NIKKO RADIO CONTROL — RACE BUGGIES™

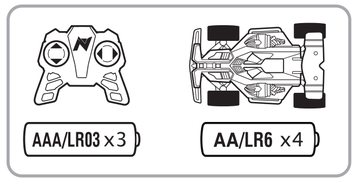

NIKKO TOYS LTD.

Asst. #10040

www.nikkotoys.com

customerservice@nikkotoys.com

NIKKO TOYS LIMITED
6-8 Harbour Road, Wan Chai
Hong Kong

0-3 6+

EN – SIMPLIFIED EU DECLARATION OF CONFORMITY
Hereby, "Nikko Toys Ltd declares that the radio equipment type [RACE BUGGIES™] is in compliance with Directive 2014/53/EU. The full text of the EU declaration of conformity is available at the following internet address: www.nikkotoys.com"

FR – DECLARATION UE DE CONFORMITE SIMPLIFIEE
Le soussigné, "Nikko Toys Ltd, déclare que l'équipement radioélectrique du type [RACE BUGGIES™] est conforme à la directive 2014/53/UE. Le texte complet de la déclaration UE de conformité est disponible à l'adresse internet suivante: www.nikkotoys.com"

DE – VEREINFACHTE EU-KONFORMITÄTSERKLÄRUNG
Hiermit erklärt "Nikko Toys Ltd, dass der Funkanlagentyp [RACE BUGGIES™] der Richtlinie 2014/53/EU entspricht. Der vollständige Text der EU-Konformitätserklärung ist unter der folgenden Internetadresse verfügbar: www.nikkotoys.com"

ES – DECLARACIÓN UE DE CONFORMIDAD SIMPLIFICADA
Por la presente, "Nikko Toys Ltd declara que el tipo de equipo radioeléctrico [RACE BUGGIES™] es conforme con la Directiva 2014/53/UE. El texto completo de la declaración UE de conformidad está disponible en la dirección Internet siguiente: www.nikkotoys.com"

IT – DICHIARAZIONE DI CONFORMITÀ UE SEMPLIFICATA
Il fabbricante, "Nikko Toys Ltd, dichiara che il tipo di apparecchiatura radio [RACE BUGGIES™] è conforme alla direttiva 2014/53/UE. Il testo completo della dichiarazione di conformità UE è disponibile al seguente indirizzo Internet: www.nikkotoys.com"

PT – DECLARAÇÃO UE DE CONFORMIDADE SIMPLIFICADA
Octo abaixo assinado(a) "Nikko Toys Ltd declara que o presente tipo de equipamento de rádio [RACE BUGGIES™] está em conformidade com a Diretiva 2014/53/UE. O texto integral da declaração UE de conformidade está disponível no seguinte endereço de Internet: www.nikkotoys.com"

NL – VEREENVOUDIGDE EU-CONFORMITEITSVERKLARING
Hierbij verklaart ik, "Nikko Toys Ltd, dat het type radioapparatuur [RACE BUGGIES™] conform is met Richtlijn 2014/53/EU. De volledige tekst van de EU-conformiteitsverklaring kan worden geraadpleegd op het volgende internetadres: www.nikkotoys.com"

PL – UPROSZCZONA DEKLARACJA ZGODNOŚCI UE
"Nikko Toys Ltd niniejszym oświadcza, że typ urządzenia radiowego [RACE BUGGIES™] jest zgodny z dyrektywą 2014/53/UE. Pełny tekst deklaracji zgodności UE jest dostępny pod następującym adresem internetowym: www.nikkotoys.com"

SE – FÖRENKLAD EU-FÖRSÄKRAN OM ÖVERENSSTÄMMELSE
Härmed försäkrar "Nikko Toys Ltd att denna typ av radiostrustning [RACE BUGGIES™] överensstämmer med direktiv 2014/53/EU. Den fullständiga texten till EU-försäkran om överensstämmelse finns på följande webbadress: www.nikkotoys.com"

FI – YKSINKERTAISTETTU EU-VAATIMUSTENMUKAISUUSVAKUUTUS
"Nikko Toys Ltd vakuuttaa, että radiolaitetyyppi [RACE BUGGIES™] on direktiivin 2014/53/EU mukainen. EU-vaatimustenmukaisuusvakuutuksen täysimittainen teksti on saatavilla seuraavassa internetosoitteessa: www.nikkotoys.com"

GR – ΑΠΛΟΥΣΤΕΥΜΕΝΗ ΔΗΛΩΣΗ ΣΥΜΜΟΡΦΩΣΗΣ ΕΕ
Με την παρούσα ο/η "Nikko Toys Ltd, δηλώνει ότι ο ραδιοεξοπλισμός [RACE BUGGIES™] πληροί την οδηγία 2014/53/ΕΕ. Το πλήρες κείμενο της δήλωσης συμμόρφωσης ΕΕ διατίθεται στην ακόλουθη ιστοσελίδα στο διαδίκτυο: www.nikkotoys.com"

DK – FORENKLET EU-OVERENSSTEMMELSESERKLÆRING
Hermed erklærer "Nikko Toys Ltd, at radioudstyrstypen [RACE BUGGIES™] er i overensstemmelse med direktiv 2014/53/EU. EU-overensstemmelseserklæringens fulde tekst kan findes på følgende internetadresse: www.nikkotoys.com"

NO – FORENKLET EU-ERKLÆRING OM OVERENSSTEMMELSE
Herved", bekrefter Nikko Toys Ltd at radioutstyrstypen [RACE BUGGIES™] er i samsvar med direktiv 2014/53 / EU. Den fulle teksten til EU-samsvarserklæringen er tilgjengelig på følgende internettadresse: www.nikkotoys.com"

RU – УПРОЩЕННАЯ ДЕКЛАРАЦИЯ СООТВЕТСТВИЯ ЕС
В настоящий момент "Nikko Toys Ltd заявляет, что этот [RACE BUGGIES™], находится в соответствии с основными требованиями и положениями 2014/53/EU. Полный текст ЕЭ декларации о соответствии, доступен по адресу интернета: www.nikkotoys.com"

I

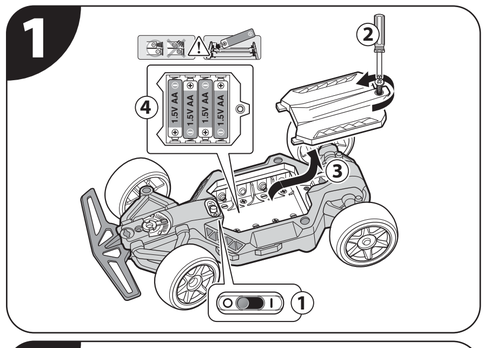

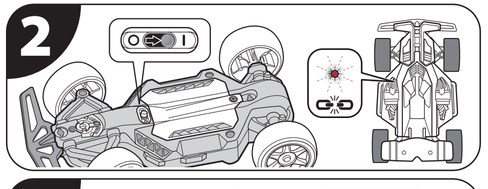

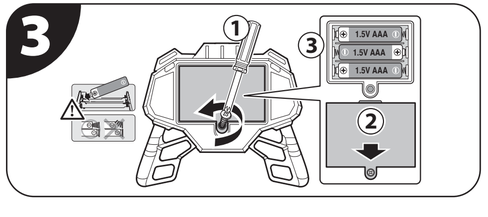

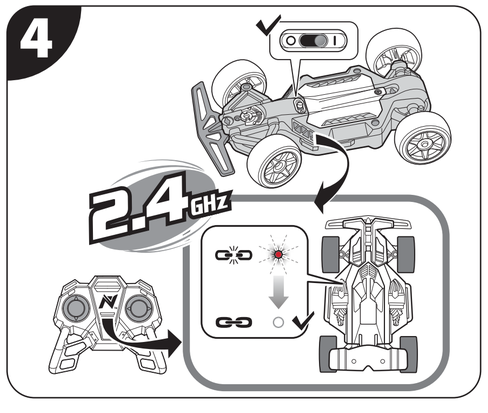

II

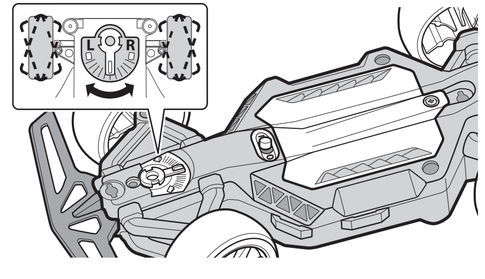

III

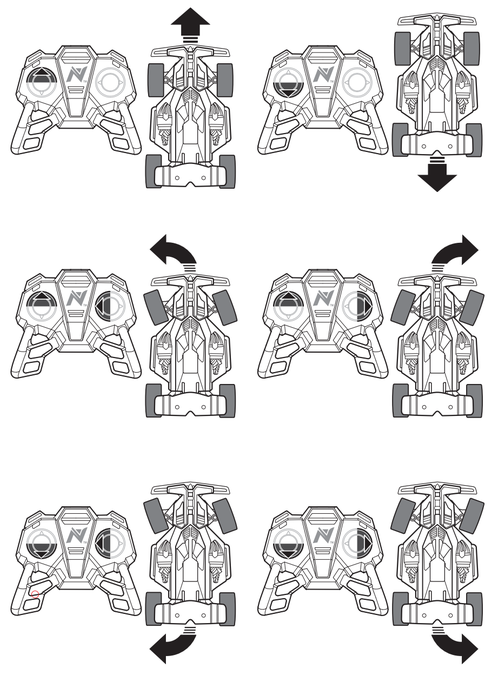

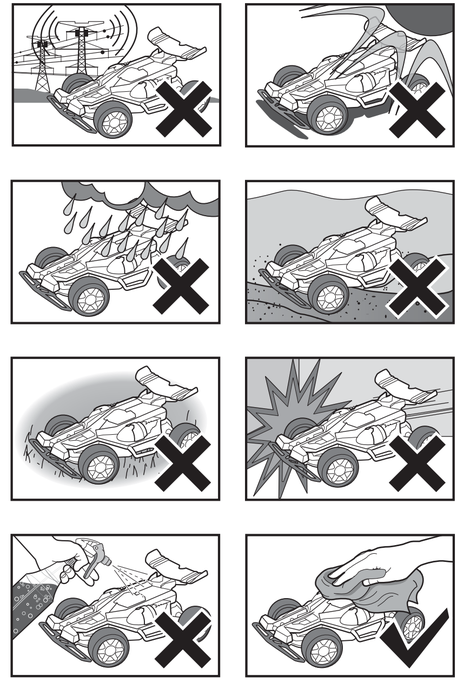

PRECAUTION — EN

WARNING! CHOKING HAZARD
Not suitable for children under 36 months due to small parts.
⚠ Only operate the product and its accessories when fully assembled and in accordance with this manual!
WARNING: This toy produces flashes that may trigger epilepsy in sensitised individuals.

- Do not use this vehicle in water, mud, or sand.
- This product and its accessories are not suitable for children under the age of 36 months, because of small parts that can be swallowed.
- Intended for children age 5 and older.
- Adult supervision strongly recommended.
- Drive your vehicle in a safe area away from people, pets, cars, etc.
- Do not drive on streets or after dark.
- Do not touch or try to pick up the vehicle when it is in motion. Wait until it has stopped completely.
- Keep hair, fingers, face and loose clothing away from front and rear wheels while the vehicle is switched on or while the controller is operating.
- Be a responsible operator.
- Do not copy or give unauthorised access to the product and its accessories.
- Never attempt to disassemble or modify the product or its accessories.

IMPORTANT BATTERY SAFETY INFORMATION. CAUTION: TO AVOID BATTERY LEAKAGE.
NOTE: BATTERIES MUST BE RECYCLED OR DISPOSED PROPERLY.
Contact your local area office of solid waste management or other appropriate local agency for information.

- Make sure the batteries are inserted with correct polarity and follow the toy and battery manufacturer's instructions.
- Use only battery type(s) recommended.
- Do not attempt to short-circuit, charge, disassemble or heat batteries.
- Do not dispose of batteries in fire or make them wet.
- Do not mix or use new and old batteries together.
- Do not mix or use different types of batteries together.
- Non-rechargeable batteries are not to be recharged because of the danger of eruption.
- Remove rechargeable batteries from the product before charging.
- Rechargeable batteries are only to be charged under adult supervision and follow the battery and charger manufacturer's instructions.
- Battery replacement should be done in presence of an adult.
- Remove batteries from the product for storage. Batteries may be hot.
- After use, be sure to turn the switch off.
- Remove weak or exhausted batteries from the product.
- Dispose batteries safely and properly, according to your local requirements.

PRÉCAUTIONS — FR

ATTENTION! RISQUES D'ÉTOUFFEMENT
Petites pièces. Ne convient pas aux enfants de moins de 3 ans.
⚠ Utilise le produit et ses accessoires seulement après montage complet conformément aux instructions contenues dans le présent manuel !
« AVERTISSEMENT » : ce jouet produit des flashs qui peuvent déclencher l'épilepsie chez les personnes sensibles.

- Ne plonge jamais ce véhicule dans l'eau, la boue ou le sable.
- Ce produit et ses accessoires ne conviennent pas aux enfants de moins de 36 mois, car ils comportent de petites pièces que ceux-ci risquent d'avaler.
- Prévu pour enfants de 5 ans et plus.
- Surveillance d'un adulte fortement conseillée.
- Conduis ton véhicule dans une zone sûre à l'écart de toutes personnes, de tous animaux domestiques, de toutes voitures, etc.
- Ne conduis pas dans les rues après la tombée de la nuit.
- Ne touche pas et n'essaye pas de soulever le véhicule lorsque celui-ci est en mouvement. Patiente jusqu'à son arrêt complet.
- Maintiens les cheveux, les doigts, le visage, et les vêtements amples à l'écart des roues avant et arrière après le démarrage du véhicule ou pendant que la télécommande est en cours de fonctionnement.
- Sois un conducteur responsable.
- Evite au produit et à ses accessoires toutes chutes et tous chocs violents.
- Ne tente jamais de démonter ou de modifier le produit ou ses accessoires.

INFORMATIONS IMPORTANTES DE SÉCURITÉ CONCERNANT LES PILES.
ATTENTION : POUR EVITER TOUTES FUITES DES PILES.
REMARQUE : LES PILES DOIVENT ÊTRE RECYCLÉES OU MISES AU REBUT CORRECTEMENT.
Pour toutes informations, contactez le centre de gestion des déchets solides de votre localité ou tout organisme local approprié.

- Assure-toi d'insérer correctement les piles sous la surveillance d'un adulte, et suis toujours les instructions du fabricant du jouet et des piles.
- Utilise exclusivement des piles du type recommandé.
- Ne tente pas de court-circuiter, charger, démonter ou chauffer les piles.
- N'incinère jamais tes piles et ne les trempe pas dans l'eau.
- Ne mélange jamais des piles usées et neuves.
- Ne mélange, ni n'utilise jamais des piles de types différents.
- Ne recharge pas des piles non rechargeables, car cela présente des risques d'explosion.
- Retire les piles rechargeables du produit avant de les charger.
- Les piles rechargeables doivent être chargées exclusivement sous la surveillance d'un adulte, et suis toujours les instructions du fabricant du chargeur.
- Le remplacement des piles doit être effectué en présence d'un adulte.
- Retire les piles du produit avant de le ranger. Les piles peuvent être chaudes.
- Après emploi, coupe l'interrupteur.
- Retire toujours du produit les piles faibles ou usées.
- Mets au rebut les piles en toute sécurité et conformément aux dispositions environnementales en vigueur localement.

VORSICHTSMASSNAHMEN — DE

ACHTUNG! ERSTICKUNGSGEFAHR
Kleine Teile. Nicht für Kinder unter 3 Jahren geeignet.
⚠ Nehmen Sie das Produkt und sein Zubehör nur in Betrieb, wenn es gemäß dieser Bedienungsanleitung vollständig zusammengebaut wurde!
WARNUNG: dieses Spielzeug erzeugt Blitze, die bei empfindlichen Personen Epilepsie versursachen können.

- Benutzen Sie dieses Fahrzeug nicht in Wasser, Schlamm oder Sand.
- Dieses Produkt und sein Zubehör ist wegen kleiner Teile, die verschluckt werden können, nicht für Kinder im Alter unter 36 Monaten geeignet.
- Für Kinder im Alter von 5 Jahren und älter bestimmt.
- Aufsicht durch Erwachsene dringend empfohlen.
- Nehmen Sie Ihr Fahrzeug in einem sicheren Bereich und nicht in der Nähe von Personen, Haustieren, Autos usw. in Betrieb.
- Nicht auf Straßen oder nach Einbruch der Dunkelheit verwenden.
- Das Fahrzeug während der Fahrt nicht anfassen oder anheben. Warten Sie, bis es vollständig zum Stillstand gekommen ist.
- Halten Sie Haare, Finger, Gesicht und weite Kleidung von den Vorder- und Hinterrädern fern, während das Fahrzeug eingeschaltet ist oder der Sender bedient wird.
- Seien Sie ein verantwortungsbewusster Bediener!
- Lassen Sie das Produkt und sein Zubehör nicht fallen und setzen Sie es keinen Stößen aus.
- Versuchen Sie niemals das Produkt oder sein Zubehör auseinanderzunehmen oder zu modifizieren.

WICHTIGE INFORMATIONEN ZUR BATTERIE.
SICHERHEIT VERMEIDEN DES AUSLAUFENS VON BATTERIEN.
HINWEIS: BATTERIEN MÜSSEN ORDNUNGSGEMÄSS WIEDERVERWERTET ODER ENTSORGT WERDEN. Weitere Informationen über das Abgabe- und Sammelsystem erhalten Sie bei der für Sie zuständigen Gemeindeverwaltung oder anderen zuständigen Behörden.

- Achten Sie darauf, dass die Batterien mit der richtigen Polarität eingelegt wurden und befolgen Sie die Anweis ungen des Spielzeug- und des Batterieherstellers.
- Verwenden Sie ausschließlich die empfohlenen Batterietypen.
- Batterien nicht kurzschließen, aufladen, auseinandernehmen oder erhitzen.
- Batterien nicht im Feuer entsorgen oder nass werden lassen.
- Alte und neue Batterien nicht mischen.
- Verschiedene Batterietypen nicht mischen.
- Nicht wiederaufladbare Batterien dürfen nicht aufgeladen werden. Explosionsgefahr.
- Wiederaufladbare Batterien vor dem Aufladen aus dem Produkt entfernen.
- Wiederaufladbare Batterien müssen unter Aufsicht eines Erwachsenen aufgeladen und die Anweisungen der Batterie- und Ladegerät-Hersteller müssen befolgt werden.
- Das Ersetzen der Batterien muss in Anwesenheit eines Erwachsenen erfolgen.
- Batterien vor dem Aufladen aus dem Produkt entfernen.
- Batterien können heiß sein.
- Achten Sie nach dem Gebrauch unbedingt darauf, dass der Schalter ausgeschaltet wird.
- Entfernen Sie schwache oder verbrauchte Batterien aus dem Produkt.
- Batterien gemäß den örtlichen Vorschriften sicher und ordnungsgemäß entsorgen.

PRECAUCIÓN — ES

¡ATENCIÓN! RIESGO DE ASFIXIA
Piezas pequeñas. No apto para niños menores de 3 años.
⚠ Utilice el producto y sus accesorios solo cuando esté completamente ensamblado y según se indica en este manual.
ADVERTENCIA: este juguete produce destellos que pueden desencadenar epilepsia en personas sensibilizadas.

- No utilice este vehículo en agua, lodo o arena.
- Este producto y sus accesorios no son aptos para niños menores de 36 meses, ya que podrían tragarse las piezas pequeñas.
- Hecho para niños de 5 años o más.
- Se recomienda encarecidamente la supervisión de un adulto.
- Conduzca el vehículo en una zona segura para las personas, mascotas, automóviles, etc.
- No conduzca en las calles ni en la oscuridad.
- No toque ni intente recoger el vehículo cuando esté en movimiento. Espere hasta que se detenga por completo.
- Mantenga su cabello, sus dedos, su rostro y su ropa alejados de las ruedas traseras y delanteras al encender el vehículo y cuando el transmisor esté funcionando.
- Sea responsable.
- No deje caer ni golpee al producto ni a sus accesorios.
- Jamás intente desarmar ni modificar el producto o sus accesorios.

INFORMACIÓN DE SEGURIDAD IMPORTANTE SOBRE LAS BATERÍAS.
PARA EVITAR FUGAS EN LA BATERÍA.
NOTA: LAS BATERÍAS DEBEN RECICLARSE O DESECHARSE ADECUADAMENTE.
Contacte a su oficina de gestión de desechos local o a otra autoridad pertinente para obtener información.

- Asegúrese de que las baterías se inserten con la polaridad correcta y siga las instrucciones del fabricante tanto de la batería como del juguete.
- Utilice solo baterías del tipo recomendado.
- No provoque cortocircuitos, cargue, desarme ni caliente las baterías.
- No elimine las baterías quemándolas ni mojándolas.
- No mezcle o utilice baterías nuevas con baterías viejas.
- No mezcle o utilice baterías de distintos tipos.
- Las baterías desechables no pueden recargarse, ya que pueden provocar explosiones.
- Extraiga las baterías recargables del producto antes de cargarlas.
- Las baterías recargables se deben cargar solo bajo supervisión de un adulto, siguiendo las instrucciones del fabricante tanto del cargador como de las baterías.
- El cambio de las baterías debe realizarse en presencia de un adulto.
- Extraiga las baterías del producto antes de almacenarlas. Las baterías podrían estar calientes.
- Después de usar, asegúrese de apagar el producto.
- Extraiga las baterías agotadas o bajas del producto.
- Desecha las baterías de manera segura, según los requisitos locales.

PRECAUZIONI — IT

ATTENZIONE! PERICOLO DI SOFFOCAMENTO
Contiene componenti piccoli. Non adatto ai bambini al di sotto dei 3 anni.
⚠ Azionare il prodotto e i relativi accessori solo se completamente assemblato e in conformità al presente manuale!
ATTENZIONE: Questo giocattolo genera luci intermittenti che potrebbero indurre epilessia in individui sensibili.

- Non utilizzare il veicolo in acqua, fango o sabbia.
- Il prodotto e i relativi accessori non possono essere utilizzati da bambini di sotto dei 36 mesi in quanto contengono componenti piccoli che possono essere ingeriti.
- Adatto ai bambini al di sopra degli 5 anni.
- La supervisione da parte di un adulto è fortemente consigliata.
- Manovrare il veicolo in una zona sicura, lontano da persone, animali, automobili e così via.
- Non manovrare in strada o al buio.
- Non toccare o tentare di afferrare il veicolo quando è in movimento. Attendere che si sia arrestato completamente.
- Tenere capelli, dita, volto e indumenti larghi lontano dalle ruote anteriori e posteriori quando il veicolo è acceso o quando il radiocomando è in funzione.
- Mantenere sempre con responsabilità!
- Non provocare cadute o urti al prodotto e ai suoi accessori.
- Non tentare mai di smontare o modificare il prodotto o i suoi accessori.

INFORMAZIONI IMPORTANTI PER LA SICUREZZA DELLE BATTERIE.
ATTENZIONE: PER EVITARE PERDITE DI LIQUIDO DALLE BATTERIE.
NOTA: LE BATTERIE DEVONO ESSERE RICICLATE O SMALTITE CORRETTAMENTE.
Contattare l'ufficio locale per la gestione dei rifiuti solidi o un altro ufficio locale competente.

- Assicurarsi che le batterie siano inserite rispettando la corretta polarità e in conformità alle istruzioni del produttore del giocattolo e delle batterie.
- Utilizzare esclusivamente i tipi di batterie raccomandati.
- Non tentare di cortocircuitare, caricare, smontare o riscaldare le batterie.
- Non bagnare le batterie né smaltirle nel fuoco.
- Non mescolare o utilizzare insieme batterie vecchie e nuove.
- Non mescolare o utilizzare insieme batterie di tipo diverso.
- Le batterie non ricaricabili non devono essere ricaricate: pericolo di esplosione.
- Rimuovere le batterie ricaricabili dal prodotto prima di ricaricarle.
- Le batterie ricaricabili devono essere ricaricate solo sotto la supervisione di un adulto e rispettando le istruzioni fornite dal produttore delle batterie e del caricabatterie.
- La sostituzione delle batterie deve essere eseguita in presenza di un adulto.
- Rimuovere le batterie dal prodotto per la conservazione. Le batterie potrebbero essere calde.
- Dopo l'uso, assicurarsi di spegnere l'interruttore.
- Rimuovere le batterie scariche o esauste dal prodotto.
- Smaltire le batterie correttamente e legalmente, in conformità alle normative locali.

I - BATTERY INSTALLATION AND CONTROL LINKING

IMPORTANT:

- This vehicle uses an automatic system to link the vehicle with the controller. For multi vehicle play, this process must be completed one by one for each vehicle.
- Attempting to link multiple vehicles at the same time will cause miss matching of controllers.
- If the controller and the vehicle cannot link, please repeat the steps 2–4 to re–link.

NOTE: There is no ON/OFF switch on the controller. Moving the sticks turns it on automatically. For best performance, always use alkaline batteries only. To remove the batteries, reverse the installation procedure.

TROUBLE SHOOTING AND CARE FOR R/C VEHICLE

R/C VEHICLE DOES NOT MOVE	PERFORMANCE DROP, INCONSISTENT MOVEMENT OR FAILS TO RUN
• Is the power switch turned to ON position? • Are the batteries weak or out of power? • Are the battery installation and control linking completed? – See "BATTERY INSTALLATION AND CONTROL LINKING" • Are the + and - contacts correctly matched to the batteries? • Are the metal contact tabs touching, rusty or dirty?	• Are the batteries weak or out of power? • Check batteries. If necessary, recharge battery pack and/or replace the batteries in the R/C vehicle and controller with new alkaline batteries. • Are the batteries installed properly?

FEDERAL COMMUNICATIONS COMMISSION COMPLIANCE

NOTE: This device complies with Part 15 of the FCC Rules. Operation is subject to the following two conditions:
(1) this device may not cause harmful interference, and
(2) this device must accept any interference received, including interference that may cause undesired operation.
Warning: Changes or modifications to this unit not expressly approved by the party responsible for compliance could void the user's authority to operate the equipment. NOTE: This equipment has been tested and found to comply with the limits for a Class B digital device, pursuant to Part 15 of the FCC Rules. These limits are designed to provide reasonable protection against harmful interference in a residential installation. This equipment generates, uses and can radiate radio frequency energy and, if not installed and used in accordance with the instructions, may cause harmful interference to radio communications. However, there is no guarantee that interference will not occur in a particular installation. If this equipment does cause harmful interference to radio or television reception, which can be determined by turning the equipment off and on, the user is encouraged to try to correct the interference by one or more of the following measures:
– Reorient or relocate the receiving antenna.
– Increase the separation between the equipment and receiver.
– Connect the equipment into an outlet on a circuit different from that to which the receiver is connected.
– Consult the dealer or an experienced radio/TV technician for help.

MANUFACTURER'S NOTE

- Modifications not authorized by the manufacturer may void users authority to operate the device.
- This toy and all accessories need to be periodically examined for potential hazards and any potentially hazardous parts be repaired or replaced.
- In the interest of better quality and value, we are constantly improving and updating our products.
- Consequently, pictures in this instruction sheet may sometimes differ from the model enclosed.
- You are advised to retain the packaging for future reference as it contains important information.

I - INSTALLATION DES PILES ET CONNEXION DE LA TÉLÉCOMMANDE

IMPORTANT :

- Ce véhicule est équipé d'un système automatique qui permet de connecter le véhicule à la télécommande. Pour jouer avec plusieurs véhicules, ce processus doit être exécuté séparément pour chaque véhicule.
- Tenter une connexion simultanée de plusieurs véhicules risque de provoquer un défaut de correspondance des télécommandes.
- En cas de connexion impossible entre la télécommande et le véhicule, veuillez exécuter à nouveau les étapes 2 à 4 pour rétablir la connexion.

REMARQUE : La télécommande ne comporte pas de bouton On/Off. Le déplacement des leviers permet de démarrer automatiquement le véhicule. Pour des performances optimales, utilise toujours uniquement des piles alcalines. Pour retirer les piles, inverse la procédure d'installation.

DÉPANNAGE ET ENTRETIEN DE TON VÉHICULE RADIOCOMMANDÉ

LE VÉHICULE RADIOCOMMANDÉ RESTE IMMOBILE	DIMINUTION DES PERFORMANCES, DÉPLACEMENT SACCADÉ OU IMMOBILITÉ
• Le commutateur d'alimentation est-il positionné sur ON (Marche)? • Les piles sont-elles faibles ou épuisées? • L'installation de la batterie et la connexion de la télécommande sont-elles effectuées ? – Voir la section « INSTALLATION DE LA BATTERIE ET CONNEXION DE LA TÉLÉCOMMANDE » • Les bornes + et - correspondent-elles à celles des piles? • Les languettes métalliques de contact sont-elles en contact, rouillées ou sales?	• Les piles sont-elles faibles ou épuisées? • Vérifiez l'état des piles. Au besoin, recharge le bloc batterie et/ou remplace les piles du véhicule radiocommandé et de la télécommande par des piles alcalines neuves. • Les piles sont-elles installées correctement?

CERTIFICATION FCC

REMARQUE : Cet appareil est conforme à la Section 15 du règlement de la FCC. Son utilisation est soumise aux deux conditions suivantes :
(1) cet appareil ne peut pas causer de brouillage préjudiciable, et
(2) cet appareil doit accepter toutes les interférences reçues, y compris celles susceptibles d'engendrer un dysfonctionnement.
Avertissement : Tout apport de changement ou de modification à cette unité qui n'est pas approuvé expressément par la partie responsable de la conformité peut annuler le droit de l'utilisateur d'utiliser l'appareil. REMARQUE : Cet appareil a été testé et respecte les limites prévues pour un appareil numérique de classe B, conformément à la section 15 du règlement FCC. Ces limites sont conçues pour assurer une protection raisonnable contre les interférences nuisibles dans des bâtiments à vocation résidentielle. Cet appareil génère, utilise et peut émettre de l'énergie radiofréquence, et s'il n'est pas installé et utilisé conformément aux instructions, il peut causer des interférences préjudiciables pour les communications radio. Cependant, nous ne pouvons garantir qu'aucun brouillage ne se produira dans une installation particulière. Si cet appareil produit des interférences préjudiciables lors de réception radio ou télévisée qui peuvent être détectées en allumant et en éteignant l'appareil, l'utilisateur est prié de les supprimer d'une ou de plusieurs manières :
- Réorienter ou déplacer l'antenne de réception.
- Augmenter la distance entre l'appareil et le récepteur.
- Brancher l'appareil à une prise de courant d'un circuit différent de celui auquel le récepteur est branché.
- Consulter le revendeur ou un technicien radio/TV expérimenté pour obtenir de l'aide.

REMARQUE DU FABRICANT

- Toute modification non autorisée par le fabricant peut annuler le droit qu'a l'utilisateur d'utiliser l'appareil.
- Ce jouet ainsi que tous les accessoires doivent être périodiquement vérifiés afin de détecter tout danger et toute pièce potentiellement dangereuse doit être réparée ou remplacée.
- Soucieux d'offrir une qualité et une valeur sans cesse supérieures, nous améliorons et mettons à jour nos produits constamment.
- En conséquence, les images de ce manuel peuvent parfois différer du modèle ci-joint.
- Nous recommandons de garder toutes les informations relatives à ce produit pour référence future.

I - BATTERIE INSTALLIEREN UND STEUERUNG VERKNÜPFEN

WICHTIG:

- Das automatische system des fahrzeugs verknüpft das fahrzeug mit der steuerung. Für die steuerung mehrerer fahrzeuge muss dieser vorgang nacheinander für jedes fahrzeug durchgeführt werden.
- Eine gleichzeitige verknüpfung mehrerer fahrzeuge führt zu einer falschen zuordnung der steuerungen.
- Falls die steuerung und das fahrzeug nicht verknüpft werden können, wiederholen sie die schritte 2–4 für eine erneute verbindung.

HINWEIS: Der Sender besitzt keinen Ein-/Ausschalter. Bewegen der Bedienelemente schaltet ihn automatisch ein. Verwenden Sie für die optimale Leistung stets nur Alkali-Batterien. Gehen Sie zum Entfernen der Batterien in umgekehrter Reihenfolge wie beim Einlegen vor.

FEHLERBEHEBUNG UND PFLEGE FÜR DAS FERNGESTEUERTE FAHRZEUG

FERNGESTEUERTES FAHRZEUG BEWEGT SICH NICHT	LEISTUNGSABFALL, UNBESTÄNDIGE BEWEGUNG ODER ES LÄUFT NICHT
• Wurde der Ein/Ausschalter am Fahrzeug eingeschaltet? • Sind die Batterien schwach oder leer? • Wurden die Installation der Batterie und die Verknüpfung der Steuerung abgeschlossen? – Siehe Abschnitt "BATTERIE INSTALLIEREN UND STEUERUNG VERKNÜPFEN". • Ist die Batterie richtig mit den + und - Kontakten ausgerichtet? • Sind die Metallkontakte verrostet oder schmutzig, oder berühren sie sich gegenseitig?	• Wurde der Ein/Ausschalter am Fahrzeug eingeschaltet? • Kontrollieren Sie die Batterien. Ersetzen bei nötigen Falls die Batterien im ferngesteuerten Fahrzeug und der Fernsteuerung mit frischen Alkali-Batterien. • Wurden die Batterien richtig installiert?

HINWEIS VOM HERSTELLER

- Änderungen, die nicht ausdrücklich vom hersteller genehmigt wurden, können die Betriebserlaubnis des benutzers erlöschen lassen.
- Dieses spielzeug und alle zubehörteile müssen regelmäßig auf potenzielle gefahren untersucht zu werden, und möglicherweise gefährliche teile müssen repariert oder ersetzt werden.
- Im interesse einer besseren qualität und leistung, verbessern und aktualisieren wir ständig unsere produkte,
- Folglich können abbildungen in dieser bedienungsanleitung manchmal vom mitgelieferten modell abweichen.
- Wir empfehlen ihnen, alle produktinformationen für einen späteren zeitpunkt aufzubewahren.

I - INSTALACIÓN DE LA BATERÍA Y ENLACE CON EL MANDO DE CONTROL

IMPORTANTE:

- Este vehículo utiliza un sistema automático para enlazar el vehículo con el mando de control. Cuando se trate de varios vehículos al mismo tiempo, el proceso debe llevarse a cabo con cada vehículo uno a uno.
- Intentar enlazar múltiples vehículos al mismo tiempo provocará que no se puedan combinar bien los mandos de control.
- Si no puede enlazar el mando de control con el vehículo, repita los pasos del 2 al 4 para volver a intentar enlazarlos.

NOTA: No hay interruptor de encendido/apagado en el transmisor. Al mover las palancas, se enciende automáticamente. Para obtener el máximo rendimiento, utilice siempre solo baterías alcalinas. Para extraer las baterías, invierta el procedimiento de instalación.

RESOLUCIÓN DE PROBLEMAS Y CUIDADO DEL VEHÍCULO RADIOCONTROLADO

EL VEHÍCULO R/C NO SE MUEVE	EL DESEMPEÑO BAJA, MOVIMIENTO INCONSTANTE O NO FUNCIONA
• ¿Está el interruptor en la posición de encendido ON? • ¿Están las baterías bajas o agotadas? • ¿Ha finalizado la instalación de la batería y el enlace con el mando de control? – Ver la sección "INSTALACIÓN DE LA BATERÍA Y ENLACE CON EL MANDO DE CONTROL". • ¿Están los contactos + y - colocados donde corresponde con respecto a las baterías? • ¿Están las lengüetas de metal tocándose, oxidadas o sucias?	• ¿Están las baterías bajas o agotadas? • Compruebe las baterías. De ser necesario, recargue las baterías y/o cámbielas por baterías alcalinas nuevas en el vehículo y control. • ¿Están correctamente instaladas las baterías?

CUMPLIMENTO CON LA COMISIÓN FEDERAL DE COMUNICACIONES

NOTA: Este dispositivo cumple con la Parte 15 de las Reguliaciones FCC. La operación queda sujeta a las siguientes dos condiciones:
(1) este dispositivo no puede provocar interferencias perjudiciales, y
(2) este dispositivo debe aceptar cualquier interferencia recibida, incluyendo aquellas que puedan provocar un funcionamiento no deseado.
Advertencia: Los cambios o modificaciones a esta unidad no aprobados expresa de la parte responsable del dicho cumplimiento podrían anular la autoridad del usuario para operar el equipo. NOTA: Este equipo se ha probado y comprobado en relación a su cumplimiento con los límites para los dispositivos digitales Clase B, según la Parte 15 de las Regulaciones FCC. Estos límites están diseñados para proporcionar una protección razonable contra interferencias dañinas en una instalación residencial. Este equipo genera, utiliza y puede emitir energía de radiofrecuencias, la cual, de no instalarse según las instrucciones, puede provocar interferencia dañina a las comunicaciones por radio. No obstante, no hay garantías de que no ocurra interferencia en una instalación en particular. Si este equipo no provoca interferencia dañina a la recepción de radio o televisión, lo cual puede determinarse encendiendo o apagando el equipo, se anima al usuario a intentar corregir la interferencia mediante uno o más de los siguientes pasos:
– Reoriente o reubique la antena receptora.
– Aumente la separación entre el equipo y el receptor.
– Conecte el equipo en un tomacorriente en un circuito diferente al que está conectado el receptor.
– Consulte con su vendedor minorista o con un técnico especializado en radio/TV para obtener ayuda.

NOTA DEL FABRICANTE

- Las Modificaciones No Autorizadas Por El Fabricante Pueden Anular La Autoridad Del Usuario Para Operar El Dispositivo.
- Este Juguete Y Todos Sus Accesorios Deben Examinarse Periódicamente Para Identificar Posibles Peligros Y Piezas Peligrosas Que Deban Repararse O Cambiarse.
- Para Obtener El Máximo Valor Y La Máxima Calidad, Constantemente Mejoramos Y Actualizamos Nuestros Productos.
- Consecuentemente, Las Imágenes De Esta Hoja De Instrucciones Podrían, A Veces, Diferir Del Modelo Adquirido.
- Guarde toda la información relacionada con este producto para posibles usos en el futuro.

RISOLUZIONE DEI PROBLEMI E MANUTENZIONE DEL VEICOLO R/C

IL VEICOLO R/C NON SI MUOVE	CALO DELLE PRESTAZIONI, MOVIMENTO INCONSISTENTE O CORSA ASSENTE
• L'interruttore di alimentazione è in posizione ON? • Le batterie sono scariche o esauste? • L'installazione della batteria e il collegamento del controllo sono stati completati? – Vedere la sezione "INSTALLAZIONE DELLA BATTERIA E COLLEGAMENTO DEL CONTROLLO". • I contatti + e - sono correttamente abbinati alle batterie? • Le linguette metalliche di contatto si toccano, sono arrugginite o sporche?	• Le batterie sono scariche o esauste? • Controllare le batterie. Se necessario, ricaricare o sostituire le batterie nel veicolo e nel radiocomando con nuove batterie alcaline. • Le batterie sono installate correttamente?

NOTA DEL PRODUTTORE

- Modifiche non autorizzate dal produttore potrebbero invalidare il diritto dell'utente a utilizzare il dispositivo.
- Il giocattolo e tutti gli accessori devono essere regolarmente esaminati per verificare l'esistenza di potenziali rischi. Ogni parte che costituisce un potenziale rischio deve essere riparata o sostituita.
- Per garantire standard di qualità e valore sempre elevati, miglioriamo e aggiorniamo costantemente i nostri prodotti.
- Pertanto, le figure nella presente scheda di istruzioni potrebbero differire dal modello contenuto nella confezione.
- Si consiglia di conservare tutte le informazioni legate a questo prodotto per riferimenti futuri.

CUIDADO

PT

AVISO! PERIGO DE SUFOCAMENTO
Peças pequenas. Não adequado para crianças com menos de 3 anos.

⚠ Manuseie o produto e seus acessórios quando estes estiverem totalmente montados e de acordo com este manual!
AVISO: Este brinquedo produz flashes que podem desencadear epilepsia em indivíduos sensibilizados.

- Não utilize este veículo em água, lama ou areia.
- Este produto e seus acessórios não são adequados para crianças com menos de 36 meses de idade devido às peças pequenas que podem ser engolidas.
- Apenas para crianças com 5 anos ou mais.
- Recomenda-se a supervisão de um adulto.
- Conduza o seu veículo numa área segura longe de pessoa, animais de estimação, carros, etc.
- Não conduza em ruas ou depois do pôr-do-sol.
- Não toque ou tente apanhar o veículo quando este estiver em movimento. Aguarde até que tenha parado totalmente.
- Mantenha cabelo, dedos, cara e roupas soltas longe das rodas dianteiras e traseiras enquanto o veículo é ligado ou quando o transmissor estiver a funcionar.
- Seja um operador responsável!
- Não deixe cair ou crie impacto no produto e seus acessórios.
- Nunca tente desmontar ou modificar o produto ou os seus acessórios.

⚠ **INFORMAÇÕES DE SEGURANÇA IMPORTANTE SOBRE A BATERIA.**
CUIDADO: EVITAR FUGAS NA BATERIA.
NOTA: AS BATERIAS DEVEM SER ELIMINADAS OU RECICLADAS DE FORMA ADEQUADA: Contacte o seu escritório local de gestão de resíduos sólidos ou outra agência local adequado para mais informações.

- Certifique-se que as baterias são inseridas com a polaridade correcta e siga as instruções do fabricante da bateria e do brinquedo.
- Utilize apenas tipos de baterias recomendados.
- Não tente fazer curto-circuito, descarregar, desmontar ou aquecer as baterias.
- Não elimine as baterias no lume ou molhe-as.
- Não misture ou utilize baterias novas e velhas em conjunto.
- Não misture ou utilize diferentes tipos de baterias em conjunto.
- Baterias não recarregáveis não podem ser recarregadas devido a perigo de erupção.
- Remova as baterias recarregáveis do produto antes de carregar.
- Baterias recarregáveis só devem ser carregadas sob supervisão de um adulto e seguindo das instruções do fabricante das baterias e do carregador.
- A substituição da bateria deverá ser realizada na presença de um adulto.
- Remova as baterias do produto para armazenamento. As baterias poderão ficar quentes.
- Depois da utilização, certifique-se que desliga.
- Remova baterias gastas ou fracas do produto.
- Elimine as baterias de forma adequada e segura, de acordo com os requisitos locais.

I - INSTALAÇÃO DAS BATERIAS E LIGAÇÃO DO CONTROLO

IMPORTANTE:
- Este veículo usa um sistema automático para efetuar a ligação entre o veículo e o controlador. Para usar vários veículos, este processo tem de ser realizado um a um para cada veículo.
- Tentar efetuar a ligação de vários veículos ao mesmo tempo irá causar falhas de correspondência nos controladores.
- Se o controlador e o veículo não efetuarem a ligação, repita os passos 2–4 para voltar a efetuar a ligação.

NOTA : Não existe interruptor on/off no Transmissor. Mover as varinhas liga-o automaticamente. Para um melhor desempenho, utilize sempre pilhas alcalinas. Para remover as pilhas, realize o procedimento de instalação inverso.

RESOLUÇÃO DE PROBLEMAS E CUIDADOS COM O VEÍCULO R/C

O VEÍCULO R/C NÃO SE MOVE	QUEDA DE DESEMPENHO, MOVIMENTO INCONSISTENTE OU FALHA DE FUNCIONAMENTO
• O interruptor está ligado na posição ON? • As pilhas estão fracas ou sem potência? • A instalação das pilhas e a ligação de control foram concluídas? – Veja a secção "INSTALAÇÃO DAS BATERIAS E LIGAÇÃO DO CONTROLO". • Os contactos de polaridade + e - das baterias foram instalados corretamente? • As abas de metal dos contactos tocam-se, estão ferrugentas ou sujas?	• As pilhas estão fracas ou sem potência? • Verifique as baterias. Se necessário, recarregue o pacote de bateria e/ou substitua as pilhas no veículo R/C e no controlador por novas pilhas alcalinas. • As pilhas estão corretamente instaladas?

NOTA DO FABRICAN

- Modificações não autorizadas por parte do fabricante poderão anular a autoridade do utilizador em operar o dispositivo.
- Este brinquedo e todos os acessórios necessitam de ser examinados periodicamente quanto a potenciais perigos e quaisquer peças em potencial perigo devem ser reparadas ou substituídas.
- No interesse da melhor qualidade e valor, estamos constantemente a melhorar e a actualizar os nossos produtos.
- Assim, as imagens desta folha de instruções poderá, por vezes, diferir do modelo anexo.
- O informamos que guarde toda a informação relativa a este produto para futura referencia.

VOORZORGSMAATREGELEN

NL

WAARSCHUWING! GEVAAR OP VERSTIKKING
Kleine onderdelen. Niet voor kinderen onder de 3 jaar.

⚠ Gebruik het product en toebehoren alleen wanneer het volledig en in overeenstemming met deze gebruiksaanwijzing in elkaar is gezet.
WAARSCHUWING: dit speelgoed produceert flitsen die bij gevoelige personen epilepsie kunnen veroorzaken.

- Gebruik dit voertuig niet in water, modder of zand.
- Dit product en toebehoren zijn niet bestemd voor kinderen jonger dan 36 maanden, de kleine onderdelen kunnen gnamelijk worden ingeslikt.
- Bestemd voor kinderen vanaf 5 jaar oud.
- Toezicht van een volwassene is ten zeerste aanbevolen.
- Rij met uw voertuig in een veilig gebied, uit de buurt van mensen, huisdieren, auto's, etc.
- Rij niet op de openbare weg of in het donker.
- Raak het voertuig niet aan of neem het niet op wanneer het in beweging is. Wacht totdat het voertuig tot een volledige stilstand is gekomen.
- Houd haar, vingers, het gezicht en losse kleding uit de buurt van de voor- en achterwielen wanneer het voertuig is ingeschakeld of wanneer de zender in werking is.
- Rij voorzichtig!
- Laat het product of toebehoren niet vallen of stoot mergens tegen.
- Demonteer of pas het product of toebehoren nooit aan.

⚠ **BELANGRIJKE VEILIGHEIDSINFORMATIE OVER BATTERIJEN.**
OPGELET: OM BATTERIJLEKKAGE TE VOORKOMEN.
OPMERKING: RECYCLE OF GOOI BATTERIJEN OP EEN JUISTE MANIER WEG.
Neem contact op met uw gemeente of lokaal inzamelpunt voor meer informatie.

- Installeer de batterijen altijd volgens de juiste polariteit en volg de instructies van zowel de speelgoed- als de batterijfabrikant.
- Gebruik alleen batterijen van het aanbevolen type.
- Probeer niet om de batterijen kort te sluiten, te laden, uit elkaar te halen of op te warmen.
- Gooi geen batterijen in het vuur of maak ze niet nat.
- Meng geen oude met nieuwe batterijen.
- Meng of gebruik geen verschillende soorten batterijen.
- Laad wegwerpbatterijen niet op, ze kunnen barsten.
- Laad oplaadbare batterijen uit het product voordat u ze oplaadt.
- Oplaadbare batterijen mogen alleen onder het toezicht van een volwassene worden opgeladen. Volg de instructies van zowel de batterij- als de laderfabrikant.
- Vervang de batterijen onder het toezicht van een volwassene.
- Haal de batterijen uit het product voordat u het opbergt. De batterijen kunnen warm zijn.
- Schakel het product uit na gebruik.
- Haal zwakke of gebruikte batterijen uit het product.
- Gooi batterijen op een veilige en juiste manier weg, en volgens de voorschriften die in uw gemeente gelden.

I - DE BATTERIJEN INSTALLEREN EN DE CONTROLLER KOPPELEN

BELANGRIJK:
- Het voertuig en de controller worden automatisch aan elkaar gekoppeld. Als u met meerdere voertuigen wilt spelen, moet deze procedure voor elk voertuig afzonderlijk worden uitgevoerd.
- Meerdere voertuigen tegelijkertijd koppelen leidt tot een verkeerde afstelling van de controllers.
- Als de controller en het voertuig niet aan elkaar worden gekoppeld, herhaal de stappen 2–4 om nogmaals te koppelen.

OPMERKING: De zender is niet voorzien van een aan/uit-schakelaar. De zender wordt automatisch ingeschakeld door het bewegen van de hendels. Voor de beste prestaties, gebruik altijd alkalinebatterijen. Om de batterijen te verwijderen, voer de installatieprocedure omgekeerd uit.

PROBLEEMOPLOSSING EN ONDERHOUD VAN OP AFSTAND BESTUURBARE VOERTUIGEN

OP AFSTAND BESTUURBAAR VOERTUIG RUDT NIET	VERMOGEN NEEMT AF, INCONSISTENTE BEWEGINGEN OF VOERTUIG RUDT NIET
• Is de aan/uit-schakelaar op de stand ON (aan) ingesteld? • Zijn de batterijen zwak of leeg? • Zijn de batterijen geïnstalleerd en is het voertuig aan de controller gekoppeld? – Zie de sectie "DE BATTERIJEN INSTALLEREN EN DE CONTROLLER KOPPELEN". • Komen de + en – contacten juist overeen met de batterijen? • Raken de metalen contacten de batterijen aan of zijn deze vuil of verroest?	• Zijn de batterijen zwak of leeg? • Controleer de batterijen. Indien nodig, laad de accu op en/of vervang de batterijen in het op afstand bestuurbaar voertuig en de controller door nieuwe alkalinebatterijen. • Zijn de batterijen op een correcte manier geplaatst?

MEDEDELING VAN DE FABRIKANT

- Aanpassingen die niet door de fabrikant zijn goedgekeurd kunnen het recht van de gebruiker om het apparaat te bedienen tenniet doen.
- Controleer dit speelgoed en alle accessoires regelmatig op mogelijke gevaren, en repareer of vervang onderdelen die mogelijke gevaren kunnen veroorzaken.
- Om te zorgen voor een betere kwaliteit en waarde, zijn we continu bezig met het verbeteren en bijwerken van onze producten.
- Derhalve is het mogelijk dat de foto's die in deze handleiding worden afgebeeld afwijken van het meegeleverd model.
- Gelieve alle informatie in verband met dit product bij te houden voor het geval u de informatie in de toekomst moet raadplegen.

PRZESTROGA

PL

OSTRZEŻENIE! RYZYKO ZADŁAWIENIA
Małe części. Nieodpowiednie dla dzieci poniżej 3 roku życia.

⚠ Z produktu oraz akcesoriów można korzystać wyłącznie, gdy są w pełni złożone zgodnie z niniejszą instrukcją!
OSTRZEŻENIE: Ta zabawka wytwarza błyski, które mogą wywołać atak drgawek u osób cierpiących na padaczkę.

- Pojazdu nie wolno używać w wodzie, na błocie ani na piachu.
- Produkt oraz jego akcesoria nie są odpowiednie do używania przez dzieci młodsze niż 36 miesięcy, ponieważ mogą one połknąć małe części.
- Przeznaczone dla dzieci w wieku co najmniej 5 lat.
- Zalecane jest zapewnienie nadzoru osoby dorosłej.
- Pojazd należy prowadzić w bezpiecznym otoczeniu z dala od ludzi, zwierząt, samochodów itp.
- Nie jeździć po ulicach po zmroku.
- Nie dotykać ani nie próbować złapać pojazdu, gdy znajduje się w ruchu. Zaczekać, aż całkowicie się zatrzyma.
- Włosy, palce, twarz i luźną odzież należy trzymać z dala od przednich i tylnych kół, gdy pojazd jest włączony lub gdy nadajnik znajduje się w trakcie pracy.
- Bądź odpowiedzialnym kierowcą!
- Nie upuszczać ani nie uderzać produktu ani jego akcesoriów.
- Nigdy nie próbować rozmontowywać ani modyfikować produktu ani jego akcesoriów.

⚠ **WAŻNE INFORMACJE BEZPIECZEŃSTWA DOTYCZĄCE KORZYSTANIA Z BATERII.**
UWAGA: ABY UNIKNĄĆ WYCIEKU BATERII.
UWAGA: BATERIE NALEŻY UTYLIZOWAĆ LUB WYRZUCAĆ W ODPOWIEDNI SPOSÓB.
Skontaktować się z lokalnym biurem ds. gospodarki odpadami komunalnymi lub z inną właściwą jednostką w celu uzyskania dalszych informacji.

- Upewnić się, że baterie włożono zgodnie z prawidłową biegunowością i postępować zgodnie z instrukcjami obsługi producenta zabawki oraz baterii.
- Stosować wyłącznie baterie zalecanego typu.
- Nie próbować zwierać, ładować, rozbierać ani podgrzewać baterii.
- Nie moczyć ani nie wrzucać baterii do ognia.
- Nie mieszać ani nie używać baterii nowych ze starymi.
- Nie mieszać ani nie używać baterii różnego typu.
- Nie wolno ładować baterii, które nie są przeznaczone do ładowania ze względu na niebezpieczeństwo wybuchu.
- Przed naładowaniem akumulatory należy wyjąć z produktu.
- Akumulatory należy ładować wyłącznie pod nadzorem osoby dorosłej. Postępować zgodnie z instrukcjami obsługi producenta akumulatora oraz ładowarki.
- Wymiana baterii należy przeprowadzać w obecności osoby dorosłej.
- Przed odłożeniem produktu do przechowywania należy wyjąć ze środka baterie. Baterie mogą być gorące.
- Po użyciu należy wyłączyć urządzenie.
- Słabe lub wyczerpane baterie należy wyjąć z produktu.
- Wyrzucać baterie w bezpieczny sposób zgodny z lokalnymi wymogami.

I - ZAKŁADANIE BATERII I POŁĄCZENIE STERUJĄCE

WAŻNE:
- Ten pojazd posiada automatyczny system wyszukiwania pojazdu ze urządzeniem sterującym. w celu odtwarzania przez wiele pojazdów, ten proces musi być przeprowadzony kolejno z każdym pojazdem.
- Próba wiązania wielu pojazdów w tym samym czasie spowoduje błędne dopasowanie urządzeń sterujących.
- Jeśli urządzenie sterujące i pojazd nie będą powiązane, należy powtórzyć polecenia punktów 2–4, aby wykonać ponowne powiązanie.

UWAGA: Na nadajniku nie ma przełącznika wł./wył. Poruszanie drążkami automatycznie włącza nadajnik. Aby zapewnić optymalne działanie, należy stosować wyłącznie baterie alkaliczne. Aby wyjąć baterie, należy postępować odwrotnie jak przy wkładaniu.

ROZWIĄZYWANIE PROBLEMÓW I KONSERWACJA POJAZDU

CZY URZĄDZENIE STEROWANY POJAZD NIE RUSZA SIĘ	SPADEK WYDAJNOŚCI, NIEPRAWIDŁOWE RUCHY LUB BRAK RUCHU
• Czy przełącznik zasilania znajduje się w pozycji ON? • Czy baterie są słabe lub wyczerpane? • Czy zakończono zakładanie baterii oraz procedurę wiązania z urządzeniem sterującym? – Patrz akapit "ZAKŁADANIE BATERII I POŁĄCZENIE STERUJĄCE". • Czy styki + i - są odpowiednio dopasowane do biegunów baterii? • Czy metalowe paski styków przylegają albo czy nie są zardzewiałe lub brudne?	• Czy baterie są słabe lub wyczerpane? • Sprawdzić baterie. Jeśli zachodzi taka potrzeba, naładować akumulator i/lub wymienić baterie w pojeździe i pilocie na nowe baterie alkaliczne. • Czy baterie są włożone prawidłowo?

UWAGA PRODUCENTA

- modyfikacje nie zatwierdzone przez producenta mogą unieważnić prawa użytkownika do używania urządzenia.
- niniejszą zabawkę i jej wyposażenie należy regularnie sprawdzać pod kątem ewentualnych zagrożeń, a potencjalnie niebezpieczne części należy naprawiać lub wymieniać.
- aby zapewnić jak najlepszą jakość oraz wartość, nieustannie polepszamy i aktualizujemy nasze produkty.
- dlatego też zdjęcia w niniejszej instrukcji mogą czasem różnić się od dołączonego modelu.
- Zalecamy przechowanie wszystkich informacji dotyczących tego produktu, tak by móc się do nich odwołać w przyszłości.

FÖRSIKTIGHETSÅTGÄRD

SE

VARNING! KVÄVNINGSRISK
Smådelar. Inte lämplig för barn under 3 år.

⚠ Använd endast produkten och dess tillbehör när fullt monterad och i enlighet med denna handbok!
VARNING: Denna leksak producerar blixtar som kan utlösa epilepsi hos känsliga personer.

- Använd inte detta fordon i vatten, lera eller sand.
- Produkten och dess tillbehör är inte lämpliga för barn under 36 månader, på grund av små delar som kan svväljas.
- Avsedd för barn ålder 5 år och äldre.
- Tillsyn av en vuxen rekommenderas starkt.
- Kör bilen i ett säkert område bort från människor, husdjur, bilar etc.
- Kör inte på gator eller när det är mörkt.
- Rör inte eller försöka plocka upp bilen när den är i rörelse. Vänta tills den har stannat helt.
- Håll hår, fingrar, ansikte och löst sittande kläder från fram- och bakhjulen när bilen är påslagen eller när sändaren arbetar!
- Var en ansvarsfull förare!
- Tappa inte eller påverka produkten och dess tillbehör negativt.
- Försök aldrig att ta isär eller modifiera produkten eller dess tillbehör.

⚠ **VIKTIG BATTERI SÄKERHETSINFORMATION.** VARNING: ATT UNDVIKA BATTERILÄCKAGE.
OBS: BATTERIER MÅSTE ÅTERVINNAS ELLER KASSERAS KORREKT.
Kontakta din lokala avfallshantering eller annan lämplig lokal myndighet för information.

- Se till att batterierna sätts in med rätt polaritet och följ leksaks och batteritillverkarens anvisningar.
- Använd endast batterityen som rekommenderas.
- Försök inte kortsluta, ladda, ta isär eller värma upp batterier.
- Kasta inte batterierna i eld eller blöt ner dom.
- Blanda inte eller använda nya och gamla batterier.
- Blanda inte eller använda olika typer av batterier tillsammans.
- Ej laddningsbara batterier får inte laddas på grund av explosion.
- Ta ur uppladdningsbara batterier från produkten innan duladdar.
- Laddningsbara batterier får endast laddas under tillsyn av vuxen och följ batteri och laddningstillverkarens instruktioner.
- Batteribyte bör göras i närvaro av en vuxen.
- Ta ut batterierna ur produkten för förvaring. Batterierna kan vara varma.
- Efter användning, se till att stänga av brytaren.
- Ta ur svaga eller förbrukade batterier från produkten.
- Kassera batterierna på ett säkert och korrekt sätt, i enlighet med lokala krav.

I - BATTERIINSTALLATION OCH LÄNKNING AV KONTROLLER

VIKTIG:
- Detta fordon använder ett automatiskt system för att länka fordonet med en kontroller. för flerfordons lek måste denna process utföras för varje fordon.
- Att försöka länka flera fordon samtidigt orsakar fel på kontrollern.
- Om kontrollern och fordonet inte kan länka, upprepa steg 2–4 för att länkA IGEN.

OBS: Det finns ingen på/av-knapp på sändaren. Den slås på automatiskt. För bästa prestanda ska endast alkaliska batterier användas. För att ta ut batterierna, utför installationen i omvänd ordning.

FELSÖKNING OCH VÅRD AV DET RADIOSTYRDA FORDONET

DET RADIOSTYRDA FORDONET RÖR SIG INTE	TAPPAD PRESTANDA, INKONSEKVENT RÖRELSE ELLER UNDERLÄTENHET ATT KÖRA
• Har strömbrytaren vridits till ON-läget? • Är batterierna svaga eller tagit slut? • Är batteri-installation och controller-länkning avslutad? – Se "BATTERIER OCH KONTROLLER-LÄNKNING"– ovan mnttet. • Är + och – kontakterna korrekt anpassade till batterierna? • Berör metallkontaktflikarna varandra, är de rostiga eller smutsiga?	• Är batterierna svaga eller tagit slut? • Kontrollera batterierna. Om det behövs, ladda batteriet och/eller byt ut batterierna i det radiostyrda fordonet och kontrollern med nya alkaliska batterier. • Har batterierna installerats korrekt?

TILLVERKARENS ANMÄRKNINGAR

- Förändringar som inte godkänts av tillverkaren kan upphäva användarens behörighet att använda enheten.
- Denna leksak och alla tillbehör måste undersökas regelbundet för potentiella faror och eventuella potentiellt farliga delar ska repareras eller byts ut.
- Med Tanke På Bättre Kvalitet Och Värde, Förbättra Och Uppdatera Vi Ständigt Våra Produkter.
- Följaktligen Kan Bilder I Detta Instruktionsblad Ibland Skilja Sig Från Modellen Bifogad.
- Du bör behålla förpackningen för framtida referens eftersom den innehåller viktig information.

VAROTOIMI

FI

VAROITUS! TUKEHTUMISEN VAARA
Sisältää pieniä osia. Ei sovellu alle 3-vuotiaille.

⚠ Käytä tuotetta ja sen lisävarusteita oikein asennettuina ja käyttöohjeen mukaisesti!
VAROITUS! Tämä lelu tuottaa valähdyksiä, jotka voivat laukaista epileptisen kohtauksen herkillä yksilöillä.

- Älä leikki autolla vedessä, mudassa tai hiekassa.
- Tuote ja sen lisävarusteet eivät sovellu alle 3-vuotiaille lapsille pienten osien vuoksi, jotka voivat joutua nieluun.
- Tarkoitettu 5 vuotta täyttäneille.
- Aikuisen henkilön valvonta suositeltavaa.
- Leikki ajoneuvolla turvallisessa paikassa, jossa ei ole esim. muita henkilöitä, lemmikkieläimiä tai autoja.
- Älä leikki kadulla tai pimeässä.
- Älä koske tai yritä nostaa autoa kun se on liikkeessä. Odota, kunnes se on täysin pysähtynyt.
- Pidä hiukset, sormet, kasvot ja löysät vaatteet etu- ja takarenkaiden ulottumattomissa, kun auto on kytketty päälle tai kun lähetin on toiminnassa.
- Ole vastuullinen ajuri!
- Älä pudota tai iske tuotetta tai sen lisävarusteita.
- Älä koskaan yritä purkaa tuotetta osiin tai tehdä muutoksia siihen tai lisävarusteisiin.

⚠ **TÄRKEÄÄ TIETOA PARISTOJEN TURVALLISUUDESTA.** HUOMIO: PARISTOVUODON VÄLTTÄMISEKSI.
HUOMAUTUS: PARISTOT TÄYTYY KIERRÄTTÄÄ TAI HÄVITTÄÄ OIKEIN.
Ota yhteyttä kuntasi jätehuoltoviranomaiseen tai muuhun jäteasioista vastuulliseen virastoon.

- Varmista, että paristot on asetettu sisään oikein päin sekä noudata lelun ja paristojen valmistajan ohjeita.
- Käytä vain suositeltavia paristotyyppejä.
- Älä yritä oikosulkea, ladata, purkaa tai kuumentaa paristoja.
- Älä hävitä paristoja poltpamalla aläkä kastele niitä.
- Älä käytä uusia ja vanhoja paristoja yhdessä.
- Älä käytä erityyppisiä paristoja yhdessä.
- Ei-ladattavia paristoja ei saa ladata uudelleen rajähdysvaaran vuoksi.
- Poista akut tuotteesta ennen niiden uudelleenlataamista.
- Akut saa ladata vain aikuisen henkilön valvonnassa akkujen ja laturin valmistajan ohjeiden mukaisesti.
- Paristojen vaihto tulisi tehdä aikuisen henkilön valvonnassa.
- Poista paristot, jos tuotetta ei käytetä pitkään aikaan. Paristot voivat kuumeta.
- Käytön jälkeen kytke tuote pois päältä.
- Poista heikot ja käytetyt paristot tuotteesta.
- Hävitä paristot turvallisesti ja oikein paikallisten määräysten mukaisesti.

I -AKUN ASENNUS JA OHJAUKSEN KYTKENTÄ

TÄRKEÄÄ:
- Tässä ajoneuvossa on automaattinen järjestelmä ajoneuvon kytkemiseksi ohjaimeen. jos ajoneuvoja on useita, tämä toimenpide on suoritettava yksitellen kaikille ajoneuvoille.
- Jos ajoneuvoja yritetään kytkeä samanaikaisesti, seurauksena voi olla ohjaimien yhteensopimattomuus.
- Jos ohjainta ja ajoneuvoa ei voi kytkeä toisiinsa, toista vaiheet 2–4 ja suorita kytkentä uudelleen.

HUOMAUTUS: Lähettimessä ei ole on-/off-kytkintä. Se kytketyty päälle sauvaa liikuttamalla. Käytä vain alkaliparistoja, jotta tuote toimii moitteettomasti. Poista paristot päinvastaisessa järjestyksessä kuin asennusta tehtäessä.

ONGELMAT JA RATKAISUT

AUTO EI LIIKU	TOIMINNAN HIDASTUMINEN, EPÄTASAINEN LIIKE TAI EI TOIMI OLLENKAAN
• Onko virtakytkin asetettu asentoon ON? • Ovatko paristot liian heikot tai tyhjät? • Onko akun asennus ja ohjauksen kytkentä suoritettu? – Katso kohta "AKUN ASENNUS JA OHJAUKSEN KYTKENTÄ". • Ovatko akkujen + ja – navat asetettu oikein? • Ovatko metalliliittimet ruostuneet tai likaiset?	• Ovatko paristot liian heikot tai tyhjät? • Tarkasta akut. Tarvittaessa lataa akut ja/tai vaihda kauko-ohjattavan ajoneuvon ja ohjaimen akut uusiin alkaliakkuihin. • Ovatko akut asennettu oikein?

VALMISTAJAN HUOMAUTUS

- Muutokset, joita valmistaja ei ole hyväksynyt, voivat mitätöidä käyttäjän oikeuden käyttää laitetta.
- Lelu ja kaikki lisävarusteet täytyy tarkistaa säännöllisesti, ettei niissä ole vaurioita. Vaurioituneet osat tulee korjata tai korvata uusilla.
- Kehitämme ja päivitämme jatkuvasti tuotteitamme niiden laadun ja arvon parantamiseksi.
- Tästä johtuen käyttöohjeissa olevat kuvat eivät aina vastaa pakkauksessa olevaa tuotemallia.
- Säilytä pakkaus myöhempää tarvetta varten, sillä se sisältää tärkeää tietoa tuotteesta.

ΠΡΟΦΥΛΑΞΕΙΣ

GR

ΠΡΟΕΙΔΟΠΟΙΗΣΗ! ΚΙΝΔΥΝΟΣ ΠΝΙΓΜΟΥ
Μικρά κομμάτια. Ακατάλληλο για παιδιά κάτω των 3 ετών.

⚠ Λειτουργήστε το προϊόν και τα εξαρτήματά του μόνο όταν είναι πλήρως συναρμολογημένο και σύμφωνα με το παρόν εγχειρίδιο!
ΠΡΟΕΙΔΟΠΟΙΗΣΗ: Αυτό το παιχνίδι παράγει λάμψεις οι οποίες μπορούν να προκαλέσουν επιληψία σε ευαίσθητα άτομα.

- Μην χρησιμοποιείτε το όχημα σε νερό, λάσπη ή άμμο.
- Αυτό το προϊόν και τα αξεσουάρ του δεν είναι κατάλληλα για παιδιά ηλικίας κάτω των 36 μηνών, καθώς εμπεριέχει μικροσκοπικά κομμάτια τα οποία μπορούν να καταποθούν.
- Προορίζεται για παιδιά ηλικίας 5 ετών και άνω.
- Προτείνεται να υπάρχει επίβλεψη από ενήλικα.
- Οδηγήστε το όχημά σας σε ασφαλές μέρος, μακριά από ανθρώπους, κατοικίδια ζώα, αυτοκίνητα, κ.λπ.
- Μην οδηγείτε σε δρόμους ή όταν είναι σκοτάδι.
- Μην αγγίζετε και μην προσπαθείτε να σηκώσετε το όχημα όταν είναι σε κίνηση. Περιμένετε μέχρι να σταματήσει τελείως.
- Κρατήστε τα μαλλιά, τα δάχτυλα, το πρόσωπό σας και τα φαρδιά ρούχα μακριά από τους μπροστινούς και τους πίσω τροχούς όταν το όχημα είναι σε λειτουργία ή όταν ο πομπός είναι σε λειτουργία.
- Λειτουργήστε το υπεύθυνα!
- Μην ρίχνετε και μην συγκρούετε το προϊόν και τα εξαρτήματά του.
- Μην επιχειρήσετε να αποσυναρμολογήσετε ή να τροποποιήσετε το προϊόν και τα εξαρτήματά του.

⚠ **ΣΗΜΑΝΤΙΚΕΣ ΠΛΗΡΟΦΟΡΙΕΣ ΑΣΦΑΛΕΙΑΣ ΜΠΑΤΑΡΙΑΣ.**
ΠΡΟΣΟΧΗ: ΓΙΑ ΝΑ ΑΠΟΦΥΓΕΤΕ ΔΙΑΡΡΟΗ ΤΗΣ ΜΠΑΤΑΡΙΑΣ.
ΣΗΜΕΙΩΣΗ: ΟΙ ΜΠΑΤΑΡΙΕΣ ΠΡΕΠΕΙ ΝΑ ΑΝΑΚΥΚΛΩΝΟΝΤΑΙ ΚΑΙ ΝΑ ΑΠΟΡΡΙΠΤΟΝΤΑΙ ΣΩΣΤΑ. Επιχειρούνται μέτρα με το τοπικό γραφείο διαχείρισης στερεών αποβλήτων ή άλλο κατάλληλο οργανισμό για πληροφορίες.

- Βεβαιωθείτε ότι οι μπαταρίες έχουν τοποθετηθεί με τη σωστή πολικότητα και ακολούθησε τις οδηγίες του κατασκευαστή του παιχνιδιού και της μπαταρίας.
- Χρησιμοποιείτε μόνο τον τύπο μπαταρίας που συνιστάται.
- Μην επιχειρήσετε να βραχυκυκλώσετε, φορτίσετε, αποσυναρμολογήσετε ή θερμάνετε τις μπαταρίες.
- Μην πετάτε τις μπαταρίες στη φωτιά και προσέξτε να μην πιάσουν υγρασία
- Μην αναμειγνύετε και μην χρησιμοποιείτε παλιές και νέες μπαταρίες μαζί.
- Μην αναμειγνύετε και μην χρησιμοποιείτε διαφορετικούς τύπους μπαταρίας μαζί.
- Οι μη επαναφορτιζόμενες μπαταρίες δεν πρέπει να επαναφορτίζονται επειδή υπάρχει κινδυνος έκρηξης.
- Αφαιρέστε τις επαναφορτιζόμενες μπαταρίες από το προϊόν, πριν τις φορτίσετε.
- Οι επαναφορτιζόμενες μπαταρίες πρέπει να φορτίζονται υπό την επίβλεψη ενηλίκου και θα πρέπει να ακολουθείτε τις οδηγίες του κατασκευαστή της μπαταρίας και του φορτιστή.
- Η αντικατάσταση της μπαταρίας πρέπει να γίνεται υπό την επίβλεψη ενηλίκου.
- Αφαιρέστε τις μπαταρίες από το προϊόν εάν θέλετε να το αποθηκεύσετε. Οι μπαταρίες μπορεί να ζεσταθούν.
- Μετά από κάθε χρήση, κλείστε το διακόπτη.
- Αφαιρέστε τις αδύναμες και τις χρησιμοποιημένες μπαταρίες από το προϊόν.
- Απορρίψτε τις μπαταρίες σωστά και με ασφάλεια, σύμφωνα με τους τοπικούς νόμους.

Ι - ΤΟΠΟΘΕΤΗΣΗ ΜΠΑΤΑΡΙΩΝ ΚΑΙ ΣΥΝΔΕΣΗ ΜΕ ΕΛΕΓΚΤΗ

ΣΗΜΑΝΤΙΚΟ:
- Αυτό το οχημα χρησιμοποιει ενα αυτοματο συστημα συνδεσης του οχηματοσ με τον ελεγκτη. για τον ελεγχο περισσοτερων οχηματων, η διαδικασια αυτη πρεπει να ολοκληρωθει για καθε οχημα ξεχωριστα.
- Αν επιχειρησετε να συνδεσετε περισσοτερα οχηματα ταυτοχρονα, θα προκυψει ανανταποκριση των ελεγκτων.
- Αν δεν ειναι δυνατη η συνδεση του οχηματοσ με τον ελεγκτη, επαναλαβετε τα βηματα 2–4 για νεα συνδεση.

ΣΗΜΕΙΩΣΗ: Δεν υπάρχει διακόπτης Ενεργ./Απενεργ. στον πομπό. Η μετακίνηση του χειριστηρίου το βάζει σε λειτουργία αυτόματα. Για καλύτερη απόδοση, χρησιμοποιείτε πάντα αλκαλικές μπαταρίες. Για να αφαιρέσετε τις μπαταρίες, ακολουθήστε τη διαδικασία εγκατάστασης με την αντίστροφη σειρά.

ΑΝΤΙΜΕΤΩΠΙΣΗ ΠΡΟΒΛΗΜΑΤΩΝ ΤΗΛΕΧΕΙΡΙΖΟΜΕΝΟΥ ΟΧΗΜΑΤΟΣ

ΤΟ ΤΗΛΕΧΕΙΡΙΖΟΜΕΝΟ ΟΧΗΜΑ ΔΕΝ ΚΙΝΕΙΤΑΙ	ΠΤΩΣΗ ΑΠΟΔΟΣΗΣ, ΑΚΑΝΟΝΙΣΤΗ ΚΙΝΗΣΗ Η ΑΠΟΥΣΙΑ ΛΕΙΤΟΥΡΓΙΑΣ
• Βεβαιωσει ο διακόπτης ενεργοποίησης στη θέση ON; • Είναι άδειες ή άχρηστες οι μπαταρίες; • Εχει ολοκληρωθεί η τοποθέτηση και σύνδεση των μπαταριών για ελεγχο; – Βλ. ενότητα "ΤΟΠΟΘΕΤΗΣΗ ΜΠΑΤΑΡΙΩΝ ΚΑΙ ΣΥΝΔΕΣΗ ΜΕ ΕΛΕΓΚΤΗ". • Εχουν αντιστοιχιστεί σωστά οι επαφές + και – στις μπαταρίες; • Οι μεταλλικές επαφές έρχονται σε επαφή μεταξύ τους, ή είναι σκουριασμένες ή λερωμένες;	• Είναι άδειες ή άχρηστες οι μπαταρίες; • Ελέγξτε τις μπαταρίες. Εάν είναι απαραίτητο, επαναφορτίστε ή αντικαταστήστε τις μπαταρίες στο όχημα και το χειριστήριο με νέες αλκαλικές μπαταρίες. • Έχουν τοποθετηθεί σωστά οι μπαταρίες;

ΣΗΜΕΙΩΜΑ ΤΟΥ ΚΑΤΑΣΚΕΥΑΣΤΗ

- Οι τροποποιήσεις που δεν έχουν εγκριθεί από τον κατασκευαστή μπορεί να ακυρώσουν την εξουσιοδότηση του χρήστη να χειρίζεται τη συσκευή.
- Αυτό το παιχνίδι και όλα τα εξαρτήματα πρέπει να ελέγχζονται περιοδικά για πιθανούς κινδύνους, και τα δυνητικά επικίνδυνα τμήματα θα πρέπει να επισκευαστούν ή να αντικατασταθούν.
- Στα πλαισια της βελτιωσησ της ποιοτητασ και της εξελιξησ, βελτιωνουμε συνεχωσ και ενημερωνουμε τα προϊοντα μασ.
- Κατα συνεπεια, οι εικονεσ σε αυτο το φυλλαδιο οδηγιων μπορει νδ διαφερουν απο το μοντελο που εσυκλειται.
- Σασ συμβουλευουμε να φυλαξετε τη συσκευασια για μελλοντικη αναφορα, μιασ και περιεχει σημαντικεσ πληροφοριεσ.

FORSIGTIG

DK

ADVARSEL! KVÆLNINGSFARE
Små dele. Ikke beregnet til børn under 3 år.

⚠ Produktet og tilbehøret må kun anvendes når det er komplet samlet og i overensstemmelse med denne betjeningsvejledning.
ADVARSEL: Dette legetøj producerer lysglimt, der kan udløse epilepsi hos følsomme personer.

- Anvend ikke dette køretøj i vand, mudder eller sand.
- Dette produkt og tilbehøret er ikke beregnet til børn under 36 måneder, da det indeholder små dele, der kan sluges.
- Beregnet til børn fra 5 år og opefter.
- Opsyn af voksne anbefales kraftigt.
- Køretøjet skal køre på et sikkert område uden personer, kæledyr, biler, etc.
- Kør ikke på gaden eller i mørke.
- Når køretøjet er i bevægelse må du ikke røre ved det eller tage det op. Vent til køretøjet er helt stoppet.
- Hold hår, hænder, ansigt og løst tøj væk fra for- og baghjul når der er tændt for køretøjet eller når fjernstyringen er tændt.
- Udvis ansvarlighed ved kørsel!
- Tab eller slå ikke på produktet og dets tilbehør.
- Forsøg aldrig at adskille eller ændre på produktet eller tilbehøret.

⚠ **VIKTIG SIKKERHETSINFORMASJON OM.**
BATTERIETFORSIKTIG: FOR Å UNNGÅ BATTERILEKKASJE.
MERK: BATTERIENE MÅ RESIRKULERES ELLER AVHENDES PÅ RIKTIG VIS.
Kontakt ditt lokal avfallshandteringskontor eller et ann