MINISO

USER MANUAL
使用說明書

MINIMALIST HEADSET
CASQUE MINIMALISTE
سماعات بسيطة
MINIMALISTA AUDÍFONOS DIADEMA
簡約基礎款頭戴式耳機

MODEL: YF-2305BT

使用產品前請仔細閱讀本使用說明書，並請妥善保管。

PLEASE READ THIS MANUAL CAREFULLY BEFORE USING THE PRODUCT AND KEEP IT PROPERLY

Product Parts

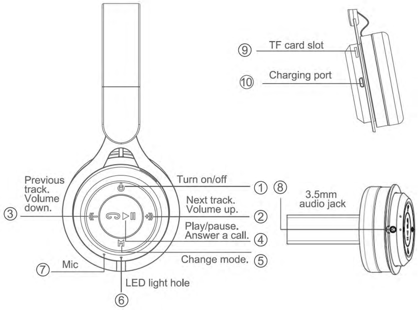

Product Parameters

BT version	V5.1	**Frequency range**	20Hz-20KHz
Name of bluetooth device	MINISO YF-2305BT	**Sensitivity**	105±3
Function	Media player, phone call.	**Charging port**	Micro USB Port
Input	DC 5V	**Transmission distance**	≤10M
Battery capacity	200mAh	**Charging time**	2h
Music playback time	12h	**Talk time**	6h
Standby time	18h	**Impedance**	32Ω

Functions

Functions	**Instructions**
Turn on	⏻ Long press power button for 3s.
Turn off	⏻ Long press power button for 3s.
Pairing mode	The indicator light blinks in red and blue fast during pairing. When pairing is successful, the light blinks slowly in blue.
Previous track/ Volume down	⏮ ① BT/MP3 mode: Long press the button for previous track, short press to lower the volume. ② FM mode: short press for previous radio station, long press to lower the volume.
Play/Pause	▷‖ When the music is playing, short press to play/pause the music.
Next track/ Volume up	⏭ ① BT/MP3 mode: Long press the button for next track, short press to raise the volume. ② FM mode: short press for next radio station, long press to raise the volume.
Answer/ End a call	▷‖ Short press to answer a call, long press to end a call, press twice to redial.
Change mode	M Short press to switch mode among BT,FM.
MP3 mode	When the TF card is inserted in, the headset will enter MP3 mode automatically and play the music on the card. In MP3 mode, you can use the button on the control panel. If you want FM/BT mode, pull the TF card out.
FM mode	Short press M button to enter FM mode, then you may listen to radio, from 76 to 108 Mhz. Short press pause/play button to scan for channels. If you want MP3/BT mode, short press M button to exit the FM mode.
Indicator light	① BT mode: During pairing, the indicator light flashes in blue quickly. If the pairing is successful, the indicator light flashes in blue slowly. ② MP3 mode: When the music is playing, the indicator light flashes in blue slowly. ③ FM mode: The indicator light stays on in blue when you listen to radio, flashes quickly when it searches for radio station. ④ Charging: The indicator light stays on in red during charging, goes out when the headset is fully charged.

المواصفات الفنية

إصدار بلوتوث	V5.1	**مجال التردد**	20 هرتز - 20 كيلو هرتز
اسم جهاز بلوتوث	MINISO YF-2305BT	**الحساسية**	105±3
الوظيفة	تشغيل الوسائط، المكالمات الهاتفية	**منفذ الشحن**	Micro USB
المدخلات	تيار مستمر 5 فولت	**مسافة الإرسال**	≥10ممتر
سعة البطارية	200 مللي أمبير	**وقت الشحن**	2 ساعة
وقت الموسيقى	12 ساعة	**وقت التحدث**	6 ساعة
وقت الاستعداد	18 ساعة	**المعاوقة**	32أوم

الوظائف

الوظائف	**العملية**
تشغيل	⏻ اضغط مطولا مفتاح الطاقة لمدة 3 ثوان
إيقاف تشغيل	⏻ اضغط مطولا مفتاح الطاقة لمدة 3 ثوان
وضع الاقتران	يومض المؤشر بالأحمر والأزرق بسرعة أثناء الاقتران. عند نجاح الاقتران يومض بالأزرق ببطء
المسار السابق/ - الصوت	⏮ ① وضع BT /MP3: اضغط مطولا للانتقال إلى المسار السابق. اضغط لخفض الصوت ② وضع FM: اضغط للانتقال إلى المحطة السابقة. اضغط مطولا لخفض الصوت
تشغيل/ إيقاف تشغيل	▷‖ عند تشغيل الصوت اضغط لتشغيل/ إيقاف التشغيل
المسار التالي/ + الصوت	⏭ ① وضع BT:اضغط مطولا للانتقال إلى المسار التالي. اضغط لزيادة الصوت ② وضع FM: اضغط للانتقال إلى المحطة التالية. اضغط مطولا لزيادة الصوت
الرد/ إنهاء مكالمة	▷‖ اضغط للرد على مكالمة. اضغط مطولا لإنهاء مكالمة. اضغط بشكل مزدوج لإعادة الاتصال
تغيير الوضع	M اضغط لتبديل الوضع بين بلوتوث و و FM
وضع MP3	عند إدخال بطاقة TF، ستدخل السماعة في وضع MP3 بشكل تلقائي وتقوم بتشغيل الصوت من البطاقة. في وضع MP3، يمكن استخدام المفتاح الموجود على لوحة التحكم . للانتقال إلى وضع بلوتوث/ FM،قم بإزالة بطاقة TF
وضع FM	اضغط مفتاح M للدخول إلى وضع FM، يمكن الاستماع الراديو، من 76 إلى 108 ميجا هرتز. اضغط مفتاح إيقاف / تشغيل للبحث عن المحطات. للانتقال إلى وضع BT/ MP3، اضغط مفتاح M للخروج من وضع FM
ضوء المؤشر	① وضع بلوتوث: أثناء الاقتران، يومض المؤشر بالأزرق بسرعة. عند نجاح الاقتران، يومض المؤشر بالأزرق ببطء ② وضع MP3: أثناء تشغيل الصوت، يومض المؤشر بالأزرق ببطء ③ وضع FM: يضئ بالأزرق عند الاستماع إلى الراديو، ويومض بسرعة عند البحث عن محطة راديو ④ الشحن: يضئ المؤشر بالأحمر أثناء الشحن وينطفئ عندما اكتمال الشحن
مقبس LINE	◎ عند توصيل كبل الصوت، تدخل السماعة مباشرة إلى وضع LINE IN AUX. يتم تعطيل جميع المفاتيح الموجودة على السماعة في هذه الحالة

تحذير

1. عدم الاستماع بمستويات صوت عالية لفترات طويلة لتجنب الضرر بحاسة السمع بحاسة
2. من أجل السلامة. لا تستخدم السماعات في المواقف التي يحتمل أن تكون خطرة
3. تجنب استخدام السماعات للاستماع إلى الموسيقى وإجراء أو الرد على المكالمات أثناء القيادة لتجنب الخطر الناتج عن تشتت الانتباه
4. احفظ السماعات بعيد عن متناول الأطفال لتجنب الخطر الناتج عن الاستخدام غير السليم
5. لا تقذف بالمنتج لتجنب الضرر الناتج عن السقوط
6. عدم استخدام وتخزين المنتج في درجة حرارة أقل من - 20 مئوية أو أعلى من 45 مئوية لتجنب تقصير فترة الاستخدام الافتراضية للسماعة والبطارية
7. لا تقم بفك أو تعديل أو إصلاح المنتج بنفسك
8. يحوي هذا المنتج على بطارية مدمجة غير قابلة للاستبدال. يجب اتباع القواعد واللوائح المحلية للتخلص من المنتج أو تسليمه إلى جهة مختصة بإعادة التدوير. عدم التخلص من المنتج في النفاية أو رميه في النار لتجنب الخطر
9. في حالة عدم استخدام السماعة لفترة طويلة، اشحن السماعات مرة واحدة كل 3 أشهر لإطالة فترة الاستخدام
10. تجنب ملامسة الماء والسوائل الأخرى لمنعها من دخول المنتج
11. عندما يصل مستوى الصوت إلى 85 ديسيبل ستصدر السماعات ثلاثة أصوات تنبيه متتالية

استكشاف الأعطال وإصلاحها

1. السماعة غير قادرة على الاقتران بالهاتف
الإجابة: تأكد مما إذا كانت السماعة في وضع الاقتران، وما إذا كان البلوتوث على الهاتف قيد التشغيل. ثم احذف اسم المنتج من سجل البلوتوث، وقم بإعادة الاقتران بالهاتف من جديد وفق دليل المستخدم

2. لا يمكن تشغيل السماعة
الإجابة: تأكد من طاقة البطارية. اشحن السماعة إذا لزم الأمر

3. هل يمكن استبدال بطارية السماعة؟
الإجابة: لا، بطارية ليثيوم بوليمر غير قابلة للاستبدال

4. تم فصل الاتصال بين السماعة والهاتف في حدود 10 أمتار
الإجابة: البلوتوث هو تقنية اتصال لاسلكية لذا فهو حساس للغاية للأشياء الموجودة بين السماعة والجهاز المتصل. تحقق مما إذا كان هناك أي معادن أو أشياء أخرى قد تؤثر على الاتصال ضمن المسافة الفعالة

5. لا يمكن سماع الصوت عند توصيل السماعة بالكمبيوتر أو الهاتف
الإجابة: تحقق مما إذا تم تعيين قناة إخراج صوت الكمبيوتر كصوت بلوتوث وما إذا كان البلوتوث في الكمبيوتر يدعم بروتوكول A2DP . تأكد من زيادة مستوى الصوت على الهاتف أو جهاز الكمبيوتر

6. هل يمكن تشغيل تطبيقات الهاتف من خلال السماعة بعد اقتران السماعة بالهاتف؟
الإجابة: قد لا تدعم بعض التطبيقات التشغيل من خلال السماعة بسبب إعداداتها

Line in jack	◎ With audio cable plugged in, the headset will enter AUX LINE IN mode directly. In that case, the buttons on headset are all disabled.

Cautions:

1. Hearing damage risk. Do not listen at high volume levels for long periods.
2. For your safety, do not use it in potentially hazardous condition.
3. Do not listen to music, call up or answer the phone while driving to avoid danger caused by distraction.
4. Keep it out of reach of children to avoid danger caused by improper use.
5. Do not throw it to avoid damage caused by dropping.
6. Do not store or use it under -20℃ or above 45℃ to avoid shortening the lifespan of earphones and battery.
7. Do not modify, disassemble or repair the product.
8.Irreplaceable battery. It should be disposed of according to local rules & regulations or be recycled by professional institute. Do not throw away or toss it into fire.
9. When not in use for a long time, charge the earphones every 3 months to extend its service life.
10. Avoid contact with water and other liquids to prevent them from penetrating into the product.
11. When the volume has been raised to 85dB, the wireless earphones will warn you with three consecutive beeps.
12. Risk of explosion if the battery is replaced by an incorrect type;
disposal of a battery into fire or a hot oven, or mechanically crushing or cutting of a battery, that can result in an explosion;
leaving a battery in an extremely high temperature surrounding environment that can result in an explosion or the leakage of flammable liquid or gas;
a battery subjected to extremely low air pressure that may result in an explosion or the leakage of flammable liquid or gas.

Troubleshooting

1. Fail to pair the wireless earphones with your cell phone.
Solution: Check if the earphones are in pairing mode, and whether the phone has BT function on. Check the list on your phone, remove the earphones from the list, follow the instructions of user manual to pair the earphones with your phone again.

2. Cannot turn on the wireless earphones.
Solution: Check the battery to see if it is low.

3. Can the battery of the wireless earphones be replaced?
Answer: No. The lithium polymer battery in the earphones is irreplaceable.

4. The wireless earphones got disconnected with the phone within 10 meters.
Solution: BT is wireless so that it is very sensitive to objects between the earphones and the connected device. Check if there are any metal or other objects that may affect the connection within the effective distance.

5. Cannot hear audio playing when the earphones are connected to the computer or phone.
Solution: Check whether the computer's audio output is already connected to wireless device and whether the Bluetooth in the computer supports A2DP protocol. Make sure the volume is up on your phone or computer.

6. Can I operate the Apps of my phone through the earphones after connecting the wireless earphones to the phone?
Answer: Some apps may not support being operated through the earphones due to their settings.

FCC Warning

Any Changes or modifications not expressly approved by the party responsible for compliance could void the user's authority to operate the equipment.
This device complies with part 15 of the FCC Rules. Operation is subject to the following two conditions:
(1) This device may not cause harmful interference, and
(2) this device must accept any interference received, including interference that may cause undesired operation.
Note: This equipment has been tested and found to comply with the limits for a Class B digital device, pursuant to part 15 of the FCC Rules. These limits are designed to provide reasonable protection against harmful interference in a residential installation. This equipment generates uses and can radiate radio frequency energy and, if not installed and used in accordance with the instructions, may cause harmful interference to radio communications. However, there is no guarantee that interference will not occur in a particular installation. If this equipment does cause harmful interference to radio or television reception, which can be determined by turning the equipment off and on, the user is encouraged to try to correct the interference by one or more of the following measures:
-Reorient or relocate the receiving antenna.
-Increase the separation between the equipment and receiver.
-Connect the equipment into an outlet on a circuit different from that to which the receiver is connected.
-Consult the dealer or an experienced radio/TV technician for help.
The device has been evaluated to meet general RF exposure requirement. The device can be used in portable exposure condition without restriction.

ISED Warning

This device contains licence-exempt transmitter(s)/receiver(s) that comply with Innovation, Science and Economic Development Canada's licence-exempt RSS(s). Operation is subject to the following two conditions:
(1) This device may not cause interference.
(2) This device must accept any interference, including interference that may cause undesired operation of the device.
This transmitter must not be co-located or operating in conjunction with any other antenna or transmitter.
The device has been evaluated to meet general RF exposure requirement. The device can be used in portable exposure condition without restriction.

Pièces du Produit

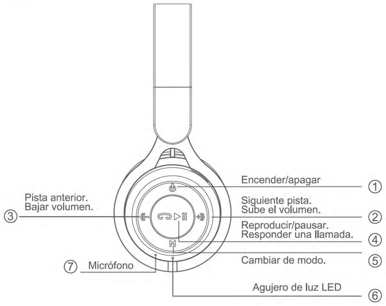
Encender/apagar ①
Pista anterior. Bajar volumen. ③
Siguiente pista. Sube el volumen. ②
Reproducir/pausar. Responder una llamada. ④
Cambiar de modo. ⑤
⑦ Micrófono
Agujero de luz LED ⑥

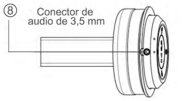

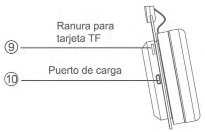

Parámetros del producto

Versión BT	V5.1	**Rango de frecuencia**	20Hz-20KHz
Nombre del dispositivo bluetooth	MINISO YF-2305BT	**Sensibilidad**	105±3
Función	Reproductor multimedia, llamada telefónica.	**Puerto de carga**	Puerto micro USB
Entrada	DC 5V	**Distancia de transmisión**	≤10M
Capacidad de la batería	200mAh	**Tiempo de carga**	2h
Tiempo de reproducción de música	12h	**Tiempo de conversación**	6h
Tiempo en espera	18h	**Impedancia**	32Ω

Funciones

Función	Instrucciones
Encender	Mantenga presionado el botón de encendido durante 3 segundos.
Apagar	Mantenga presionado el botón de encendido durante 5 segundos.
Modo de emparejamiento	La luz indicadora parpadea rápidamente en rojo y azul durante el emparejamiento. Cuando el emparejamiento es exitoso, la luz parpadea lentamente en azul.
Pista anterior / Bajar volumen	① Modo BT/MP3: mantenga presionado el botón para la pista anterior, presione brevemente para bajar el volumen. ② Modo FM: presione brevemente para la estación de radio anterior, presione prolongadamente para bajar el volumen.
Reproducir /pausa	▷‖ Cuando la música se está reproduciendo, presione brevemente para reproducir/pausar la música.
Siguiente pista / Subir volumen	① Modo BT/MP3: mantenga presionado el botón para la siguiente pista, presione brevemente para subir el volumen. ② Modo FM: presione brevemente para la siguiente estación de radio, presione prolongadamente para subir el volumen.
Responder / finalizar una llamada	▷‖ Presione brevemente para contestar una llamada, presione prolongadamente para finalizar una llamada, presione dos veces para volver a marcar.
Modo de cambio	M Presione brevemente para cambiar de modo entre BT, FM.
Mode MP3	Cuando se inserta la tarjeta TF, los audífonos ingresarán al modo MP3 automáticamente y reproducirán la música en la tarjeta. En el modo MP3, puede usar el botón en el panel de control. Si desea el modo FM/BT, extraiga la tarjeta TF.
Mode FM	Presione brevemente el botón M para ingresar al modo FM, luego puede escuchar la radio, de 76 a 108 Mhz. Pulse brevemente el botón de pausa/reproducción para cambiar la banda de frecuencia. Si desea el modo MP3/BT, presione brevemente el botón M para salir del modo FM.
Luz indicadora	① Modo BT: durante el emparejamiento, la luz indicadora parpadea en azul rápidamente. Si el emparejamiento es exitoso, la luz indicadora parpadea en azul lentamente. ② Modo MP3: cuando se reproduce música, la luz indicadora parpadea en azul lentamente. ③ Modo FM: la luz indicadora permanece encendida en azul cuando escucha la radio, parpadea rápidamente cuando busca una estación de radio. ④ Cargando: La luz indicadora permanece encendida en rojo durante la carga, se apaga cuando el auricular está completamente cargado.
Entrada de línea	◎ Con el cable de audio enchufado, los auriculares entrarán directamente en el modo AUX LINE IN. En ese caso, todos los botones de los audífonos están desactivados.

Precauciones

1. Riesgo de daño auditivo. No escuche a un nivel de volumen alto durante períodos prolongados.
2. No lo utilice en situaciones peligrosas para garantizar la seguridad.

Pièces du Produit

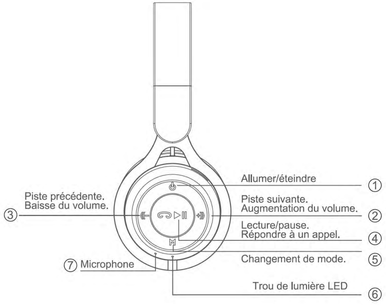
Allumer/éteindre ①
Piste suivante. Augmentation du volume. ②
③ Piste précédente. Baisse du volume.
Lecture/pause. Répondre à un appel. ④
Changement de mode. ⑤
Trou de lumière LED ⑥
⑦ Microphone

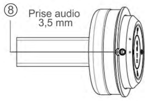

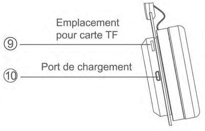

Paramètres du Produit

Version BT	V5.1	**Gamme de fréquences**	20Hz-20KHz
Nom d'appareil Bluetooth	MINISO YF-2305BT	**Sensibilité**	105±3
Fonctions	Lecteur multimédia, appel téléphonique.	**Port de chargement**	Port Micro USB
Entrée	DC 5V	**Distance de transmission**	≤10M
Capacité de la batterie	200mAh	**Temps de chargement**	2h
Durée de lecture de la musique	12h	**Temps de conversation**	6h
Temps de veille	18h	**Impédance**	32Ω

Fonctions

Fonctions	Instructions
Mise en marche	⏻ Appuyez longuement sur le bouton d'alimentation pendant 3s.
Arrêt	⏻ Appuyez longuement sur le bouton d'alimentation pendant 3s.
Mode appairage	Le témoin lumineux clignote rapidement en rouge et bleu pendant l'appairage. l'appairage est réussi, le voyant clignote lentement en bleu.
Piste précédente/ Baisser le volume	«− ① Mode BT/MP3 : Appui long sur le bouton pour la piste précédente, appui court pour baisser le volume. ② Mode FM : pression courte pour la station de radio précédente, pression longue pour baisser le volume.
Lecture/pause	▷‖ Lorsque la musique est en cours de lecture, appuyez brièvement pour la lire ou la mettre en pause.
Piste suivante/ Augementer le volume	+» ① Mode BT/MP3 : Appui long sur le bouton pour la piste suivante, appui court pour augmenter le volume. ② Mode FM : pression courte pour la station de radio suivante, pression longue pour augmenter le volume.
Répondre/ Terminer un appel	▷‖ Appuyez brièvement sur le bouton multifonctionnel pour répondre ou mettre fin à un appel.
Mode de changement	M Une pression courte permet de changer de mode entre BT,FM.
Mode MP3	Lorsque la carte TF est insérée, le casque passe automatiquement en mode MP3 et lit la musique de la carte. En mode MP3, vous pouvez utiliser le bouton du panneau de commande. Si vous souhaitez passer en mode FM/BT, retirez la carte TF.
Mode FM	Appuyez brièvement sur le bouton M pour passer en mode FM, puis vous pouvez écouter la radio, de 76 à 108 Mhz. Appuyez brièvement sur le bouton pause/lecture pour la recherche de chaînes. Si vous souhaitez utiliser le mode MP3/BT, appuyez brièvement sur le bouton M pour quitter le mode FM.
Voyant lumineux	① Mode BT : Pendant l'appairage, le témoin lumineux clignote rapidement en bleu. Si le jumelage est réussi, le témoin lumineux clignote lentement en bleu. ② Mode MP3 : Lorsque la musique est en cours de lecture, le témoin lumineux clignote lentement en bleu. ③ Mode FM : Le voyant reste allumé en bleu lorsque vous écoutez la radio, il clignote rapidement lorsqu'il recherche une station de radio. ④ Chargement : Le témoin lumineux reste allumé en rouge pendant la charge, s'éteint lorsque le casque est entièrement chargée.
Prise d'entrée ligne	◎ Lorsque le câble audio est branché, le casque passe directement en mode AUX LINE IN. Dans ce cas, les boutons de l'oreillette sont tous désactivés.

Attention :

1. Risque de lésions auditives. N'écoutez pas à des niveaux de volume élevés pendant de longues périodes.
2. Pour votre sécurité, ne l'utilisez pas dans des conditions potentiellement dangereuses.

---

3. No escuche música, no llame ni conteste el teléfono mientras conduce, para evitar el peligro causado por la distracción.
4. Manténgalo fuera del alcance de los niños para evitar el peligro causado por un uso inadecuado.
5. No lo lance para evitar daños causados por caída.
6. No lo guarde ni lo use por debajo de -20 ℃ o por encima de 45 ℃ para evitar acortar la vida útil de los audífonos y la batería.
7. No modifique, desmonte ni repare el producto.
8. Batería insustituible. Debe desecharse de acuerdo con las reglas y regulaciones locales o ser reciclado por un instituto profesional. No lo tire ni lo arroje al fuego.
9. Cuando no se utilicen durante un período prolongado, cargue los audífonos cada 3 meses para prolongar su vida útil.
10. Evite el contacto con agua y otros líquidos para evitar que penetren en el producto.
11. Cuando el volumen haya subido a 85dB, los audífonos inalámbricos te avisarán con tres pitidos consecutivos.

Solución de problemas

1. No se empareja con el teléfono.
Respuesta: Asegúrese de que sus audífonos estén en modo de emparejamiento, verifique en su teléfono si el Bluetooth está buscando un dispositivo de emparejamiento. Retire los audífonos de la lista y vuelva a conectar con su dispositivo.

2. No se pueden encender los audífonos.
Respuesta: Verifique el nivel de la batería.

3. ¿Se puede reemplazar la batería de los audífonos inalámbricos?
Respuesta: No. El polímero de iones de litio de los audífonos no se puede quitar.

4. No se pueden conectar los audífonos con el teléfono a menos de 10 metros.
Respuesta: Bluetooth es inalámbrico, por lo que es muy sensible a los objetos entre los audífonos y el dispositivo conectado. Compruebe si hay algún metal u otros objetos que puedan afectar la conexión dentro de la distancia efectiva.

5. No se puede escuchar la reproducción de audio cuando los audífonos se han conectado a la computadora.
Respuesta: Verifique si la salida de audio de la computadora ya está conectada a Bluetooth y si el Bluetooth de la computadora es compatible con el protocolo A2DP. Asegúrese de que el volumen de su teléfono o computadora esté alto.

6. ¿Puedo operar las aplicaciones de mi teléfono a través de los audífonos después de conectar los audífonos al teléfono?
Respuesta: Es posible que algunas aplicaciones no admitan el funcionamiento a través de los audífonos debido a su configuración.

產品訓示圖

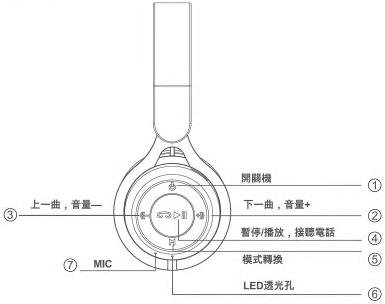

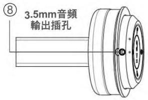

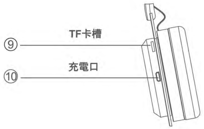

使用說明

藍牙版本	V5.1	**頻率範圍**	20Hz-20KHz
藍牙配對名	MINISO YF-2305BT	**靈敏度**	105±3
功能	媒體播放,通話	**充電插口**	Port Micro USB
充電輸入	DC 5V	**傳輸距離**	≤10M
電池容量	200mAh	**充電時間**	2h
音樂時間	12h	**通話時間**	6h
待機時間	18h	**阻抗**	32Ω

功能操作介紹

功能	操作說明
開機	⏻ 長按開關機鍵鍵3秒
關機	⏻ 長按開關機鍵鍵3秒

3. N'écoutez pas de musique, n'appelez pas ou ne répondez pas au téléphone en conduisant pour éviter tout danger dû à une distraction.
4. Maintenir hors de portée des enfants pour éviter tout danger dû à une utilisation incorrecte.
5. Ne le jetez pas pour éviter tout dommage dû à une chute.
6. Ne pas conserver à une température inférieure à -20℃ ou supérieure à 45℃ pour éviter de réduire la durée de vie des écouteurs et de la batterie.
7. Ne pas modifier, démonter ou réparer le produit.
8. Batterie irremplaçable. Elle doit être mise au rebut conformément aux règles et réglementations locales ou être recyclée par un institut professionnel. Ne la jetez pas et ne la jetez pas au feu.
9. Si vous n'utilisez pas les écouteurs pendant une longue période, rechargez-les tous les 3 mois pour prolonger leur durée de vie.
10. Évitez le contact avec l'eau et d'autres liquides pour éviter qu'ils ne pénètrent dans le produit.
11. Lorsque le volume a été porté à 85dB, les écouteurs sans fil vous avertissent par trois bips consécutifs.

Résolution des problèmes

1. Les écouteurs sans fil ne peuvent pas être appairés au téléphone.
Solution : Vérifiez si les écouteurs sont en mode d'appairage et si la fonction BT du téléphone est activée. Vérifiez la liste sur votre téléphone, retirez les écouteurs de la liste, suivez les instructions du manuel d'utilisation pour appairer à nouveau les écouteurs avec votre téléphone.

2.Impossible d'allumer les écouteurs sans fil.
Solution : Vérifiez la batterie pour voir si elle est faible.Solution : Vérifiez la batterie pour voir si elle est faible.

3. La batterie des écouteurs sans fil peut-elle être remplacée ?
Réponse : Non : Non. La batterie au lithium polymère des écouteurs est irremplaçable.

4. Les écouteurs sans fil ont été déconnectés du téléphone dans un rayon de 10 mètres.
Solution : La technologie BT étant sans fil, elle est très sensible aux objets situés entre les écouteurs et l'appareil appairé. Vérifiez s'il y a des objets métalliques ou autres qui peuvent affecter l'appairage dans la distance effective.

5. Impossible d'entendre la lecture audio lorsque les écouteurs sont appairés à l'ordinateur ou au téléphone.
Solution : Vérifiez si la sortie audio de l'ordinateur est déjà appairée à un périphérique sans fil et si le Bluetooth de l'ordinateur prend en charge le protocole A2DP. Assurez-vous que le volume est élevé sur votre téléphone ou votre ordinateur.

6. Puis-je utiliser les applications de mon téléphone avec les écouteurs après avoir appairé les écouteurs sans fil au téléphone ?
Réponse : Il se peut que certaines applications ne puissent pas être utilisées via les écouteurs en raison de leurs paramètres.

Avertissement ISED

Cet appareil est conforme à la ou aux normes RSS exemptées de licence d'Industrie Canada. Son fonctionnement est soumis aux deux conditions suivantes :
(1) Ce dispositif ne doit pas causer d'interférences, et
(2) Ce dispositif doit accepter toute interférence, y compris les interférences susceptibles de provoquer un fonctionnement indésirable du dispositif.
Cet émetteur ne doit pas être colocalisé ou fonctionner en conjonction avec une autre antenne ou un autre émetteur.
Le matériel a été évalué pour répondre aux exigences générales d'exposition aux radiofréquences.Le dispositif peut être utilisé dans des conditions d'exposition portables illimitées.

أجزاء المنتج

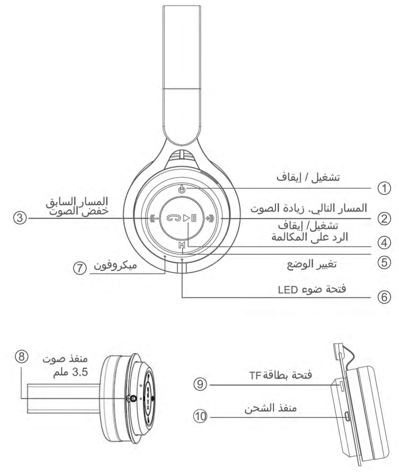

配對模式	配對狀態紅藍燈快閃，配對成功後藍燈慢閃
上一曲/音量減	《← ①無線/MP3狀態時長按：上一曲，短按音量減 ②FM狀態短按：上一個頻點，長按音量減
播放/暫停	▷ǁ 播放狀態短按播放、暫停
下一曲/音量加	+》①無線/MP3狀態時長按：下一曲，短按音量加 ②FM狀態短按：下一頻點，長按音量加
應答/掛斷電話	▷ǁ 短按接聽來電，長按掛斷，連按兩下重撥
模式轉換	M 短按模式轉換，藍牙/FM
MP3模式	插入TF卡時，耳機會自動進入MP3模式並播放卡內的音訊；控制台的按鍵功能在MP3模式下也可以正常使用，在MP3模式下，不支援FM/藍牙模式，可通過將卡撥出，退出MP3模式，進入其他模式
FM模式	短按按鍵M，會進入FM模式；該耳機支持收聽76-108MHZ的頻段；可通过短按暫停/播放按键实现频道自动搜索；在FM模式下，不支援MP3/藍牙模式；可通過短按M，退出FM模式，進入其他模式
指示燈	①無線狀態：配對狀態藍燈快閃，配對成功後藍燈慢閃 ②MP3狀態：播放時藍燈慢閃 ③FM狀態：收聽電臺時藍燈長亮，搜索電臺時快閃 ④充電狀態：充電時紅燈長亮，充電完成後紅燈滅

LINE外接音訊輸入操作	◎ 插入音訊線狀態下，直接轉到AUX LINE IN模式，此時耳機為普通頭戴式耳機，按鍵無效

注意事項

1.不要長時間高音量收聽，避免聽力損傷；
2.請勿在潛在危險環境中使用耳機，以確保安全；
3.儘量避免在駕駛途中使用耳機聆聽音樂、撥打或接聽電話，以免分散注意力造成危險；
4.請將耳機置於兒童無法接觸的地方，避免兒童使用不當造成危險；
5.請勿丟擲，避免因跌落造成產品損壞；
6.避免將耳機存儲或使用於溫度低於-20℃或高於45℃的環境，否則會縮短耳機和電池壽命；
7.請勿自行折開、修理和改造本產品；
8.本產品電池不可更換，請按照當地法規處置或交由專業機構回收，請勿隨意丟棄，請勿投入火中；
9.耳機長時間不使用時，請每隔3個月給耳機充電一次，以延長耳機電池使用壽命。
10、防止接觸水/其他液體，避免進入產品內部。
11.當藍牙設備音量調高，使播放出來的聲音達到85dB時，耳機會發出3聲連續“滴”音警告。

故障排除

1.藍牙耳機不能與手機配對
答：請檢查耳機是否處於配對或回連模式，以及檢查手機藍牙搜索功能是否已打開； 並檢查設備上的藍牙選單並刪除/取消耳機，按說明書將耳機重新連接。

2.藍牙耳機啟動不了
答：請檢查耳機的電量。

3.藍牙耳機能否更換電池
答：不可以，本耳機使用不可拆式聚合物鋰電池。

4.藍牙耳機與手機在10米內斷開連接
答：由於藍牙是一種無線技術，回此對耳機與已連結設備間的物體很敏感，請檢查在連結範圍內是否有金屬或其他影響連接對象

5.耳機連接電腦或手機後，聽不到聲音
答：請檢查電腦輸出聲道是否已設為藍牙音訊裝置以及電腦的藍牙是否支持A2DP協定，並檢查電腦/手機的音量

6.藍牙耳機與手機連接後，可以用耳機控制手機上的應用程序嗎？
答：設備應用程序的軟件設定或有不同，個別應用程序的功能不支持由耳機控制

MADE IN CHINA
FABRIQUÉ EN CHINE
صنع في الصين
HECHO EN CHINA
www.miniso.com

UK CA CE FC RoHS