LEXON®

LH96
LUMA S

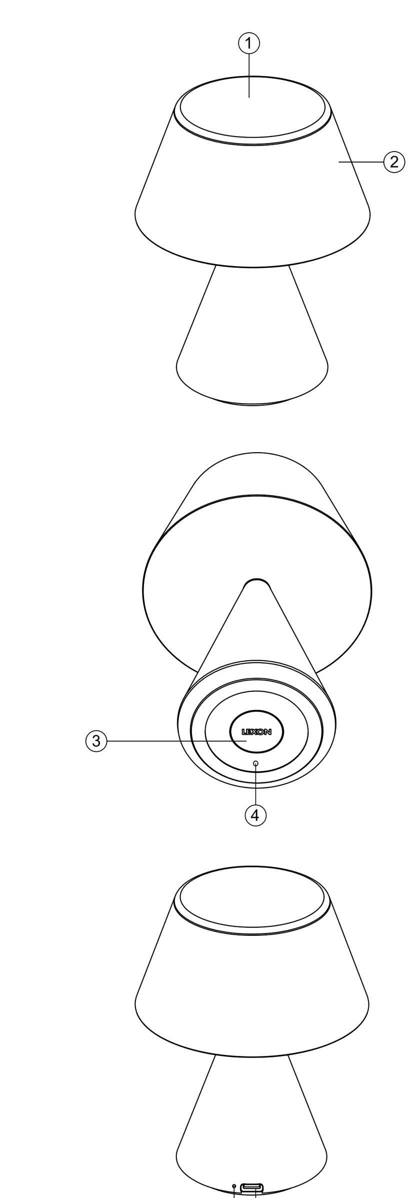

Design by Manuela Simonelli & Andrea Quaglio

ENGLISH

IN THE BOX
1x LUMA S **1x** USB Type-C charging cable **1x** User manual

PRODUCT OVERVIEW
1. Touch area (Lighting function)
2. Lamp
3. BT Button (for lamp synchronisation)
4. Reset key
5. LED indicator (battery & charging status)
6. USB Type-C charging port

FEATURES
• LED technology with 9 colors (warm white, cold white, blue, yellow, green, red, purple, light pink & light blue)
• Dimmable LED lights with memory system
• Synchronisable LED lamp (Bluetooth mesh network)
• Suitable for outdoor use (IPX4)
• Rechargeable

CHARGING
We recommend you to fully charge the battery before using LUMA S for the first time.
The initial full charge should take approximately 2 hours via USB charging .

LED information

Operation mode	LED status (Red LED)
Charging	LED indicator remains ON
In use	LED indicator remains OFF
Fully charged	LED indicator remains OFF

Charge with USB cable
1. Plug the provided USB Type-C cable into the charging port of LUMA S.
2. Plug the USB end of the cable into any computer or any DC 5V power supply charger.

OPERATING INSTRUCTIONS
Setting up one LUMA S lamp
• Touch the top of the lamp to turn it ON.
• There are 9 colors options you can select by simply touching the top of the lamp.
• To adjust brightness, touch the top area until you reached the desired brightness then release.
• To turn OFF the light, wait 3 seconds after the color selection then touch again.
The last color set will be remembered for next time.

Note: If you want to set LUMA S in cool and warm light mode only, quickly tap 3 times on the top area. To return to full set lighting mode, repeat the procedure.

Syncing several LUMA S lamps (Interconnection network)
Syncing LUMA S with one or multiple LUMA S lamps does not require any third-party software/device.
To enjoy the multiple bulbs synchronization feature, follow below instructions:

1. Press and hold the BT button at the bottom of each lamp for 3 seconds to turn ON the communication module.
The Blue LED will start flashing.
2. Select one of the lamps and press the BT button twice to initiate the multi-pairing procedure.
Once procedure is complete, all lamps will be on the same color setting.
The lamp used for connection is now identified a MASTER in the system, its LED will keep flashing while others are turned OFF

You can now interact from any lamp the change the color, adjust brightness or turn ON & OFF all lamps at once.

Important note: Bluetooth will automatically turn off after the lamp has been off for 60 minutes.
If you enable the Bluetooth® on one of your lamps to connect it to the network, but do not complete the pairing, the lamp's Bluetooth mode will turn off after 3 minutes automatically

Add one or more LUMA S lamps to the network
1. To add one or more LUMA S lamps to the network, simply to it (them) ON by pressing and holding the BT button on each unit for 3 seconds.
2. Press once on the pairing button of any lamp from the existing network (repeat the procedure with any new device).

Exclusive LOCK NETWORK feature
LUMA S is equipped with a unique locking system allowing only One lamp to control all others, preventing any change of color, brightness or even turn ON/OFF to be made from any other lamp in the network. The main lamp (MASTER) is the only one to control the network. All other lamps are becoming SLAVES.

To enable LOCK function, take the MASTER units and follow below instructions:

1. Press 5 times on the BT MASTER device button, it will send signal to ALL other lamps to LOCK.
2. In LOCK mode, only MASTER interact with other lamps. Its LED is double flashing every 3 seconds.
3. Network can be unlocked by quickly pressing 5 times on the BT button from the MASTER lamp

To change the MASTER device
1. Make sure the network is UNLOCKED
2. Quickly Press the BT button on any device for 10 times, this device will become the new MASTER device.
You can now LOCK and UNLOCK the network from this new device.

Important note: In LOCKED/UNLOCKED network mode, it is strongly recommended to always keep the MASTER device in charge or fully charged to get the best experience and avoid loss of control of the entire network.

Other working operations:
• To turn OFF ALL the lamps when the network is locked, double tap on the top of the MASTER device.
You'll need to tap on the MASTER again to turn all lamps back ON.
• To turn OFF only one lamp when the network is locked, long press on the BT button from more than 15 seconds until the lamp turns OFF. (This will remove the lamp from the network. Repeat the pairing procedure above to bring it back to the network)
• To reset the lamp, insert a thin object into the hole (4) under the lamp and press the key inside.
A manual reset allows you to reboot your device and correct miscellaneous bugs (unrecognized device, unstable Bluetooth connection...).

LED Information

Operation mode	LED status (Blue LED)
Ready to pair	Blinking quickly
Master device	Blinking twice every 3 seconds
Locked devices	Off

SAFETY PRECAUTIONS
• IPX4 water resistant device, resistant to rain, splash, and spray water.
• Never immerse your device in water to avoid internal short circuit, overheating, fire, deformation or even explosion of the battery.
• Do not store your device in very hot or cold areas. It is recommended to use your device at room temperatures.
• Do not attempt to service, repair or disassemble the device yourself.
• Make sure to respect the technical specifications for charging and never use a power adapter delivering more voltage output than the one indicated to avoid any irreversible damage to the internal circuit (DC Input: 5V)

PRODUCT SPECIFICATIONS
Material: Aluminium/ABS
Weight: 77g / 0.17 lbs
Dimensions: Ø6.9 x 8.1 cm / Ø2.72 x 3.19"
Max lumen output: 45 lm
Color temperature:
Warm white: 2700K
Cold white: 6500K
Battery voltage: 3.7V
Normal usage time
Up to 8h* (brightness at 75%
*varies according to product use, set light intensity and selected light color

Bluetooth® range: 10m
Frequency range: 2402M-2480MHZ
Input port: DC 5V
Battery type: Li-polymer
Battery capacity: 400 mAh
Charging system: USB Type-C
Charging time (USB Type-C): approx. 2 hours
Operating temperature: 0°C - 35°C
International warranty: 1 year

FRANÇAIS

DANS LA BOITE
1x Luma S **1x** Câble de charge USB Type-C **1x** Manuel d'utilisation

VUE D'ENSEMBLE
1. Surface tactile (fonction d'éclairage)
2. Lampe
3. Bouton BT (pour la synchronisation des lampes)
4. Bouton de réinitialisation
5. Indicateur LED (état de batterie/charge)
6. Port de charge USB Type-C

FONCTIONNALITÉS
• Technologie LED avec 9 couleurs (blanc chaud, blanc froid, bleu, jaune, vert, rouge, violet, rose clair & bleu clair)
• Lampe avec variateur d'intensité et système de mémorisation
• Lampe LED synchronisable (réseau maillé Bluetooth)
• Adaptée pour une utilisation en extérieur (IPX4)
• Rechargeable

MISE EN CHARGE
Nous vous recommandons de charger complètement la batterie avant d'utiliser LUMA S pour la première fois. La charge initiale complète dure environ 2 heures via le port USB.

Informations sur l'indicateur LED

Mode	Statut de la LED (voyant rouge)
Chargement en cours	Le voyant reste allumé
Utilisation en cours	Le voyant reste éteint
Pleinement chargée	Le voyant reste éteint

Chargement par câble USB
1. Branchez le câble USB Type-C fourni dans le port de charge de LUMA S.
2. Branchez l'extrémité USB du câble sur n'importe quel ordinateur ou n'importe quel chargeur d'alimentation 5V.

INSTRUCTIONS D'UTILISATION
Utilisation d'une lampe LUMA S
• Appuyez une fois sur le haut de la lampe pour l'allumer.
• Il y a 9 options de couleurs que vous pouvez sélectionner en appuyant simplement sur le haut de la lampe.
• Pour régler la luminosité, Appuyez sur le haut de la lampe jusqu'à ce que vous atteigniez la luminosité souhaitée, puis relâchez.
• Pour éteindre la lampe, attendez 3 secondes après la sélection de la couleur puis appuyez à nouveau sur le haut de la lampe.
La dernière couleur sélectionnée reste en mémoire.

Remarque: si vous souhaitez régler LUMA S en mode lumière froide et chaude uniquement, appuyez 3 fois de suite sur le haut de la lampe. Pour revenir au mode d'éclairage avec toutes les couleurs, répétez la procédure.

Synchronisation de plusieurs lampes LUMA S (réseau interconnecté)
La synchronisation de LUMA S avec une ou plusieurs lampes LUMA S ne nécessite aucun logiciel/appareil tiers.
Pour profiter de la fonction de synchronisation des lampes, suivez les instructions ci-dessous :

1. Appuyez et maintenez enfoncé le bouton de synchronisation en bas de chaque lampe pendant 3 secondes pour activer le module de communication. La LED bleue se mettra à clignoter.
2. Sélectionnez l'une des lampes et appuyez deux fois sur le bouton de synchronisation pour procéder à la connexion de toutes les lampes.
Une fois la procédure terminée, toutes les lampes seront de la même couleur.
La lampe utilisée pour la connexion est maintenant identifiée en tant que lampe principale (MASTER) dans le système, sa LED continuera à clignoter tandis que les autres resteront éteintes.

Vous pouvez maintenant interagir avec n'importe quelle lampe pour changer la couleur, ajuster la luminosité ou allumer et éteindre toutes les lampes en même temps.

Remarque importante: le mode Bluetooth se désactive automatiquement après 60 minutes d'inactivité de la lampe.
Si vous activez le Bluetooth® sur l'une de vos lampes pour la connecter au réseau, mais que vous n'allez pas au bout de la configuration, le mode Bluetooth de la lampe s'éteindra automatiquement après 3 minutes.

Ajouter une ou plusieurs lampes LUMA S au réseau
1. Pour ajouter une ou plusieurs lampes LUMA S au réseau, il suffit de les allumer en appuyant sur le bouton de synchronisation de chaque appareil pendant 3 secondes.
2. Appuyez une fois sur le bouton de synchronisation de n'importe quelle lampe connectée sur le réseau existant (répétez la procédure avec tout nouvel appareil).

Fonction exclusive RÉSEAU VERROUILLÉ
LUMA S est équipé d'un système de verrouillage unique permettant à une seule lampe de contrôler toutes les autres, empêchant tout changement de couleur, de luminosité ou même d'allumage/extinction à partir de n'importe quelle autre lampe du réseau. La lampe principale (MASTER) est la seule à contrôler le réseau. Toutes les autres lampes deviennent des lampes TÉMOINS.

Pour activer le mode réseau verrouillé, prenez la lampe principale (MASTER) et suivez les instructions ci-dessous :

1. Appuyez 5 fois sur le bouton de synchronisation de la lampe principale (MASTER), il enverra un signal à TOUTES les autres lampes pour les verrouiller.
2. En mode verrouillé, seule la lampe MASTER peut contrôler les autres lampes. Sa LED clignote deux fois toutes les 3 secondes.
3. Le réseau peut être déverrouillé en appuyant rapidement 5 fois sur le bouton de synchronisation de la lampe principale MASTER.

Pour utiliser une autre lampe en tant que nouvelle lampe principale MASTER
1. Assurez-vous que le réseau est DÉVERROUILLÉ
2. Appuyez 10 fois sur le bouton de synchronisation de n'importe quelle lampe, cette lampe deviendra la nouvelle lampe principale MASTER. Vous pouvez maintenant VERROUILLER et DÉVERROUILLER le réseau à partir de cette lampe.

Remarque importante: en mode réseau VERROUILLÉ/DÉVERROUILLÉ, il est fortement recommandé de toujours garder la lampe principale en charge ou complètement chargée pour obtenir la meilleure expérience et éviter de perdre le contrôle de l'ensemble du réseau.

Autres opérations:
• Pour éteindre TOUTES les lampes lorsque le réseau est verrouillé, appuyez deux fois sur le haut de la lampe principale MASTER. Vous devrez appuyer à nouveau sur la lampe MASTER pour rallumer toutes les lampes.
• Pour éteindre une seule lampe lorsque le réseau est verrouillé, appuyez longuement sur le bouton de synchronisation pendant plus de 15 secondes jusqu'à ce que la lampe s'éteigne. (Cela supprimera la lampe du réseau. Répétez la procédure de synchronisation mentionnée plus haut pour la réintégrer dans le réseau.)
• Pour réinitialiser la lampe, insérez un objet fin dans le trou (4) situé sous la lampe et appuyez sur le bouton à l'intérieur. La réinitialisation manuelle vous permet de redémarrer votre appareil et de corriger divers bugs (appareil non reconnu, connexion Bluetooth instable...).

Informations sur le voyant LED

Mode de fonctionnement	Statut de la LED (voyant bleu)
Prêt à être synchronisée	Le voyant clignote rapidement
Lampe principale MASTER	Le voyant clignote toutes les 3 secondes
Lampes verrouillées	Le voyant reste éteint

PRÉCAUTIONS DE SÉCURITÉ
• Appareil étanche IPX4, résistant à la pluie, aux éclaboussures et aux jets d'eau.
• N'immergez jamais votre appareil dans l'eau afin d'éviter un court-circuit interne, une surchauffe, un incendie, une déformation ou même une explosion de la batterie.
• Ne placez pas votre appareil dans des endroits très chauds ou très froids. Il est recommandé de l'utiliser à température ambiante.
• N'essayez pas d'entretenir, de réparer ou de démonter l'appareil vous-même.
• Veillez à respecter les spécifications techniques pour la charge et n'utilisez jamais un adaptateur de courant délivrant une tension de sortie supérieure à celle indiquée afin d'éviter tout dommage irréversible au circuit interne.

SPÉCIFICATIONS DU PRODUIT
Matériaux: Aluminium/ABS
Poids: 77g
Dimensions: Ø6.9 x 8.1 cm
Rendement lumineux max: 45 lm
Température de couleur:
Blanc chaud : 2700K
Blanc froid : 6500K
Tension de la batterie: 3.7V
Durée d'utilisation normale:
Jusqu'à 8h* (luminosité à 75%)
*varie en fonction de l'utilisation du produit, de l'intensité lumineuse réglée et de la couleur de lumière sélectionnée.

Portée Bluetooth®: 10m
Plage de fréquences: 2402MHz-2480MHz
Port d'entrée: DC 5V
Type de batterie: Li-polymère
Capacité de la batterie: 400 mAh
Système de charge: USB Type-C
Température de fonctionnement: 0°C - 35°C
Garantie internationale: 1 an

DEUTSCH

LIEFERUMFANG
1x Luma S **1x** USB-Ladekabel Typ C **1x** Bedienungsanleitung

PRODUKTÜBERSICHT
1. Touchbereich (Beleuchtungsfunktion)
2. Lampe
3. BT-Taste (Schaltverbindung zwischen LUMA S-Lampen)
4. Reset-Taste
5. LED-Anzeige (Akku- und Ladestatus)
6. USB-Ladeanschluss Typ C

FEATURES
• LED-Technologie mit 9 Farben (Warmweiß, Kaltweiß, Blau, Gelb, Grün, Rot, Lila, Hellrosa und Hellblau)
• Dimmbare LED-Leuchten mit Speichersystem
• Verschaltbare LED-Lampe (Bluetooth-Mesh-Netzwerk)
• Für den Außeneinsatz geeignet (IPX4)
• Aufladbar

LADEN
Wir empfehlen Ihnen, den Akku vor der ersten Verwendung von LUMA S vollständig aufzuladen.
Das erste vollständige Aufladen sollte etwa 2 Stunden beim Laden mit einem USB-Kabel dauern.

LED-Informationen

Betriebsmodus	LED-Status (Rote LED)
Ladevorgang	LED-Anzeige bleibt AN
In Betrieb	LED-Anzeige bleibt AUS
Vollständig geladen	LED-Anzeige bleibt AUS

Aufladen mit USB-Kabel
1. Mitgeliefertes USB-Kabel Typ C in den Ladeanschluss des LUMA S stecken.
2. USB-Ende des Kabels in einen Computer oder ein beliebiges DC 5V-Netzteil stecken.

BEDIENUNGSANLEITUNG
Einstellen einer LUMA-S-Lampe
• Oberseite der Lampe berühren, um sie EINZUSCHALTEN.
• Es gibt 9 Farboptionen, die Sie durch einfaches Berühren der Oberseite der Lampe auswählen können.
• Zum Einstellen der Helligkeit den oberen Bereich berühren, bis die gewünschte Helligkeit erreicht ist, dann loslassen
• Zum AUSSCHALTEN 3 Sekunden lang nach der Farbauswahl warten und dann erneut berühren.
Die zuletzt eingestellte Farbe wird für das nächste Mal gespeichert.

Hinweis: Wenn Sie die LUMA S nur in den Modus kaltes oder warmes Licht setzen möchten, tippen Sie 3-mal schnell auf den oberen Bereich. Wiederholen Sie den Vorgang, um in den vollen Beleuchtungsmodus zurückzukehren.

Kopplung mehrerer LUMA-S-Lampen (Verbindungsnetzwerk)
Die Kopplung von LUMA S mit einer oder mehreren Luma-S-Lampen erfordert keine Software/Geräte von Drittanbietern.
Um die Funktion der Synchronisierung mehrerer Glühbirnen zu nutzen, befolgen Sie die nachstehenden Anweisungen:

1. BT-Taste am Boden jeder Lampe 3 Sekunden lang gedrückt halten, um das Kommunikationsmodul EINZUSCHALTEN.
Die blaue LED beginnt zu blinken.
2. Eine der Lampen auswählen und BT-Taste zweimal drücken, um den Vorgang der Mehrfachkopplung zu starten.
Wenn der Vorgang abgeschlossen ist, haben alle Lampen die gleiche Farbeinstellung.
Die Lampe, die für die Verbindung verwendet wurde, wird nun als MASTER im System identifiziert; ihre LED blinkt weiter, während die anderen AUSGESCHALTET sind

Sie können nun von jeder Lampe aus die Farbe ändern, die Helligkeit einstellen oder alle Lampen gleichzeitig EIN- und AUSSCHALTEN.

Wichtiger Hinweis: Bluetooth schaltet sich automatisch aus, wenn die Lampe 60 Minuten lang ausgeschaltet war.
Wenn Sie Bluetooth® an einer Ihrer Lampen aktivieren, um sie mit dem Netzwerk zu verbinden, aber die Kopplung nicht abschließen, schaltet sich der Bluetooth-Modus der Lampe nach 3 Minuten automatisch aus

Hinzufügen einer oder mehrerer LUMA-S-Lampen zum Netzwerk
1. Um eine oder mehrere LUMA-S-Lampen zum Netzwerk hinzuzufügen, schalten Sie sie einfach EIN, indem Sie die BT-Taste an jedem Gerät 3 Sekunden lang gedrückt halten.
2. Einmal auf die Kopplungstaste einer beliebigen Lampe des bestehenden Netzwerks drücken (den Vorgang bei jedem neuen Gerät wiederholen).

Exklusive NETZWERKSPERRFUNKTION
LUMA S ist mit einem einzigartigen Sperrsystem ausgestattet, welches ermöglicht, über nur eine Lampe alle anderen zu steuern, und verhindert, dass von einer anderen Lampe im Netzwerk die Farbe oder die Helligkeit geändert wird oder auch dass die Lampen EIN-/AUSGESCHALTET werden. Die Hauptlampe (MASTER) ist die einzige, die das Netzwerk steuert. Alle anderen Lampen werden zu SLAVES.

Um die SPERRFUNKTION zu aktivieren, nehmen Sie das MASTER-Gerät und befolgen Sie die nachstehenden Anweisungen:

1. BT-Taste des MASTER-Geräts 5-mal drücken und es wird ein Signal an ALLE anderen Lampen zum SPERREN gesendet.
2. Im SPERRMODUS interagiert nur der MASTER mit anderen Lampen. Seine LED blinkt alle 3 Sekunden doppelt.
3. Das Netzwerk kann durch 5-maliges schnelles Drücken der BT-Taste an der MASTER-Lampe entsperrt werden.

Wechseln des MASTER-Geräts.
1. Stellen Sie sicher, dass das Netzwerk ENTSPERRT ist.
2. BT-Taste an einem beliebigen Gerät 10-mal schnell drücken und dieses Gerät wird zum neuen MASTER.
Nun können Sie das Netzwerk von diesem neuen Gerät aus SPERREN und ENTSPERREN.

Wichtiger Hinweis: Im Modus GESPERRTES/ENTSPERRTES Netzwerk wird dringend empfohlen dafür zu sorgen, dass das MASTER-Gerät immer geladen wird oder voll aufgeladen ist, um eine optimale Erfahrung zu gewährleisten und den Verlust der Kontrolle über das gesamte Netzwerk zu vermeiden.

Andere Arbeitsvorgänge:
• Zum AUSSCHALTEN ALLER Lampen bei gesperrtem Netzwerk zweimal auf die Oberseite des MASTER-Geräts tippen.
Um alle Lampen wieder EINZUSCHALTEN, müssen Sie erneut auf den MASTER tippen.
• Zum AUSSCHALTEN nur einer Lampe bei gesperrtem Netzwerk BT-Taste mehr als 15 Sekunden lang gedrückt halten, bis die Lampe AUSGEHT. (Damit wird die Lampe aus dem Netzwerk entfernt. Wiederholen Sie den oben beschriebenen Kopplungsvorgang, um sie wieder in das Netzwerk einzubinden.)
• Um die Lampe zu resetten, stecken Sie einen dünnen Gegenstand in das Loch (4) an der Unterseite der Lampe und drücken Sie die sich darin befindliche Taste.
Mit einem manuellen Reset können Sie Ihr Gerät neu starten und verschiedene Fehler beheben (nicht erkanntes Gerät, instabile Bluetooth-Verbindung ...).

LED-Informationen

Betriebsmodus	LED-Status (Blaue LED)
Zum Koppeln bereit	Blinkt schnell
Master-Gerät	Blinkt alle 3 Sekunden zweimal
Gesperrte Geräte	Aus

SICHERHEITSVORKEHRUNGEN
• Wasserdichtes Gerät gemäß IPX4: beständig gegen Regen, Spritz- und Sprühwasser.
• Tauchen Sie das Gerät niemals in Wasser ein, um einen internen Kurzschluss, Überhitzung, Entzündung, Verformung oder gar eine Explosion der Batterie zu vermeiden.
• Das Gerät nicht an sehr heißen oder sehr kalten Orten aufbewahren. Wir empfehlen, Ihr Gerät bei Raumtemperatur zu verwenden.
• Versuchen Sie nicht, das Gerät selbst zu warten, zu reparieren oder zu zerlegen.
• Um irreversible Schäden des inneren Stromkreises zu vermeiden, achten Sie auf die Einhaltung der technischen Spezifikationen für das Laden des Geräts und verwenden Sie niemals einen Adapter mit einer höheren als der angegebenen Ausgangsspannung (DC-Eingang: 5 V)

PRODUKTSPEZIFIKATIONEN
Material: Aluminium/ABS
Gewicht: 77 g / 0,17 lb
Größe: Ø6.9 x 8.1 cm / Ø2.72 x 3.19"
Maximale Lumenleistung: 45 lm
Farbtemperatur:
Warmweiß: 2700 K
Kaltweiß: 6500 K
Batteriespannung: 3,7 V
Normale Betriebsdauer
Bis zu 8 Std. (Helligkeit bei 75 %)
*variiert je nach Produktverwendung, eingestellter Lichtintensität und Lichtfarbe

Bluetooth®-Reichweite: 10 m
Frequenzbereich: 2402M-2480MHz
Eingangsport: DC 5 V
Batterietyp: Li-Polymer
Batteriekapazität: 400 mAh
Ladesystem: USB Typ C
Ladezeit (USB-Kabel Typ C): ca. 2 Stunden
Betriebstemperatur: 0°C - 35°C
Internationale Garantie: 1 Jahr

NEDERLANDS

IN DE DOOS
1x Luma S **1x** oplaadkabel USB Type-C **1x** gebruikershandleiding

PRODUCTOVERZICHT
1. Aanraakgebied (verlichtingsoptie)
2. Lamp
3. BT-knop (verbinding tussen LUMA S-lampen)
4. Reset-toets
5. Ledlampje (batterij en oplaadstatus)
6. Laadaansluiting USB type C

KENMERKEN
• Ledtechnologie met 9 kleuren (warmwit, koud wit, blauw, geel, groen, rood, paars, lichtroze en lichtblauw)
• Dimbare ledlampen met geheugensysteem
• Onderling te verbinden ledlampen (Bluetooth-meshnetwerk)
• Geschikt voor buitengebruik (IPX4)
• Oplaadbaar

OPLADEN
Wij raden u aan de batterij volledig op te laden voordat u de LUMA S voor de eerste keer gebruikt.
De eerste maal volledig opladen duurt circa 2 uur via USB.

Ledinformatie

Werkingsstand	Statuslampje (rood ledlampje)
Bezig met opladen	ledlampje blijft aan
In gebruik	ledlampje blijft uit
Volledig opgeladen	ledlampje blijft uit

Opladen via USB-kabel
1. Stop de meegeleverde USB type-C-kabel in de oplaadpoort van de Luma S.
2. Steek het USB-uiteinde van de kabel in een computer of een gelijkstroomoplader van 5 V.

BEDIENINGSINSTRUCTIES
Eén LUMA S-lamp instellen
• Raak de bovenkant van de lamp aan om deze aan te zetten.
• Er zijn 9 kleuropties die u selecteert door gewoon de bovenkant van de lamp aan te raken.
• Voor het bijstellen van de helderheid raakt u het bovengebied aan tot u de gewenste helderheid bereikt, waarna u loslaat.
• Voor het uitschakelen van het licht wacht u 3 seconden na kleurselectie en raakt u opnieuw aan.
De laatst ingestelde kleur wordt de volgende keer herinnerd.

Let op: Als u de LUMA S alleen op koel of warm licht wilt instellen, tikt u snel 3 keer op het bovengebied. Herhaal de procedure om terug te keren naar de volledige instelmodus van de verlichting.

Meerdere LUMA S-lampen met elkaar koppelen (onderling netwerk)
Voor het koppelen van de Luma S met een of meer Luma S-lampen is geen software of apparaat van derden nodig.
Volg de onderstaande aanwijzingen om gebruik te maken van synchronisatie van meerdere lampen.

1. Houd de BT-toets onderop elke lamp 3 seconden ingedrukt om de communicatiemodule in te schakelen.
Het blauwe ledlampje begint te knipperen.
2. Selecteer een van de lampen en druk twee keer op de BT-knop voor het starten van het koppelen.
Nadat dit is voltooid, hebben alle lampen dezelfde kleurinstelling.
De lamp die voor het koppelen is gebruikt, wordt nu in het systeem als MASTER aangegeven, en het ledlampje ervan blijft knipperen, terwijl die van andere lampen uitgaat.

U kunt nu vanaf elke lamp voor alle lampen tegelijk de kleur wijzigen, de helderheid bijstellen, inschakelen en uitschakelen.

Belangrijke opmerking: Bluetooth wordt automatisch uitgeschakeld nadat de lamp 60 minuten heeft uitgestaan.
Als u op een van de lampen Bluetooth® inschakelt voor verbinden met het netwerk maar het koppelen niet voltooit, wordt de Bluetooth van de lamp na 3 minuten automatisch uitgeschakeld.

Een of meer LUMA S-lampen aan het netwerk toevoegen
1. Om een of meer LUMA S-lampen aan het netwerk toe te voegen, schakelt u deze gewoon in door op elk apparaat de BT-knop 3 seconden ingedrukt te houden.
2. Druk één keer op de koppelingsknop van een lamp in het bestaande netwerk (herhaal dit voor elk nieuw apparaat).

Exclusieve netwerkvergrendeling
De LUMA S heeft een unieke vergrendeling waardoor met één lamp alle andere kunnen worden bediend en kleurwijziging, helderheidsinstelling, inschakelen en uitschakelen niet via een andere lamp op het netwerk mogelijk is. De hoofdlamp (MASTER) is de enige waarmee het netwerk kan worden bediend. Alle andere lampen worden SLAVE.

Voor het inschakelen van de vergrendeling voert u het onderstaande uit op het MASTER-apparaat:

1. Druk 5 keer op de BT-knop van het MASTER-apparaat. Door de MASTER wordt een signaal naar ALLE andere lampen verzonden om deze te vergrendelen.
2. Bij vergrendeling communiceert alleen de MASTER met andere lampen. Het ledlampje knippert elke 3 seconden dubbel.
3. U ontgrendelt het netwerk door 5 keer snel op de BT-knop van de MASTER-lamp te drukken.

Het MASTER-apparaat wijzigen
1. Verzeker u ervan dat het netwerk ONTGRENDELD is.
2. Druk 10 keer snel op de BT-knop van een van de apparaten. Dit apparaat wordt het nieuwe MASTER-apparaat.
U kunt het netwerk nu met dit nieuwe apparaat vergrendelen en ontgrendelen.

Belangrijke opmerking: Als het netwerk VERGRENDELD/ONTGRENDELD is, wordt het sterk aanbevolen het MASTER-apparaat opladend of volledig opgeladen te houden, voor het fijnste gebruik en voor het vermijden van verlies van controle over het hele netwerk.

Overige bedieningsmogelijkheden:
• Als u ALLE lampen wilt uitschakelen terwijl het netwerk vergrendeld is, tikt u twee keer bovenop het MASTER-apparaat.
U moet opnieuw op de MASTER tikken om alle lampen weer in te schakelen.
• Als u slechts één lamp wilt uitschakelen terwijl het netwerk vergrendeld is, drukt u langer dan 15 seconden op de BT-knop, tot de lamp uitgaat. (Hiermee verwijdert u de lamp uit het netwerk. Herhaal de koppeling zoals hierboven beschreven om de lamp weer in het netwerk op te nemen.)
• Om de lamp te resetten, steekt u een dun voorwerp in het gat (4) onder de lamp en drukt u op de interne toets.
Met een handmatige reset kunt u uw apparaat resetten en verschillende storingen corrigeren (apparaat niet herkend, instabiele Bluetooth-verbinding ...).

Led-informatie

Werkingsstand	Ledlampstatus (blauw ledlampje)
Klaar voor koppelen	Knippert snel
Masterapparaat	Knippert elke 3 seconden twee keer
Vergrendelde apparaten	Uit

VEILIGHEIDSMAATREGELEN
• IPX4 waterbestendig apparaat, bestand tegen regen en tegen opspattend en gespoten water.
• Dompel uw apparaat nooit onder in water. Dit kan leiden tot interne kortsluiting, oververhitting, brand, vervorming, of zelfs explosie van de batterij.
• Bewaar uw apparaat niet in zeer warme of zeer koude ruimtes. Het wordt aanbevolen om uw apparaat bij kamertemperatuur te gebruiken.
• Probeer het apparaat niet zelf te onderhouden, repareren of demonteren.
• Zorg ervoor dat u de technische specificaties voor het opladen in acht neemt en gebruik nooit een voedingsadapter die meer spanning levert dan aangegeven, om onherstelbare schade aan het interne circuit te voorkomen (DC-ingang: 5 V)

PRODUCTSPECIFICATIES
Materiaal: Aluminium/ABS
Gewicht: 77g / 0,17 lbs
Afmetingen: Ø6,9 x 8,1 cm / Ø2,72 x 3,19"
Maximale lichtstroom: 45 lm
Kleurtemperatuur:
Warmwit: 2700K
Koud wit: 6500K
Batterijspanning: 3,7V
Normale gebruikstijd
Maximaal 8 uur* (helderheid 75%)
*Varieert afhankelijk van het productgebruik, ingestelde lichtintensiteit en gekozen lichtkleur

Bluetooth® bereik: 10 m
Frequentiebereik: 2402M-2480MHZ
Ingangspoort: 5 V DC
Batterijtype: Li-polymeer
Batterijvermogen: 400 mAh
Laadsysteem: USB Type-C
Oplaadtijd (USB type-C): circa 2 uur
Bedrijfstemperatuur: 0 °C – 35 °C
Internationale garantie: 1 jaar

ITALIANO

CONTENUTO DELLA SCATOLA
1x LUMA S **1x** cavo di ricarica USB di tipo C **1x** Manuale d'uso

DESCRIZIONE DEL PRODOTTO
1. Area touch (funzione di illuminazione)
2. Spia
3. Pulsante BT (connessione tra le lampade LUMA S)
4. Pulsante di ripristino
5. Indicatore LED (stato batteria e ricarica)
6. Porta di ricarica USB tipo C

CARATTERISTICHE
• Tecnologia LED con 9 colori (bianco caldo, bianco freddo, blu, giallo, verde, rosso, viola, rosa chiaro e azzurro)
• Luci LED dimmerabili con sistema di memoria
• Lampada LED interconnettibile (rete mesh Bluetooth)
• Adatta per uso esterno (IPX4)
• Ricaricabile

RICARICA
Si consiglia di caricare la batteria completamente prima di usare LUMA S per la prima volta.
La ricarica completa iniziale dovrebbe richiedere circa 2 ore tramite ricarica USB.

Informazioni LED

Modalità di funzionamento	Stato LED (LED rosso)
Ricarica	Indicatore LED rimane ACCESO
Durante l'uso	Indicatore LED rimane SPENTO
Ricarica completa	Indicatore LED rimane SPENTO

Ricarica con cavo USB
1. Collegare il cavo USB tipo C fornito nella porta di ricarica di LUMA S.
2. Collegare la parte finale del cavo USB a qualsiasi computer o caricatore DC 5V.

ISTRUZIONI D'USO
Installazione di una lampada LUMA S
• Toccare la parte superiore della lampada per accenderla.
• È possibile selezionare 9 diversi colori semplicemente toccando la parte superiore della lampada.
• Per regolare la luminosità, toccare la parte superiore fino a raggiungere la luminosità desiderata, quindi rilasciare.
• Per spegnere la luce, attendere 3 secondi dopo la selezione del colore poi toccare di nuovo.
L'ultimo colore impostato rimarrà in memoria per la volta successiva.

Nota: Se si vuole impostare LUMA S solo in modalità di illuminazione fredda e calda, premere velocemente la parta superiore per 3 volte. Per ritornare alla modalità di illuminazione piena, ripetere la procedura.

Accoppiare più lampade LUMA S (Rete di interconnessione)
Accoppiare LUMA S con una o più lampade LUMA S non richiede alcun software/dispositivo di terze parti.
Per usufruire della funzione di sincronizzazione di più lampadine, seguire le istruzioni riportate di seguito:

1. Tenere premuto il pulsante BT sulla parte superiore di ogni lampada per 3 secondi per accendere il modulo di comunicazione.
Il LED blu inizierà a lampeggiare.
2. Selezionare una delle lampade e premere due volte il pulsante BT per avviare la procedura di accoppiamento multiplo.
Una volta completata la procedura, tutte le lampade saranno impostate sullo stesso colore.
La lampada utilizzata per il collegamento è ora identificata come MASTER nel sistema, il suo LED continuerà a lampeggiare mentre quelli delle altre lampade si spengono.

Ora è possibile interagire con qualsiasi lampada per cambiare il colore, regolare la luminosità o accendere e spegnere tutte le lampade contemporaneamente.

Nota importante: il Bluetooth si spegne automaticamente dopo un periodo di inattività della lampada di 60 minuti.
Se si attiva il Bluetooth® su una delle lampade per collegarla alla rete, ma non si completa l'accoppiamento, la modalità Bluetooth della lampada si spegne automaticamente dopo 3 minuti.

Aggiungere una o più lampade LUMA S alla rete
1. Per aggiungere una o più lampade LUMA S alla rete, è sufficiente accenderle tenendo premuto per 3 secondi il pulsante BT su ciascuna unità.
2. Premere una volta il pulsante di accoppiamento di qualsiasi lampada della rete esistente (ripetere la procedura con qualsiasi nuovo dispositivo).

Funzione esclusiva BLOCCO RETE
LUMA S è dotata di un esclusivo sistema di blocco che consente a una sola lampada di controllare tutte le altre, impedendo a qualsiasi altra lampada della rete di modificare il colore, la luminosità o persino di accendere/spegnere le altre lampade. La lampada principale (MASTER) è l'unica a controllare la rete. Tutte le altre lampade diventano SECONDARIE.

Per attivare la funzione BLOCCO, prendere le lampade MASTER e seguire le istruzioni riportate di seguito:

1. Premendo 5 volte il pulsante del dispositivo BT MASTER, si invierà il segnale a TUTTE le altre lampade per bloccarle.
2. In modalità BLOCCO, solo la lampada MASTER interagisce con le altre lampade. Il LED lampeggia due volte ogni 3 secondi.
3. La rete può essere sbloccata premendo rapidamente 5 volte il tasto BT dalla lampada MASTER.

Per modificare il dispositivo MASTER
1. Assicurarsi che la rete sia SBLOCCATA
2. Premere rapidamente il pulsante BT di qualsiasi dispositivo per 10 volte: questo dispositivo diventerà il nuovo dispositivo MASTER.
Ora è possibile BLOCCARE e SBLOCCARE la rete da questo nuovo dispositivo.

Nota importante: in modalità di rete BLOCCATA/SBLOCCATA, si raccomanda di mantenere sempre il dispositivo MASTER in carica o completamente carico per ottenere la migliore esperienza ed evitare la perdita di controllo dell'intera rete.

Altre funzioni:
• Per spegnere TUTTE le lampade quando la rete è bloccata, toccare due volte la parte superiore del dispositivo MASTER.
Per riaccendere tutte le lampade, toccare nuovamente la lampada MASTER.
• Per spegnere solo una lampada quando la rete è bloccata, tenere premuto il tasto BT per più di 15 secondi finché la lampada non si spegne. (La lampada sarà rimossa dalla rete. Ripetere la procedura di accoppiamento indicata per ricollegare la lampada alla rete).
• Per resettare la lampada, inserire un oggetto sottile nel foro (4) sotto la lampada e premere il pulsante all'interno.
Un ripristino manuale consente di riavviare il dispositivo e di correggere vari bug (dispositivo non riconosciuto, connessione Bluetooth instabile...).

Informazioni LED

Modalità di funzionamento	Stato LED (LED blu)
Pronto per accoppiare	Lampeggio veloce
Dispositivo master	Lampeggia due volte ogni 3 secondi
Dispositivi bloccati	Spento

PRECAUZIONI DI SICUREZZA
• Dispositivo impermeabile IPX4, resistente a pioggia, schizzi e spruzzi d'acqua.
• Non immergere il dispositivo in acqua per evitare corto circuiti interni, surriscaldamento, incendio, deformazione o persino esplosione della batteria.
• Non conservare il dispositivo in aree molto calde o molto fredde. Si consiglia di utilizzare il dispositivo a temperatura ambiente.
• Non tentare di eseguire la manutenzione, riparare o smontare il dispositivo senza assistenza.
• Assicurarsi di rispettare le specifiche tecniche per la ricarica e non usare mai un adattatore di alimentazione con voltaggio di uscita superiore a quello indicato per evitare qualsiasi danno irreversibile al circuito interno (DC Input: 5V)

SPECIFICHE DI PRODOTTO
Materiale: Alluminio/ABS
Peso: 77 g / 0,17 lbs
Dimensioni: Ø6,9 x 8,1 cm / Ø2,72 x 3,19"
Uscita lumen massima: 45 lm
Temperatura di colore:
Bianco caldo: 2700K
Bianco freddo: 6500K
Voltaggio della batteria: 3,7V
Tempo di utilizzo normale
Fino a 8 ore* (luminosità al 75%)
*varia in base all'utilizzo del prodotto, all'intensità luminosa impostata e al colore della luce selezionato

Campo Bluetooth®: 10 m
Campo di frequenza: 2402M-2480MHZ
Porta di ingresso: DC 5 V
Tipo di batteria: Li-polimero
Capacità della batteria: 400 mAh
Sistema di ricarica: USB Tipo C
Tempo di ricarica (USB Tipo C): circa 2 ore
Temperatura di funzionamento: 0°C - 35°C
Garanzia internazionale: 1 anno

ESPAÑOL

CONTENIDO DE LA CAJA
Un LUMA S **Un** cable de carga USB de tipo C **Unas** instrucciones de uso

CARACTERÍSTICAS DEL PRODUCTO
1. Área de control táctil (función de iluminación)
2. Lámpara
3. Botón BT (conexión entre lámparas LUMA S)
4. Botón de restablecimiento
5. Indicador LED (estado de la batería y estado de carga)
6. Puerto de carga USB de tipo C

CARACTERÍSTICAS
• Tecnología LED con 9 colores (blanco cálido, blanco frío, azul, amarillo, verde, rojo, morado, rosa claro y azul claro)
• Luces LED con brillo regulable y sistema de memoria
• Lámpara LED interconectable (red de malla Bluetooth)
• Adecuada para uso en exteriores (IPX4)
• Recargable

CARGA
Le recomendamos que cargue completamente la batería antes de usar LUMA S por primera vez.
La carga completa inicial debe llevar aproximadamente 2 horas si se realiza a través de USB.

Información de los LED

Modo de operación	Estado del LED (LED rojo)
Carga	El indicador LED permanece encendido.
En uso	El indicador LED permanece apagado.
Carga completada	El indicador LED permanece apagado.

Carga con el cable USB
1. Conecte el cable USB de tipo C suministrado en el puerto de carga de Luma S
2. Conecte el extremo USB del cable a cualquier ordenador o a cualquier cargador de corriente continua de 5 V.

INSTRUCCIONES DE USO
Configuración de una lámpara LUMA S
• Toque la parte superior de la lámpara para encenderla.
• Hay 9 opciones de color que puede seleccionar tocando simplemente la parte superior de la lámpara.
• Para ajustar el brillo, toque el área superior hasta que consiga el nivel de brillo que desee. Una vez alcanzado este nivel de brillo, levante el dedo.
• Para apagar la luz, espere 3 segundos tras la selección del color y, a continuación, vuelva a tocar el área de control táctil.
El último ajuste del color se recordará para la próxima vez que utilice la lámpara.

Nota: Si únicamente desea ajustar LUMA S en modo de luz fría y cálida, toque rápido el área superior 3 veces. Para volver al modo de opciones completas de iluminación, repita el procedimiento.

Emparejamiento de varias lámparas LUMA S (red de interconexión)
El emparejamiento de Luma S con una o varias lámparas Luma S no requiere ningún software ni dispositivo de terceros.
Para utilizar la función de sincronización de varias lámparas, siga estas instrucciones:

1. Mantenga pulsado durante 3 segundos el botón BT ubicado en la parte inferior de cada lámpara a fin de encender el módulo de comunicación.
El LED azul empezará a parpadear.
2. Seleccione una de las lámparas y pulse el botón BT dos veces para iniciar el procedimiento de emparejamiento múltiple.
Una vez que se haya completado el procedimiento, se aplicarán a todas las lámparas los mismos ajustes del color.
La lámpara utilizada para la conexión se identificará en el sistema como lámpara MAESTRA y su LED permanecerá en estado intermitente, mientras que los demás se apagarán.

A partir de este momento, podrá cambiar el color, ajustar el brillo o encender y apagar todas las lámparas a la vez desde cualquier lámpara.

Nota importante: La función Bluetooth se desactivará automáticamente cuando la lámpara haya estado apagada durante 60 minutos.
Si activa la función Bluetooth® en una de sus lámparas para conectarla a la red, pero no realiza el emparejamiento, el modo Bluetooth de la lámpara se desactivará automáticamente transcurridos 3 minutos.

Instrucciones para añadir una o más lámparas LUMA S a la red
1. Para añadir una o más lámparas LUMA S a la red, basta con que las active manteniendo pulsado durante 3 segundos el botón BT en cada unidad.
2. Pulse una vez el botón de emparejamiento de cualquiera de las lámparas de la red (repita el procedimiento para cualquier nuevo dispositivo que desee añadir).

Función exclusiva de BLOQUEO DE LA RED
LUMA S cuenta con un sistema de bloqueo especial pensado para que una única lámpara controle todas las demás, de manera que no puedan realizarse cambios en el color, ajustes en el brillo o incluso el encendido y apagado desde las demás lámparas de la red. La lámpara principal (MAESTRA) es la única que controlará la red. Todas las demás lámparas serán lámparas ESCLAVAS.

Para activar la función de BLOQUEO, tome la unidad maestra y realice lo siguiente:

1. Pulse 5 veces el botón BT del dispositivo MAESTRO: este enviará una señal de BLOQUEO a TODAS las demás lámparas.
2. En el modo de BLOQUEO, solo la lámpara MAESTRA podrá interactuar con las demás lámparas. Su LED parpadeará 2 veces cada 3 segundos.
3. La red puede desbloquearse pulsando rápidamente 5 veces el botón BT en la lámpara MAESTRA.

Cambio de dispositivo MAESTRO
1. Asegúrese de que la red esté DESBLOQUEADA.
2. Pulse rápidamente 10 veces el botón BT en cualquier dispositivo: este dispositivo se convertirá en el nuevo dispositivo MAESTRO.
A partir de este momento, ya podrá BLOQUEAR y DESBLOQUEAR la red desde este dispositivo.

Nota importante: En el modo de red BLOQUEADA/DESBLOQUEADA, se recomienda encarecidamente mantener siempre el dispositivo MAESTRO en estado de carga o totalmente cargado con el fin de disfrutar de la mejor experiencia posible y evitar perder el control sobre toda la red.

Otras operaciones:
• Para apagar TODAS las lámparas cuando la red se haya bloqueado, toque 2 veces el área superior del dispositivo MAESTRO. Deberá volver a tocar el área superior del dispositivo MAESTRO para volver a encender todas las lámparas.
• Para apagar solo una lámpara cuando la red se haya bloqueado, mantenga pulsado el botón BT durante más de 15 segundos hasta que la lámpara se apague. (Esta acción desconectará la lámpara de la red. Para volver a conectarla a la red, repita el proceso de emparejamiento previamente descrito.)
• Si desea restablecer la lámpara, introduzca un objeto fino en el orificio (4) ubicado en la parte inferior de esta para pulsar el botón interno.
El restablecimiento manual le permite reiniciar el dispositivo y corregir diversos fallos (dispositivo no reconocido, conexión Bluetooth inestable, etc.).

Información de los LED

Modo de operación	Estado del LED (LED azul)
Listo para el emparejamiento	Parpadea rápido.
Dispositivo maestro	Parpadea 2 veces cada 3 segundos.
Dispositivos bloqueados	Apagado

PRECAUCIONES DE SEGURIDAD
Dispositivo con un nivel de protección IPX4 frente al agua, protección frente a la lluvia, las salpicaduras y el agua pulverizada.
• Para evitar los cortocircuitos internos, los sobrecalentamientos, los incendios, las deformaciones o incluso la explosión de la batería, nunca sumerja el dispositivo en agua.
• No guarde el dispositivo en lugares muy cálidos o muy fríos. Se recomienda usar el dispositivo a temperatura ambiente.
• No intente reparar ni desmontar el dispositivo por su cuenta.
• Para evitar daños irreversibles en el circuito interno (entrada de CC de 5 V), asegúrese de respetar las especificaciones técnicas de carga y no utilice nunca un adaptador de corriente con una salida de tensión superior a la indicada.

ESPECIFICACIONES DEL PRODUCTO
Material: aluminio/ABS
Peso: 77 g (0,17 lb)
Dimensiones: Ø6,9 x 8,1 cm (Ø2,72 x 3,19")
Lúmenes máx.: 45 lm
Temperatura de color:
Blanco cálido: 2700K
Blanco frío: 6500K
Tensión de las pilas: 3,7 V
Tiempo de uso normal
Hasta 8 h* (con un 75 % de brillo)
*Varía en función del uso del producto, la intensidad de la luz y el color seleccionado.

Rango de alcance de Bluetooth®: 10 m
Rango de frecuencia: 2402-2480 MHz
Puerto de entrada: CC 5 V
Tipo de pilas: polímero de litio
Capacidad de la batería: 400 mAh
Sistema de carga: USB de tipo C
iempo de carga (USB de tipo C): aprox. 2 h
Temperatura de funcionamiento: 0-35 °C
Garantía internacional: 1 año

PORTUGUÊS

INCLUÍDO NA CAIXA
1x LUMA S **1x** Cabo de carregamento USB tipo C **1x** Manual do utilizador

RESUMO DO PRODUTO
1. Área tátil (função de iluminação)
2. Lâmpada
3. Botão BT (ligação entre as lâmpadas LUMA S)
4. Botão de reinício
5. Indicador LED (estado da bateria e do carregamento)
6. Porta de carregamento USB tipo C

CARACTERÍSTICAS
• Tecnologia LED com 9 cores (branco quente, branco frio, azul, amarelo, verde, encarnado, roxo, rosa claro e azul claro)
• Luzes LED ajustáveis com sistema de memória
• Lâmpada LED interconectável (rede de malha Bluetooth)
• Adequado para utilização no exterior (IPX4)
• Recarregável

CARREGAMENTO
Recomendamos que carregue totalmente a bateria antes de utilizar a LUMA S pela primeira vez.
O carregamento completo inicial deverá demorar aproximadamente 2 horas por USB.

Informações das luzes LED

Modo de funcionamento	Estado do LED (LED vermelho)
Carregamento	O indicador LED permanece aceso
Em utilização	O indicador LED permanece apagado
Totalmente carregado	O indicador LED permanece apagado

Carregamento com cabo USB
1. Ligue o cabo USB tipo C fornecido à porta de carregamento da LUMA S.
2. Ligue a extremidade USB do cabo ao computador ou a qualquer carregador de alimentação CC de 5 V.

INSTRUÇÕES DE FUNCIONAMENTO
Instalação de uma lâmpada LUMA S
• Toque na parte superior da lâmpada para ligar.
• Há 9 opções de cores que pode selecionar tocando na parte superior da lâmpada.
• Para ajustar a luminosidade, toque na área superior até conseguir o brilho desejado e depois solte.
• Para desligar a luz, aguarde 3 segundos após selecionar a cor e depois toque novamente.
O último conjunto de cores ficará na memória e será apresentado da próxima vez que usar o aparelho.

Nota: se quiser colocar a LUMA S apenas em modo de luz fria e quente, toque rapidamente 3 vezes na área superior. Para voltar ao modo de iluminação completo, repita o procedimento.

Emparelhamento de várias lâmpadas LUMA S (rede de interligação)
O emparelhamento da LUMA S com uma ou várias lâmpadas LUMA S não requer qualquer software/dispositivo externo.
Para utilizar a função de sincronização de múltiplas lâmpadas, siga as instruções abaixo:

1. Prima e mantenha premido o botão BT na parte inferior de cada lâmpada durante 3 segundos para ligar o módulo de comunicação.
O LED azul começa a piscar.
2. Selecione uma das lâmpadas e prima duas vezes o botão BT para iniciar o procedimento de emparelhamento.
Uma vez concluído o procedimento, todas as lâmpadas ficarão com a mesma configuração de cor.
A lâmpada utilizada para a ligação é agora identificada como "MASTER" no sistema e o respetivo LED continua a piscar enquanto as outras estão desligadas

Pode agora interagir a partir de qualquer lâmpada para mudar a cor, ajustar a luminosidade ou ligar e desligar todas as lâmpadas de uma só vez.

Nota importante: o Bluetooth desliga-se automaticamente quando a lâmpada fica desligada durante 60 minutos.
Se ativar o Bluetooth® numa das lâmpadas para ligá-la à rede, mas não fizer o emparelhamento, o modo Bluetooth da lâmpada desliga-se automaticamente após 3 minutos

Acrescentar uma ou mais lâmpadas LUMA S à rede
1. Para adicionar uma ou mais lâmpadas LUMA S à rede, basta ligá-la(s) premindo o botão BT em cada unidade durante 3 segundos.
2. Prima uma vez o botão de emparelhamento de qualquer lâmpada da rede existente (repita o procedimento com qualquer dispositivo novo).

Funcionalidade exclusiva "BLOQUEAR REDE"
A LUMA S está equipada com um sistema único de bloqueio que permite que apenas uma lâmpada controle todas as outras, impedindo qualquer mudança de cor e luminosidade ou mesmo ligar/desligar a partir de qualquer outra lâmpada na rede. A lâmpada principal ("MASTER") é a única a controlar a rede. Todas as outras lâmpadas são secundárias ("SLAVES").

Para ativar a função de bloqueio, pegue nas unidades "MASTER" e siga as instruções abaixo:

1. Prima 5 vezes o botão BT MASTER - este enviará o sinal a TODAS as outras lâmpadas para BLOQUEAR.
2. No modo de BLOQUEIO, apenas a "MASTER" interage com as outras lâmpadas. O LED pisca duas vezes a cada 3 segundos.
3. Para desbloquear a rede, prima rapidamente 5 vezes o botão BT na lâmpada "MASTER"

Para mudar o dispositivo principal ("MASTER")
1. Certifique-se de que a rede está DESBLOQUEADA
2. Prima rapidamente o botão BT em qualquer dispositivo 10 vezes - este dispositivo tornar-se-á o novo dispositivo principal ("MASTER").
Pode agora BLOQUEAR e DESBLOQUEAR a rede a partir deste novo dispositivo.

Nota importante: no modo de rede BLOQUEADA/DESBLOQUEADA, recomenda-se manter sempre o dispositivo principal ("MASTER") a carregar ou totalmente carregado para obter a melhor experiência e evitar a perda de controlo da rede toda.

Outras operações de funcionamento:
• Para desligar TODAS as lâmpadas quando a rede está bloqueada, toque duas vezes na parte superior do dispositivo principal ("MASTER").
Terá de tocar novamente no "MASTER" para voltar a ligar todas as lâmpadas.
• Para desligar apenas uma lâmpada quando a rede está bloqueada, mantenha premido o botão BT durante mais de 15 segundos até que a lâmpada se desligue. (Isto irá remover a lâmpada da rede. Repita o procedimento de emparelhamento acima para voltar a colocá-la na rede)
• Para reiniciar a lâmpada, introduza um objeto fino no orifício (4) por baixo da lâmpada e prima o botão no interior.
Uma reposição manual permite reiniciar o seu dispositivo e corrigir vários erros (dispositivo não reconhecido, ligação Bluetooth instável...).

Informações das luzes LED

Modo de funcionamento	Estado do LED (LED azul)
Pronto para emparelhar	Pisca rapidamente
Dispositivo principal	Pisca duas vezes a cada 3 segundos
Dispositivos bloqueados	Desligado

PRECAUÇÕES DE SEGURANÇA
• Dispositivo IPX4 resistente à água, resistente à chuva, salpicos e água pulverizada.
• Nunca mergulhe o dispositivo em água para evitar curto-circuito interno, sobreaquecimento, incêndio, deformação ou mesmo explosão da bateria.
• Não guarde o dispositivo em zonas muito quentes ou frias. Recomenda-se a utilização do aparelho à temperatura ambiente.
• Não tente fazer a manutenção, reparação ou desmontagem do dispositivo por conta própria.
• Respeite as especificações técnicas de carregamento e nunca utilize um adaptador de energia que forneça mais tensão de saída do que a indicada para evitar danos irreversíveis ao circuito interno (entrada CC: 5 V)

ESPECIFICAÇÕES DO PRODUTO
Material: Alumínio/ABS
Peso: 77g / 0,17 lbs
Dimensões: Ø6,9 x 8,1 cm / Ø2,72 x 3,19"
Máxima saída de lúmen: 45 lm
Temperatura da cor:
Branco quente: 2700 K
Branco frio: 6500 K
Tensão da bateria: 3,7 V
Tempo normal de utilização
Até 8 h* (luminosidade a 75%)
*varia de acordo com a utilização do produto, a intensidade da luz definida e a cor da luz selecionada

Alcance do Bluetooth®: 10 m
Banda de frequências: 2402 M-2480 MHz
Porta de entrada: CC 5 V
Tipo de bateria: Polímero de lítio
Capacidade da bateria: 400 mAh
Sistema de carregamento: USB Type-C
Tempo de carregamento (USB Type-C): aprox. 2 horas
Temperatura de funcionamento: 0 °C - 35 °C
Garantia internacional: 1 ano

РУССКИЙ

КОМПЛЕКТАЦИЯ
1 x LUMA S **1 x** зарядный кабель USB Type-C **1 x** Руководство пользователя

КРАТКИЕ СВЕДЕНИЯ О ПРОДУКТЕ
1. Сенсорная область (Функция освещения)
2. Лампа
3. Кнопка BT (соединение между лампами LUMA S)
4. Кнопка сброса
5. Светодиодный индикатор (аккумулятор и состояние зарядки)
6. Зарядный разъем USB Type-C

ХАРАКТЕРИСТИКИ
• Светодиодная технология с 9 цветами (теплый белый, холодный белый, синий, желтый, зеленый, красный, фиолетовый, светло-розовый и голубой)
• Светодиодные индикаторы с регулируемой яркостью и системой памяти
• Объединяемая в сеть светодиодная лампа (ячеистая Bluetooth-сеть)
• Подходит для использования вне помещения (IPX4)
• Зарядка

ЗАРЯДКА
Рекомендуется полностью зарядить аккумулятор перед первым использованием LUMA S.
Первоначальная полная зарядка займет около 2 часов при зарядке через USB.

Информация по светодиодам

Режим работы	Состояние индикатора (Красный светодиод)
Зарядка	Светодиод продолжает гореть
Используется	Светодиод остается выключенным
Полностью заряжено	Светодиод остается выключенным

Зарядка с помощью USB-кабеля
1. Подсоедините входящий в комплект кабель USB Type-C к зарядному порту LUMA S.
2. Подсоедините конец кабеля с USB-разъемом к любому компьютеру или адаптеру питания постоянного тока 5В.

ИНСТРУКЦИЯ ПО ЭКСПЛУАТАЦИИ
Настройка одной лампы LUMA S
• Для включения лампы коснитесь ее верхней части.
• Имеется 9 цветовых вариантов освещения: переключение производится простого касания верха лампы.
• Для регулировки яркости удерживайте руку на верхней части, пока не достигнете желаемого уровня яркости.
• Для выключения света подождите 3 секунды после выбора цвета, а затем коснитесь еще раз.
При следующем включении будет использован последний заданный цвет.

Примечание: Если вы хотите настроить LUMA S только на режим холодного или теплого света, трижды быстро коснитесь верхней части. Повторите данную процедуру для возврата в режим полной настройки освещения.

Сопряжение нескольких ламп LUMA S (Сеть с внутрисхемной коммутацией)
Сопряжение LUMA S с одной или несколькими лампами LUMA S не требует использования стороннего ПО/устройства.
Для использования функции синхронизации нескольких ламп следуйте приведенным ниже указаниям:

1. Для включения модуля связи нажмите и удерживайте в течение 3 секунд кнопку BT в нижней части каждой лампы.
Начнет мигать светодиод синего цвета.
2. Для начала сопряжения нескольких устройств выберите одну из ламп и дважды нажмите кнопку BT.
По завершении процедуры все лампы будут настроены на одну цветовую схему.
Лампа, используемая для соединения, теперь обозначается в системе как MASTER (главная), ее светодиоды будут продолжать мигать, светодиоды остальных же будут выключены.

Теперь вы можете с любой лампы менять цвет, регулировать яркость или включать-выключать все лампы одновременно.

Важное примечание: Bluetooth автоматически отключится через 60 минут после выключения лампы.
Если вы включите Bluetooth® на одной из ламп, чтобы включить ее в сеть, но не выполните сопряжение, режим Bluetooth в лампе автоматически отключится через 3 минуты.

Добавьте в сеть одну или несколько ламп LUMA S
1. Чтобы добавить в сеть одну или несколько ламп LUMA S, просто включите их, нажав и удерживая кнопку BT на каждом устройстве в течение 3 секунд.
2. Один раз нажмите кнопку сопряжения любой лампы в существующей сети (повторите процедуру для каждого нового устройства).

Эксклюзивная функция LOCK NETWORK
LUMA S оснащена уникальной системой блокировки, позволяющей с помощью только одной лампы управлять всеми остальными, чтобы предотвратить изменение цвета, яркости или даже включение-выключение с любой другой лампы в сети. Сеть управляется исключительно с главной лампы (MASTER). Все остальные лампы становятся SLAVES (подчиненными).

Для включения функции LOCK (блокировки) используйте устройства MASTER и следуйте приведенным ниже указаниям:

1. 5 раз нажмите кнопку BT на устройстве MASTER — и оно направит на ВСЕ остальные устройства сигнал LOCK.
2. В режиме LOCK на остальные лампы воздействует только лампа MASTER. Ее светодиоды дважды мигает каждые 3 секунды.
3. Сеть может быть разблокирована путем быстрого 5-кратного нажатия кнопки BT на лампе MASTER

Для смены устройства MASTER
1. Убедитесь в том, что сеть РАЗБЛОКИРОВАНА
2. 10 раз быстро нажмите кнопку BT на любом устройстве — и оно станет новым устройством MASTER.
Теперь вы можете БЛОКИРОВАТЬ и РАЗБЛОКИРОВАТЬ сеть с этого нового устройства.

Важное примечание: В режиме БЛОКИРОВАННОЙ/РАЗБЛОКИРОВАННОЙ сети настоятельно рекомендуется, чтобы устройство MASTER постоянно заряжалось или было полностью заряжено, чтобы обеспечить максимальное удобство пользования и предотвратить утрату контроля над всей сетью.

Прочие рабочие операции:
• Для выключения ВСЕХ ламп блокированной сети дважды хлопните по верхней части устройства MASTER.
Для повторного включения всех ламп вам потребуется вновь хлопнуть по устройству MASTER.
• Для выключения только одной лампы в блокированной сети нажмите и удерживайте кнопку BT не менее 15 секунд, пока лампа не выключится. (Это приведет к удалению лампы из сети. Для ее повторного включения в сеть повторите описанную выше процедуру сопряжения)
• Для сброса настроек лампы вставьте тонкий предмет в отверстие (4) под лампой и нажмите кнопку внутри.
Ручной сброс позволяет перезагрузить ваше устройство и устранить различные неполадки (неопознанное устройство, нестабильное Bluetooth-соединение и т. п.).

Информация по светодиодам

Режим работы	Состояние светодиода (Синий светодиод)
Готово к сопряжению	Краткое мерцание
Главное устройство	Двойное мерцание каждые 3 секунды
Заблокированные устройства	Выключено

МЕРЫ ПРЕДОСТОРОЖНОСТИ
• Водостойкое устройство класса IPX4: устойчиво к воздействию дождя, брызг и распыляемой воды.
• Ни при каких обстоятельствах не помещайте устройство в воду во избежание короткого замыкания, перегрева, воспламенения, деформации или даже взрыва батареи.
• Не храните устройство в местах с очень высокой или низкой температурой. Устройством рекомендуется пользоваться при комнатной температуре.
• Не пытайтесь обслуживать, ремонтировать или разбирать устройство самостоятельно.
• Во избежание необратимого повреждения внутренней цепи обязательно соблюдайте технические условия зарядки и ни при каких обстоятельствах не используйте адаптер питания с выходным напряжением, превышающим указанное (Вход постоянного тока: 5 В)

ХАРАКТЕРИСТИКИ ИЗДЕЛИЯ
Материал: Алюминий/АБС-пластик
Вес: 77 г / 0,17 фунта
Размеры: Ø 6,9 x 8,1 см / Ø 2,72 x 3,19"
Максимальный световой поток: 45 лм
Цветовая температура:
Теплый белый: 2700K
Холодный белый: 6500K
Напряжение батареи: 3.7V
Время работы в обычных условиях
До 8ч* (при яркости 75%)
*зависит от интенсивности использования устройства, установленной интенсивности света и выбранного цвета света

Диапазон действия Bluetooth®: 10 м
Диапазон частот: 2402M-2480МГц
Входной разъем: 5 В пост. тока
Тип батареи: Литий-полимерная
Емкость батареи: 400 мА/ч
Система зарядки: USB Type-C
Время зарядки (USB Type-C): около 2 часов
Рабочая температура: 0°C — 35°C
Международная гарантия: 1 год

日本語

同梱内容
1x Luma S **1x** USB Type-C充電ケーブル **1x** ユーザーマニュアル

製品概要
1.タッチエリア(ライト機能)
2.ランプ
3.BTボタン(LUMA Sランプ間の接続)
4.リセットキー
5.LEDインジケータ(バッテリー＆充電ステータス)
6.USB Type-C充電ポート

特徴
• 9色のLEDテクノロジー(ウォームホワイト、コールドホワイト、ブルー、イエロー、グリーン、レッド、パープル、ライトピンク、ライトブルー)
• メモリシステムによる調光可能なLEDライト
• 相互接続可能なLEDランプ(Bluetoothメッシュネットワーク)
• 屋外使用に適応 (IPX4)
• ワイヤレス充電可

充電
LUMA S初めてご使用になる前に、バッテリーを完全に充電することをお勧めします。
最初のフル充電の所要時間は、USB充電で約2時間となります。

LED情報

操作モード	LEDステータス(赤いLED)
充電中	LEDインジケータ常時ON
使用中	LEDインジケータ常時OFF
充電完了	LEDインジケータ常時OFF

USBケーブルでの充電
1.同梱のUSB Type-CケーブルをLUMA Sの充電ポートに差し込みます。
2.ケーブルのUSB側をコンピュータ、またはDC 5V電源チャージャーに差し込みます。

操作方法
一つのLUMA Sランプの設定
• ランプの上部をタッチしてオンにします。
• ランプの上部をタッチして、9色のカラーオプションからお好きなカラーを選択します。
• 明るさを調整するには、希望の明るさになるまで上部をタッチしてから離します。
• ライトをオフにするには、カラーを選んでから3秒待って、もう一度タッチします。
最後のカラー設定が次回にも適用されます。

注意: LUMA Sをクールライトモードおよびウォームライトモードのみに設定したい場合は、上部を3回素早くタップします。フル設定照明モードに戻す場合はこの手順を繰り返してください。

複数のLUMA Sランプのペアリング(相互接続ネットワーク)
一つ以上のLUMA SランプとLUMA Sとのペアリングには、サードパーティー製のソフトウェア／デバイスは不要です。
複数の電球の同期機能をご利用の場合は、以下の手順に従ってください。

1.各ランプの下部にあるBTボタンを3秒間長押しして、通信モジュールをオンにします。
青いLEDが点滅し始めます。
2.いずれかのランプを一つ選択し、BTボタンを二回押すと、マルチペアリングプロセスが開始されます。
プロセスが完了すると、すべてのランプが同じカラー設定でオンになります。
接続に使用されたランプが「マスター」としてシステムに認識され、他のランプがオフになっている間そのLEDは点滅し続けます。

どのランプからも、カラーの変更、明るさの調整、またはすべてのランプを一斉にオン＆オフにすることができます。

ご注意ください: Bluetoothはランプのオフ状態が60分続くと、自動的にオフになります。
Bluetooth®をいずれかのランプで有効にし、ネットワークに接続しているが、ペアリングが完了していない場合、Bluetoothモードは3分後に自動的にオフになります。

一つ以上のLUMA Sランプのネットワークへの追加
1.一つ以上のLUMA Sランプをネットワークに追加するには、各ユニットのBTボタンを3秒間長押ししてオンにします。
2.既存のネットワークからのいずれかのランプのペアリングボタンを一回押します(新しいデバイスごとにこの手順を繰り返します)。

独自のネットワークロック機能
LUMA Sには独自のロックシステムが装備されており、一つのランプだけで他のすべてのランプを制御して、ネットワーク内の他のランプからカラーや明るさの変更、またはオン／オフの切り替えができないようにします。メインのランプ(「マスター」)だけがネットワークを制御できます。その他のすべてのランプは「スレーブ」となります。

ロック機能を有効にするには、マスターユニットで、以下の手順に従ってください。

1.BTマスターデバイスボタンを5回押すと、他のすべてのランプにロック信号が送信されます。
2.ロックモードでは、マスターのみが他のランプと相互作用します。そのLEDは3秒ごとに二回点滅します。
3.マスターランプのBTボタンを5回素早く押すと、ネットワークのロックを解除できます。

マスターデバイスを変更するには
1.ネットワークのロックが解除されていることを確認します。
2.いずれかのデバイスのBTボタンを10回素早く押すと、このデバイスが新しいマスターデバイスとなります。
これでこの新しいデバイスからネットワークのロックおよびロック解除が可能となります。

ご注意ください: ロック／ロック解除ネットワークモードでは、マスターデバイスを常時充電しておくか、フル充電することで、最高性能が発揮され、ネットワーク全体の制御が失われるのを避けることができます。

その他機能の操作:
• ネットワークがロックされている時にすべてのランプをオフにするには、マスターデバイスの上部を二回タップします。
すべてのランプを再度オンにするには、マスターをもう一度タップする必要があります。
• ネットワークがロックされている時に一つのランプだけをオフにするには、そのランプがオフになるまで15秒以上、BTボタンを長押しします。(これによりネットワークからそのランプが削除されます。ネットワークに再び追加するには、上記のペアリング手順を繰り返してください)
• ランプをリセットするには、ランプの下にある穴 (4) に細長いものを差し込み、中のキーを押します。
手動リセットによりデバイスを再起動し、様々なバグ(デバイスが認識されない、Bluetoothの接続が不安定など)を修正することができます。

LED情報

操作モード	LEDステータス(青いLED)
ペアリング可能	素早く点滅
マスターデバイス	3秒ごとに二回点滅
ロックデバイス	オフ

安全上の注意
• IPX4防水デバイス、雨、水はね、水しぶきへの耐性。
• バッテリーの内部短絡、過熱、発火、変形、爆発の発生を防止するため、ご利用の機器を決して水に漬けないでください。
• ご利用の機器を極度に高温、または低温の場所に保管しないでください。室温で機器を利用されることを推奨します。
• 自身で本機器を点検、修理または分解しないでください。
• 充電に関する技術仕様を遵守し、内部回路への修復不可能な損害を回避するため、指定の電圧出力を超える電源アダプタは絶対に使用しないでください(DC入力:5V)。

製品仕様
素材: アルミニウム/ABS
重量: 77 g / 0.17 lbs
寸法: Ø6.9 x 8.1 cm / Ø2.72 x 3.19"
最大ルーメン出力: 45 lm
色温度:
ウォームホワイト:2700K
コールドホワイト:6500K
バッテリー電圧: 3.7V
通常の使用時間
最長8時間*(明るさ75%の場合)
*製品の使用状況、設定された照明強度、また選択の照明カラーに応じて異なります。

Bluetooth®範囲: 10m
周波数域: 2402M-2480MHZ
入力ポート: DC 5V
バッテリータイプ: リチウムポリマー
バッテリー容量: 400 mAh
充電システム: USB Type-C
充電時間 (USB Type-C): 約2時間
作動温度: 0℃～35℃
国際保証: 1年

中文

盒内物品
1个Luma S **1**条USB Type-C充电线 **1**本用户手册

产品概述
1.触摸区（照明功能）
2.灯
3.BT按钮（连接LUMA S灯）
4.复位键
5.LED指示灯（电池和可充电）
6.USB Type-C充电端口

特点
• LED指示灯可显示9种颜色（暖白、冷白、蓝色、黄色、绿色、红色、紫色、浅粉色和浅蓝色）
• 记忆系统可调光式LED灯
• 可互连式LED灯（蓝牙mesh网络）
• 适用于户外（IPX4）
• 可充电

充电
我们建议您在首次使用LUMA S之前将电池充满电。
首次使用USB充电，充满电约需2小时。

LED指示灯信息

操作模式	LED灯状态（红色）
充电	LED 指示灯持续亮起
使用中	LED指示灯熄灭
已充满电	LED指示灯熄灭

使用USB线缆充电
1.将随附的USB Type-C线缆插入Luma S的充电接口。
2.将线缆的USB端口插入任何DC 5V充电器。

操作说明
设置一个LUMA S灯
• 触摸灯的顶部即可打开。
• 仅需触摸灯的顶部即可在9种颜色之间切换。
• 如要调整亮度，请触摸顶部区域，达到所需亮度松开即可。
• 如要关闭灯，请在选择颜色后等待3秒钟，然后再次触摸。
下次使用时，将会使用上一次设置的灯色。

注： 如果只想将LUMA S设置为冷光和暖光模式，请在顶部区域快速轻击3次。如要返回到全照明模式，请重复此步骤。

多个LUMA S灯配对（互连网络）
将LUMA S灯与其他一个或多个LUMA S灯配对不需要通过任何第三方软件/设备。
要实现多灯同步功能，请按照以下说明操作：

1.按住每个灯底部的BT按钮3秒种，以打开通信模块。
LED灯将开始闪烁蓝色。
2.选择任一指示灯并按下BT按钮两次即可启动多重配对程序。
程序完成后，所有灯将处于相同的颜色设置。
用于连接的灯现在被识别为系统中的主控灯，当其他灯熄灭时，其将持续闪烁

现在，您可以对所有灯进行交互，一次即可完成更改所有灯的颜色、调整亮度或打开和关闭等操作。

重要提示： 灯熄灭60分钟后，蓝牙将自动关闭。
如果其中一个灯启用Bluetooth®（蓝牙）以将其连接到网络，但未完成配对，则该灯的蓝牙模式将在3分钟后自动关闭

将一个或多个LUMA S灯添加至网络
1.要将一个或多个LUMA S添加至网络，只需按住每个灯上的BT按钮3秒，即可打开。
2.按下现有网络中任何灯的配对按钮一次（对新设备重复此过程）。

独特锁定网络功能
LUMA S具有独特的锁定系统，可仅让一个灯控制所有其他灯，防止网络中任何其他灯的颜色、亮度发生变化、打开/关闭。主灯（主机）是唯一控制网络的灯。其他灯都是从机。

要启用锁定功能，请取出主灯并按照以下说明操作：

1.按下主灯BT按钮5次，即向所有其他灯发送锁定信号。
2.在锁定模式下，只有主灯与其他灯交互。其LED灯每3秒闪烁两次。
3.快速按下主灯上的BT按钮5次即可解锁网络

要更改主灯
1.请确保网络已解锁
2.快速按下任一灯上的BT按钮10次，该灯将成为新主灯。
您现在可以在此新灯上锁定和解锁网络。

重要提示： 在锁定/解锁网络模式下，强烈建议始终保持主灯处于充电状态或满电状态，以获得最佳体验并避免失去对整个网络的控制。

其他操作：
• 要在网络锁定时关闭所有指示灯，请双击主灯顶部。
您需要再次点击主灯以重新打开所有灯。
• 要在网络锁定的情况下仅关闭一个指示灯，请长按BT按钮15秒以上，直至该灯熄灭。（这将从网络中删除该指示灯。重复上述配对过程，即可将其重新添加至网络。）
• 要复位灯，将一个薄物体插入灯下的孔(4)中，并按下里面的键。
手动复位允许您重新启动设备并纠正各种错误（无法识别的设备，不稳定的蓝牙 连接...）。

LED指示灯信息

操作模式	LED灯状态（蓝色）
准备配对	快速闪烁
主灯	每3秒闪烁两次
锁定的灯	熄灭

安全注意事项
• IPX4级防水、防雨、防溅和防喷水。
• 请勿将设备浸入水中，以免造成内部短路、过热、起火、变形，甚至内部电池爆炸。
• 请勿将设备存放在极热或极冷的区域。建议在室温下使用。
• 请勿试图自行维修、修理或拆卸设备
• 请确保遵守充电技术规范，切勿使用输出电压超过规定值的电源适配器，以避免对内部电路造成任何不可逆转的损坏（直流输入电压：5V）

产品规格
材质： 铝/ABS
重量： 77 g / 0.17 lbs
尺寸： Ø6.9 x 8.1 cm / Ø2.72 x 3.19"
最大流明输出： 45 lm
色温：
暖白：2700K
冷白：6500K
电池电压： 3.7V
正常续航时间
长达8小时（亮度处于75%）
*根据产品使用情况、设定的光强和选择的光色各不相同

Bluetooth®（蓝牙）可连接范围： 10m
频率范围： 2402M-2480MHZ
输入接口： DC 5V
电池类型： 聚合物锂电
电池容量： 400 mAh
充电系统： USB Type-C接口
充电时间（USB Type-C）： 约2小时
工作温度： 0°C - 35°C
国际联保： 1年

繁體中文

包裝內容
1盞LUMA S檯燈 **1**條USB Type-C充電線 **1**本《用戶手冊》

產品概覽
1.觸控區域（照明功能）
2.檯燈
3.BT按鈕（LUMA S檯燈之間的連接）
4.復位鍵
5.LED指示燈（電池和充電狀態）
6.USB Type-C充電埠

特點
• 9色LED技術（暖白、冷白、藍、黃、綠、紅、紫、淺粉、淺藍）
• 可調光LED燈（包括記憶系統）
• 可互連LED燈（藍牙網格網路）
• 適合戶外使用（IPX4）
• 可充電

充電
我們建議您在第一次使用LUMA S檯燈之前將電池充滿。
首次使用USB充電，充滿電約需2小時。

LED燈資訊

操作模式	LED狀態（紅色LED）
充電	LED指示燈保持為「開啟」狀態
使用中	LED指示燈保持為「關閉」狀態
充滿電	LED指示燈保持為「關閉」狀態

使用USB線充電
1.將隨附的USB Type-C充電線插入LUMA S檯燈的充電埠。
2.將充電線的USB端插入任何電腦或任何DC 5V的電源充電器。

操作說明
安裝LUMA S檯燈
• 觸摸檯燈的頂部，以開啟檯燈。
• 只需觸摸檯燈的頂部，即可選擇9種顏色。
• 如需調整亮度，請觸摸頂部區域，直到您達到所需的亮度，然後釋放。
• 如需關燈，請在顏色選擇後等待3秒，然後再次觸摸。
系統自動記憶最後一次選定的顏色，以供下次使用。

注意： 如果您只想將LUMA S檯燈 置[illegible]冷光和暖光模式，[illegible]快速點[illegible]部區域3次。若想返回全燈色照明模式，請重複上述步驟。

幾盞LUMA S檯燈配對（互聯網路）
將LUMA S檯燈與一盞或多盞LUMA XL檯燈配對不需要任何第三方軟體/設備。
若想享受多盞檯燈同步功能，請遵循以下說明進行操作：

1.長按每盞檯燈底部的BT鍵3秒，即可打開通信模組。
藍色LED指示燈開始閃爍。
2.選擇其中一盞檯燈，按兩次BT按鈕，啟動多配對程式。
程式完成之後，所有的檯燈將具備相同的顏色設定。
用於連接的檯燈現在於系統中被識別為MASTER主檯燈，當其他檯燈關閉時，它的LED指示燈將繼續閃爍

您現在可以透過每盞檯燈之間的交互，一次性改變所有檯燈的顏色，調整亮度或打開和關閉所有的檯燈。

重要須知： 藍牙在檯燈60分鐘後自動關閉。
如果您在其中一個檯上啟用藍牙®連接網路，但沒有完成配對，檯燈的藍牙模式將在3分鐘後自動關閉

在網路中添加一盞或多盞LUMA S檯燈
1.若想將一盞或多盞LUMA S檯燈添加到網路中，只需按住每盞檯燈的BT按鈕3秒即可。
2.按一下現有網路中任何一盞檯燈的配對按鈕（對任何新設備重複此過程）。

獨家鎖定網路特性
LUMA S配備了一個獨特的鎖定系統，只允許透過一盞檯燈控制所有其他檯，防止網路中任何其他檯燈的顏色、亮度發生變化，甚至導致其開啟/關閉。主檯燈（MASTER）是唯一用於控制網路的檯燈。所有其他的檯燈變成從屬檯燈。

若想開啟鎖定功能，控制MASTER主檯燈並遵循以下說明：

1.在BT MASTER主檯燈按鈕上按5次，它將發送信號給所有其他檯燈，以進行鎖定。
2.在鎖定模式下，只有MASTER主檯燈與其他檯燈進行交互。主檯燈LED每3秒閃爍兩次。
3.從MASTER主檯燈上快速按下5次BT按鈕，即可解鎖網路

如需更改MASTER主檯燈
1.請確保網路處於「非鎖定」狀態
2.快速在任何設備上的BT按鈕上按10次，該設備將成為新的MASTER主檯燈。
您現在可以從這個新設備上鎖定和解鎖網路。

重要須知： 在鎖定/解鎖網路模式下，強烈建議始終讓MASTER主檯燈控制網路或完全充電，以獲得最佳體驗，避免失去對整個網路的控制。

其他運行操作：
• 若想在網路鎖定時關閉所有的檯燈，請按兩下MASTER主檯燈的頂部。
您將需要再次點擊MASTER主檯燈，以打開所有的檯燈。
• 若想在網路鎖定的情況下僅關閉一盞檯燈，請長按BT按鈕15秒以上，直到檯燈關閉。（這將從網路中刪除這盞檯燈。重複上面的配對過程，以重新連接網路）
• 若想重設檯燈，請將一個薄物體插入燈下的孔（4），並按下裡面的按鍵。
手動重置允許您重新開機設備並糾正各種錯誤（未識別的設備，不穩定的藍牙連接…）

LED資訊

操作模式	LED狀態（藍色LED）
就緒配對	快速閃爍
MASTER主檯燈	每3秒鐘閃爍兩次
鎖定設備	關閉

安全注意事項
• IPX4防水裝置，防雨、防濺、防噴水。
• 切勿將設備浸泡在水中，以免電池內部短路、過熱、起火、變形甚至爆炸。
• 請勿將本設備存儲在非常熱或寒冷的地方。建議在室溫條件下使用本設備。
• 請勿試圖自行維修、修理或自行拆卸本設備。
• 請務必遵守充電技術規範，切勿使用輸出電壓大於所示電壓的電源適配器，以避免對內部電路造成不可逆的損壞（直流輸入：5V）

產品規格
材料： 鋁/ABS
重量： 77克/0.17磅
尺寸： Ø6.9 x 8.1釐米 / Ø2.72 x 3.19英吋
最大流明輸出： 45 lm
色溫：
暖白色：2700K
冷白色：6500K
電池電壓： 3.7V
正常使用時間：
多達8h（亮度處於75%）
*根據產品使用、設定的光強和選擇的光色各不相同

藍牙®範圍： 10米
頻率範圍： 2402M-2480MHZ
輸入埠： DC 5V
電池類型： 鋰電池
電池容量： 400 mAh
充電系統： USB Type-C
充電時間（USB Type-C）： 大約2小時
工作溫度： 0° C - 35° C
國際保修： 1年

한국의

포장 박스 내용물
LUMA S **1개** USB 타입-C 충전 케이블 **1개** 사용 설명서 **1부**

제품 개요
1. 터치 영역(조명 기능)
2. 램프
3. BT 버튼(LUMA S 램프 간의 연결)
4. 리셋 키
5. LED 표시등(배터리 및 충전 상태)
6. USB 타입-C 충전 포트

특징
• 9가지 색의 LED 기술(온백색, 냉백색, 청색, 노란색, 녹색, 적색, 자주색, 밝은 분홍색 및 밝은 청색)
• 메모리 시스템이 있는 조절식 LED 조명
• 상호 연결 가능한 LED 램프(Bluetooth 메시 네트워크)
• 실외용으로 적합함(IPX4)
• 무선 충전

충전
LUMA S 처음 사용하기 전에 다음과 같이 배터리를 완전히 충전할 것을 권장합니다.
처음 완충하는 데 걸리는 시간은 USB 충전으로 약 2시간 정도 걸립니다.

LED 정보

작동 모드	LED 상태(적색 LED)
충전 중	LED 표시등이 켜진 상태로 유지
사용 중	LED 표시등이 꺼진 상태로 유지
충전 완료	LED 표시등이 꺼진 상태로 유지

USB 케이블로 충전하기
1. 제공된 USB 타입-C 케이블을 LUMA S 의 충전 포트에 끼웁니다.
2. 케이블의 USB 끝을 컴퓨터 또는 DC 5V 전원 충전기에 연결합니다.

사용 지침
하나의 LUMA S 램프 설정하기
• 램프의 상단을 터치하여 램프를 켭니다.
• 단순히 램프의 상단을 터치하여 9 가지 색상 중 하나를 선택할 수 있습니다.
• 밝기를 조절하려면, 원하는 밝기에 도달할 때까지 상단을 터치하고 있다가 손을 뗍니다.
• 조명을 끄려면 컬러 선택 후 3초 기다렸다가 다시 터치합니다.
이후를 위해 최종 색상이 기억됩니다.

참고: LUMA S 조명 모드만으로 설정하고 싶으면, 상단부를 빠르게 3번 탭하십시오. 전체 설정 조명 모드로 돌아가려면 상기 절차를 반복하십시오.

여러 LUMA S 램프 페어링하기(상호 연결 네트워크)
LUMA S 을 하나 이상의 다른 LUMA S 램프와 페어링하는 경우 다른 소프트웨어/기기가 필요하지 않습니다.
다양한 전구 동기화 기능을 즐기려면, 아래의 지침을 따라 주십시오.

1. 각 램프의 하단에 있는 BT 버튼을 3초 동안 길게 눌러서 통신 모듈을 켭니다.
청색 LED가 깜박이기 시작합니다.
2. 램프 중 하나를 선택하고 BT 버튼을 두 번 눌러서 다중 페어링 절차를 시작합니다.
이 절차가 완료되면, 모든 램프가 동일한 색상 설정으로 지정됩니다.
연결에 사용된 램프가 시스템에서 마스터(MASTER)로 식별되며, 이 램프의 LED는 계속 깜박이는 반면 나머지는 꺼진 상태를 유지됩니다.

이제는 아무 램프를 조작하여 모든 램프의 색상 변경, 밝기 조절, 켜기 및 끄기를 한 번에 할 수 있습니다.

중요 사항: 램프가 60분 동안 꺼진 상태로 유지되면 Bluetooth가 자동으로 꺼집니다.
네트워크에 연결하기 위해 램프 중 하나에서 Bluetooth®을 활성화했지만 페어링을 완료하지 않았다면, 램프의 Bluetooth 모드가 3분 후에 자동으로 꺼집니다.

하나 이상의 LUMA S 램프를 네트워크에 추가하기
1. 하나 이상의 LUMA S 램프를 네트워크에 추가하려면, 단순히 각 유닛의 BT 버튼을 3초 동안 길게 눌러 하나(들 이상)를 켭니다.
2. 기존 네트워크에서 아무 램프의 페어링 버튼을 한 번 누릅니다(새 기기에 해당 절차를 반복합니다).

특별한 네트워크 잠금(LOCK NETWORK) 기능
LUMA S 특별한 잠금 시스템이 있어 하나의 램프로만 다른 모든 램프를 제어할 수 있습니다. 이렇게 하면 네트워크의 다른 램프에서 색상 또는 밝기 변경, 심지어 켜기/끄기를 하지 못하게 할 수 있습니다. 메인 램프(마스터)가 네트워크를 제어할 수 있는 유일한 램프입니다. 다른 모든 램프는 슬레이브(SLAVE)가 됩니다.

잠금(LOCK) 기능을 활성화하려면 마스터(MASTER) 유닛에 다음 과정을 진행하십시오.

1. BT MASTER 기기 버튼을 5회 누르면, 모든 다른 램프에 신호를 보내서 잠금(LOCK)을 지정합니다.
2. 잠금(LOCK) 모드에서는 마스터(MASTER)만 다른 램프와 상호작용합니다. 마스터의 LED가 3초마다 두 번 깜박입니다.
3. 마스터(MASTER) 램프에서 BT 버튼을 빠르게 5회 누르면 네트워크 잠금을 해제할 수 있습니다.

마스터(MASTER) 기기 변경하기
1. 네트워크가 잠금 해제(UNLOCKED) 상태인지 확인합니다.
2. 아무 기기에서 BT 버튼을 빠르게 10회 누르면, 이 기기가 새로운 마스터(MASTER) 기기가 됩니다.
이제 이 새로운 기기로 네트워크 잠금(LOCK) 및 잠금 해제(UNLOCK)를 수행할 수 있습니다.

중요 사항: 잠금/잠금 해제(LOCKED/UNLOCKED) 네트워크 모드에서는 네트워크를 최대한 활용하고 전체 네트워크의 제어를 상실하지 않도록 항상 마스터(MASTER) 기기를 충전 또는 완충 상태로 유지하는 것이 좋습니다.

기타 작동 조작:
• 네트워크가 잠겨 있을 때 모든 램프를 끄려면 마스터(MASTER) 기기의 상단을 두 번 탭하십시오.
모든 램프를 다시 켜려면 마스터(MASTER)를 다시 탭해야 합니다.
• 네트워크가 잠겨 있을 때 단 하나의 램프만 끄려면, 해당 램프가 꺼질 때까지 BT 버튼을 15초 이상 길게 누르십시오. (이렇게 하면 해당 램프가 네트워크에서 제외됩니다. 네트워크로 다시 가져오려면 상기의 페어링 절차를 반복하십시오.)
• 램프를 리셋하려면, 가는 물체를 램프 아래의 구멍(4)에 끼워서 안쪽에 있는 키를 누르십시오.
수동으로 리셋하면 장치를 재부팅하고 기타 버그(장치를 인식하지 못하는 것, 불안정한 Bluetooth 연결...)를 수정할 수 있습니다.

LED 정보

작동 모드	LED 상태(청색 LED)
페어링 준비	빠르게 깜박임
마스터 기기	3초마다 두 번 깜박임
잠긴 기기	꺼짐

안전 예방조치
• IPX4 방수 기기로 빗물, 물보라, 분무수의 유입을 차단합니다.
• 내부 단락, 과열, 화재, 변형 또는 심지어 배터리 폭발을 방지하기 위해서라도 절대로 기기를 물에 담그지 마십시오.
• 매우 뜨겁거나 차가운 곳에 기기를 보관하지 마십시오. 실온에서 기기를 사용할 것을 권장합니다.
• 본인이 직접 기기의 서비스, 수리 또는 분해를 시도하지 마십시오.
• 충전에 대한 기술 사양을 숙지하고 내부 회로의 영구적인 손상을 방지하기 위해 표시된 것보다 높은 출력 전압을 제공하는 전원 어댑터를 절대 사용하지 마십시오(DC 입력: 5V)

제품 사양
재질: 알루미늄/ABS
중량: 77 g / 0.17 lbs
규격: Ø6.9 x 8.1 cm / Ø2.72 x 3.19"
최대 루멘 출력: 45 lm
색온도:
온백색: 2700K
냉백색: 6500K
배터리 전압: 3.7V
표준 사용 시간
최대 8시간* (75% 밝기에서)
*제품 용도, 설정한 조명 강도, 선택한 조명 색상에 따라 달라집니다.

Bluetooth® 범위: 10 m
주파수 범위: 2402M-2480MHZ
입력 포트: DC 5V
배터리 유형: 리튬-폴리머
배터리 용량: 400 mAh
충전 시스템: USB 타입-C
충전 시간(USB 타입-C): 약 2시간
작동 온도: 0°C ~ 35°C
국제 보증 기간: 1년

עברית

תכולת הקופסה
LUMA S **x1** כבל טעינה USB סוג-C **x1** מדריך למשתמש **x1**

סקירה כללית של המוצר
1. אזור מגע
2. נורית
3. כפתור BT (חיבור בין שתי מנורות LUMA S)
4. מפתח איפוס
5. מחוון LED (סוללה ומצב טעינה)
6. יציאת טעינה USB סוג C

מאפיינים
• טכנולוגיית LED עם 9 צבעים (לבן חם, לבן קר, כחול, צהוב, ירוק, אדום, סגול, ורוד בהיר, ותכלת)
• אורות LED מתכווננים עם מערכת זיכרון
• מנורת LED עם קישוריות (רשת בלוטות' מבוזרת)
• מתאימה לשימוש בחוץ (IPX4)
• ניתנת לטעינה

טעינה
אנו ממליצים להטעין את הסוללה במלואה לפני השימוש ב-LUMA XL בפעם הראשונה.
משך הטעינה המלאה הראשונה באמצעות כבל USB יהיה כשעתיים.

מידע לגבי LED

מצב הפעלה	מצב נורת ה-LED (LED אדום)
טעינה	מחוון ה-LED נשאר דולק
בשימוש	מחוון ה-LED נשאר כבוי
טעון לגמרי	מחוון ה-LED נשאר כבוי

טעינה בעזרת כבל USB
1. חבר לכניסת הטעינה של LUMA S את כבל ה-USB סוג C המצורף.
2. חבר את קצה ה-USB של הכבל לכל מחשב או לכל מטען של ספק כוח DC 5V.

הוראות הפעלה
התקנת מנורת LUMA S אחת
• נגיעה בראש המנורה מדליקה אותה.
• קיימות 9 אפשרויות צבע אותן ניתן לבחור על ידי לחיצה קצרה על ראש המנורה.
• לכיוון עוצמת האור, יש לגעת באזור העליון עד שמגיעים לעוצמת האור הרצויה, ואז לעזוב.
• כדי לכבות את האור, יש להמתין 3 שניות לאחר בחירת הצבע ואז לגעת שוב.
הגדרות הצבע האחרונות ייזכרו לפעם הבאה.

הערה: אם רוצים להגדיר את LUMA S למצב אור קר או חם בלבד, יש להקיש 3 הקשות מהירות על ראש המנורה. לחזרה למצב תאורה מלאה, יש לחזור על התהליך.

צימוד של מספר מנורות LUMA S (רשת מקושרת)
צימוד של LUMA S עם מנורת LUMA S אחת או יותר אינו מצריך כל תוכנה/התקן של צד שלישי.
כדי ליהנות מתכונת סינכרון הנורות יש למלא אחר ההנחיות הבאות:

1. לחץ לחיצה ארוכה על כפתור BT שבתחתית כל מנורה למשך 3 שניות, כדי להפעיל את מודול התקשורת.
נורת ה-LED הכחולה תתחיל להבהב.
2. בחר את אחת המנורות ולחץ פעמיים על כפתור BT כדי להפעיל את תהליך הצימוד המרובה.
לאחר השלמת התהליך, הגדרות הצבעים של כל המנורות יהיו זהות.
המנורה ששימשה לחיבור מזוהה במערכת כ-MASTER, נורת ה-LED שלה תמשיך להבהב כאשר האחרות יהיו כבויות.

כעת ניתן מכל מנורה לשנות את הצבע, לכוון את עוצמת האור, או להפעיל או לכבות את כל המנורות בבת אחת.

הערה חשובה: בלוטות' ייכבה אוטומטית לאחר שהמנורה תהיה כבויה למשך 60 דקות.
אם מפעילים Bluetooth® על אחת מהמנורות כדי לחבר אותה לרשת, אך לא משלימים את הצימוד, מצב הבלוטות' של המנורה ייכבה אוטומטית לאחר 3 דקות

הוספת מנורת LUMA S אחת או יותר לרשת.
1. כדי להוסיף מנורת LUMA S אחת או יותר לרשת הוא להדליק אותה (אותן) על ידי לחיצה ארוכה על כפתור BT בכל מנורה למשך 3 שניות.
2. לחץ לחיצה אחת על כפתור הצימוד של מנורה כלשהי ברשת הקיימת (וחזור על הפעולה עם כל התקן חדש).

התכונה הבלעדית LOCK NETWORK
LUMA S מצוידת במערכת נעילה ייחודית המאפשרת למנורה אחת לשלוט בכל המנורות האחרות, ועל ידי כך מונעת שינויים בצבע, עוצמת אור ואפילו הפעלה/כיבוי מתוך מנורה אחרת ברשת. המנורה הראשית (MASTER) היא המנורה היחידה השולטת ברשת. כל המנורות האחרות הופכות להיות עבדים (SLAVES).

כדי להפעיל את פונקציית LOCK, יש לקחת את מנורת ה-MASTER ולמלא את ההנחיות הבאות:

1. לחץ 5 פעמים על הכפתור BT של התקן ה-MASTER, הוא ישלח אות לכל המנורות האחרות עם פקודת LOCK (נעילה).
2. במצב LOCK, רק המכשיר הראשי (MASTER) עושה אינטראקציה עם המנורות האחרות. נורת ה-LED של המנורה הראשית מהבהבת הבהוב כפול כל 3 שניות.
3. ניתן לשחרר את נעילת הרשת על ידי 5 לחיצות מהירות על הכפתור BT של המנורה הראשית.

שינוי התקן ה-MASTER
1. יש לוודא שהרשת אינה נעולה
2. לחץ על הכפתור BT על אחד מהמכשירים 10 לחיצות מהירות והמכשיר הזה יהפוך להיות המכשיר הראשי (MASTER) החדש.
כעת ניתן לנעול (LOCK) את הרשת, ולשחרר את נעילת הרשת (UNLOCK) מהמכשיר החדש.

הערה חשובה: במצב רשת נעולה/משוחררת, מומלץ מאוד להחזיק תמיד את מכשיר ה-MASTER כשהוא טעון או כשהוא טעון לגמרי, כדי ליהנות מהחוויה הטובה ביותר, ולמנוע אובדן שליטה על כל הרשת.

פעולות נוספות:
• על מנת לכבות את כל המנורות כאשר הרשת נעולה, יש להקיש פעמיים על ראש המכשיר הראשי (MASTER).
יש להקיש שוב על המכשיר הראשי (MASTER) כדי להדליק מחדש את כל המנורות.
• כדי לכבות רק מנורה אחת כאשר הרשת נעולה, יש ללחוץ לחיצה ארוכה של יותר מ-15 שניות על הכפתור BT עד שהמנורה נכבית. (פעולה זו תסיר את המנורה מהרשת. חזור על תהליך הצימוד שלעיל כדי להחזיר את המנורה לרשת).
• כדי לאפס את המנורה, יש להכניס חפץ דק לחור (4) שמתחת למנורה וללחוץ על המפתח בפנים.
איפוס ידני מאפשר לאתחל את המכשיר ולתקן באגים שונים (מכשיר בלתי מזוהה, חיבור בלוטות' בלתי יציב...).

מידע לגבי LED

מצב הפעלה	מצב נורת ה-LED (LED כחול)
מוכן לשיוך	מהבהבת במהירות
המכשיר הראשי	מהבהבת פעמיים כל 3 שניות
מכשירים נעולים	כבוי

אמצעי בטיחות
• מכשיר IPX4 עמיד למים, עמיד בפני גשם, התזה, ומתז מים.
• אסור לטבול את המכשיר במים, כדי למנוע גרימת קצר פנימי, חימום יתר, אש, עיוות, או אפילו התפוצצות של הסוללה.
• אסור לאחסן את המכשיר באזורים חמים מאוד או קרים מאוד. מומלץ להשתמש במכשיר בטמפרטורת החדר.
• אסור לנסות לטפל, לתקן או לפרק את המכשיר בעצמך.
• יש לוודא שמקפידים על המפרט הטכני לצורך הטעינה ולא להשתמש אף פעם במתאם חשמל שמספק יותר מתח מהמתח שצוין, כדי למנוע נזקים בלתי הפיכים למעגל הפנימי (כניסת DC: 5V)

מפרטי המוצר:
חומר: אלומיניום / ABS
משקל: 77 ג' / 0.17 פאונד
מידות: אינץ'Ø2.72 x 3.19 / ס"מØ6.9 x 8.1
הספק לומן מקסי: 45 lm
טמפרטורת צבע:
לבן חם: 2700K
לבן קר: 6500K
מתח סוללה: 3.7V
זמן שימוש רגיל
עד 8 שעות (עם עוצמת אור של 75%)
* משתנה על פי השימוש במוצר, דרגת הבהירות שנקבעה וצבע האור שנבחר.

טווח Bluetooth®: 10 מ'
טווח תדר: 2402M-2480MHZ
יציאת קלט: DC 5V
סוג הסוללה: ליתיום-פולימר
קיבולת הסוללה: 400 mAh
מערכת טעינה: USB סוג C
זמן טעינה (USB סוג C): כ-2 שעות
טמפרטורת פעולה: 0°C - 35°C
אחריות בינלאומית: שנה אחת

العربية

في الصندوق
عدد **1** جهاز LUMA S عدد **1** كبل شحن USB النوع C عدد **1** دليل مستخدم

نظرة عامة على المنتج
1. منطقة اللمس (وظائف الإضاءة)
2. مصباح
3. زر البلوتوث (الاتصال بين مصابيح LUMA S)
4. مفتاح إعادة الضبط
5. مؤشر LED (حالة البطارية والشحن)
6. منفذ شحن USB النوع C

الميزات
• تقنية LED بتسعة ألوان (أبيض دافئ، أبيض بارد، أزرق، أصفر، أخضر، أحمر، بنفسجي، وردي فاتح، أزرق فاتح)
• مصابيح LED قابلة للتعتيم مع نظام ذاكرة
• مصباح LED قابل للتوصيل (شبكة Bluetooth مترابطة)
• مناسب للاستخدام في الأماكن المفتوحة (IPX4)
• قابل للشحن

الشحن
نوصي بشحن البطارية بالكامل قبل استخدام LUMA S لأول مرة.
من المفترض أن يستغرق الشحن الكامل الأولي حوالي ساعتين عبر شحن USB.

معلومات LED

وضع التشغيل	حالة LED (LED أحمر)
قيد الشحن	يظل مؤشر LED مضاءً
قيد الاستخدام	يظل مؤشر LED مطفأ
مشحون بالكامل	يظل مؤشر LED مطفأ

الشحن بكبل USB
1. وصّل كبل USB النوع C المرفق بمنفذ شحن LUMA S.
2. وصّل طرف USB الخاص بالكبل بأي جهاز كمبيوتر أو أي شاحن بإمداد طاقة تيار مباشر 5 فولت.

تعليمات التشغيل
إعداد مصباح LUMA S واحد
• المس الجزء العلوي من المصباح لتشغيله.
• هناك 9 خيارات ألوان يمكنك اختيارها ببساطة عن طريق لمس الجزء العلوي من المصباح.
• لضبط السطوع، المس المنطقة العلوية حتى تصل إلى السطوع المطلوب ثم حرره.
• لإيقاف تشغيل الضوء، انتظر 3 ثوانٍ بعد اختيار اللون ثم المس مرة أخرى.
سيتم تذكر اللون الأخير في المرة القادمة.

ملاحظة: إذا كنت ترغب في ضبط LUMA S في وضع الضوء البارد والدافئ فقط، فانقر بسرعة 3 مرات في المنطقة العلوية. للعودة إلى وضع الإضاءة الكامل، كرر الإجراء.

إقران عدة مصابيح LUMA S (شبكة ترابط)
إن إقران LUMA S بمصباح واحد أو عدة مصابيح LUMA S لا يتطلب أي برنامج/جهاز خارجي لطرف ثالث.
للتمتع بميزة مزامنة مصابيح متعددة، اتبع التعليمات التالية:

1. اضغط مع الاستمرار على زر BT أسفل كل مصباح لمدة 3 ثوانٍ لتشغيل وحدة الاتصال.
سيبدأ مؤشر LED الأزرق في الوميض.
2. حدد أحد المصابيح واضغط على زر BT مرتين لبدء إجراء الإقران المتعدد.
بمجرد اكتمال الإجراء، ستكون جميع المصابيح على نفس إعداد اللون.
تم الآن تحديد المصباح المستخدم للاتصال بأنه MASTER في النظام، وسيستمر مؤشر LED الخاص به في الوميض بينما يتم إيقاف تشغيل الآخرين

يمكنك الآن التعامل من أي مصباح لتغيير اللون، أو ضبط السطوع، أو تشغيل وإيقاف تشغيل جميع المصابيح مرة واحدة.

ملاحظة هامة: سيتم إيقاف تشغيل Bluetooth تلقائيًا بعد 60 دقيقة من إيقاف تشغيل المصباح.
إذا قمت بتمكين Bluetooth® على أحد المصابيح الخاصة بك لتوصيله بالشبكة، ولكن لم تكمل الإقران، فسيتم إيقاف وضع Bluetooth الخاص بهذا المصباح بعد 3 دقائق تلقائيًا

إضافة مصباح واحد أو أكثر من مصابيح LUMA S إلى الشبكة
1. لإضافة مصباح واحد أو أكثر من مصابيح LUMA S إلى الشبكة، قم ببساطة بتشغيله (تشغيلها) من خلال الضغط مع الاستمرار على زر البلوتوث في كل وحدة لمدة 3 ثوانٍ.
2. اضغط مرة واحدة على زر الإقران لأي مصباح من الشبكة الحالية (كرر الإجراء مع أي جهاز جديد).

ميزة قفل الشبكة LOCK NETWORK الحصرية
تم تجهيز LUMA S بنظام قفل فريد يسمح لمصباح واحد فقط بالتحكم في جميع المصابيح الأخرى، مما يمنع أي تغيير في اللون، أو السطوع أو حتى إجراء التشغيل/الإيقاف من أي مصباح آخر في الشبكة. المصباح الرئيسي (MASTER) هو المصباح الوحيد الذي يتحكم بالشبكة. جميع المصابيح الأخرى تصبح تابعة SLAVES.

لتمكين وظيفة القفل LOCK، استخدم الوحدات الرئيسية MASTER واتبع التعليمات التالية:

1. اضغط 5 مرات على زر BT في الجهاز الرئيسي MASTER، وسيرسل إشارة إلى جميع المصابيح الأخرى لإجراء القفل LOCK.
2. في وضع القفل LOCK، فإن المصباح الرئيسي MASTER فقط هو الذي يتفاعل مع المصابيح الأخرى. يومض مؤشر LED الخاص به مرتين كل 3 ثوانٍ.
3. يمكن فتح قفل الشبكة من خلال الضغط بسرعة 5 مرات على زر BT من المصباح الرئيسي MASTER

لتغيير الجهاز الرئيسي MASTER
1. تأكد من أن الشبكة غير مقفلة UNLOCKED
2. اضغط بسرعة على زر BT على أي جهاز 10 مرات، سيصبح هذا الجهاز هو الجهاز الرئيسي MASTER الجديد.
يمكنك الآن قفل LOCK وفتح قفل UNLOCK الشبكة من هذا الجهاز الجديد.

ملاحظة هامة: في وضع الشبكة المقفلة/غير المقفلة LOCKED/UNLOCKED، يوصى بشدة بإبقاء الجهاز الرئيسي دائمًا في حالة شحن أو مشحونًا بالكامل للحصول على أفضل تجربة وتجنب فقدان السيطرة على الشبكة بأكملها.

عمليات التشغيل الأخرى:
• لإيقاف تشغيل جميع المصابيح عندما تكون الشبكة مقفلة، انقر نقرًا مزدوجًا على الجزء العلوي من الجهاز الرئيسي MASTER.
ستحتاج إلى النقر على الجهاز الرئيسي MASTER مرة أخرى لتشغيل جميع المصابيح مرة أخرى.
• لإيقاف تشغيل مصباح واحد فقط عندما تكون الشبكة مقفلة، اضغط ضغطًا مطولاً على زر البلوتوث BT لمدة تزيد عن 15 ثانية حتى ينطفئ المصباح. (سيؤدي هذا إلى إزالة المصباح من الشبكة. كرر إجراءات الإقران أعلاه لإعادته إلى الشبكة)
• لإعادة ضبط المصباح، أدخل شيئًا رفيعًا في الفتحة (4) أسفل المصباح واضغط على المفتاح بالداخل.
تسمح لك إعادة الضبط اليدوية بإعادة تشغيل جهازك وتصحيح الأخطاء المتنوعة (جهاز غير معروف، اتصال بلوتوث غير مستقر...).

معلومات LED

وضع التشغيل	حالة LED (LED أزرق)
جاهز للإقران	يومض بسرعة
الجهاز الرئيسي	يومض مرتين كل 3 ثوانٍ
الجهاز المقفل	قيد الإيقاف

احتياطات السلامة
• جهاز مقاوم للماء IPX4، مقاوم للأمطار، والتناثر، ورذاذ الماء.
• لا تغمر جهازك في الماء أبدًا لتجنب حدوث دائرة قصر داخلية، أو سخونة زائدة، أو حريق، أو تشوه، أو حتى انفجار للبطارية.
• لا تخزن جهازك في مناطق ساخنة أو باردة جدًا. يوصى باستخدام جهازك في درجات حرارة الغرفة.
• لا تحاول صيانة، أو إصلاح أو تفكيك الجهاز بنفسك.
• تأكد من الالتزام بالمواصفات الفنية للشحن ولا تستخدم أبدًا محول طاقة يعطي إخراج فولتية أكبر من الموضح وذلك لتجنب أي تلف لا يمكن إصلاحه في الدائرة الداخلية (إدخال التيار المباشر: 5 فولت)

مواصفات المنتج:
المادة: الومنيوم/ABS
الوزن: 77 جم / 0.17 رطل
الأبعاد: Ø6.9 × 8.1 سم / Ø2.72 × 3.19 بوصة
أقصى إخراج لومن: 45 لومن
درجة حرارة اللون:
الأبيض الدافئ: 2700 كلفن
الأبيض البارد: 6500 كلفن
فولتية البطارية: 3.7 فولت
زمن الاستخدام العادي
حتى 8 ساعات* (سطوع بنسبة 75%)
*يختلف حسب استخدام المنتج، وشدة الإضاءة المضبوطة ولون الإضاءة المختار

مدى Bluetooth®: 10 م
مدى التردد: 2402-2480 ميجاهرتز
منفذ الإدخال: تيار مباشر 5 فولت
نوع البطارية: ليثيوم بوليمر
سعة البطارية: 400 ملي أمبير
نظام الشحن: USB النوع C
زمن الشحن (USB النوع C): حوالي 2 ساعات
درجة حرارة التشغيل: 0°م - 35°م
الضمان الدولي: 1 عام

POLSKI

W OPAKOWANIU
1x LUMA S **1x** kabel ładowania USB typu C **1x** instrukcja użytkownika

INFORMACJE OGÓLNE
1. Obszar dotykowy (funkcja oświetlenia)
2. Lampka
3. Przycisk BT (połączenie między lampami LUMA S)
4. Przycisk resetowania
5. Wskaźnik LED (stan ładowania i baterii)
6. Port ładowania USB typu C

FUNKCJE
• Diody LED o 9 kolorach (ciepły biały, zimny biały, niebieski, żółty, zielony, czerwony, fioletowy, jasnoróżowy i jasnoniebieski)
• Lampa LED z możliwością przyciemniania i systemem pamięci
• Połączone ze sobą lampy LED (sieć Bluetooth)
• Nadaje się do użytku na zewnątrz (IPX4)
• Możliwość ładowania

ŁADOWANIE
Zalecamy, aby przed pierwszym użyciem lampy LUMA S w pełni naładować baterię.
Początkowe pełne ładowanie przez port USB powinno zająć około 3 godzin i 4 godziny przez ładowanie bezprzewodowe.

Diody LED — informacje

Tryb pracy	Dioda LED stanu (czerwona dioda)
Ładowanie	wskaźnik LED ładowania pozostaje włączony
Użytkowanie	Zielony wskaźnik LED jest wyłączony
W pełni naładowana	Zielony wskaźnik LED jest wyłączony

Ładowanie za pomocą kabla USB
1. Podłącz dostarczony kabel USB typu C do portu ładowania lampy Luma S.
2. Podłącz drugi koniec kabla USB do dowolnego komputera lub dowolnej ładowarki 5 V.

Ładowanie za pomocą bezprzewodowej ładowarki
LUMA S ma wbudowany odbiornik do ładowania bezprzewodowego. Akumulator można naładować za pomocą ładowarki bezprzewodowej.
1. Umieść LUMA S na środku ładowarki bezprzewodowej.
2. Odłącz urządzenie po całkowitym naładowaniu baterii

INSTRUKCJA OBSŁUGI
Konfiguracja jednej lampy LUMA S
• Dotknij górnej części lampy, aby ją włączyć.
• Dotknięciem górnej części lampy można wybrać 9 opcji kolorystycznych.
• Aby wyregulować jasność, dotykaj górnego obszaru do momentu osiągnięcia żądanej jasności, a następnie zwolnij.
• Aby wyłączyć światło, odczekaj 3 sekundy po wybraniu koloru, a następnie dotknij ponownie.
Ostatni ustawiony kolor zostanie zapamiętany na następny raz.

Uwaga: Jeśli chcesz ustawić lampę LUMA S tylko w trybie światła chłodnego i ciepłego, dotknij szybko 3 razy górnej części lampy. Aby powrócić do trybu pełnego zestawu oświetlenia, należy powtórzyć procedurę.

Parowanie kilku lamp LUMA S (praca w sieci)
Parowanie jednej lampy Luma S z jedną lub wieloma lampami nie wymaga żadnego oprogramowania/urządzenia firm trzecich.
Aby skorzystać z funkcji synchronizacji wielu lamp, postępuj zgodnie z poniższymi instrukcjami:

1. Naciśnij i przytrzymaj przez 3 sekundy przycisk BT na dole każdej lampy, aby włączyć moduł komunikacyjny.
Niebieska dioda LED zacznie migać.
2. Wybierz jedną z lamp i naciśnij dwukrotnie przycisk BT, aby zainicjować procedurę parowania wielokrotnego.
Po zakończeniu procedury wszystkie lampy będą miały to samo ustawienie kolorów.
Lampa użyta do połączenia jest teraz identyfikowana jako GŁÓWNA w systemie, jej dioda LED będzie migać, podczas gdy inne są wyłączone.

Możesz teraz użyć każdej lampy, aby zmienić kolor, dostosować jasność lub włączyć i wyłączyć wszystkie lampy jednocześnie.

Ważna uwaga: Moduł Bluetooth wyłączy się automatycznie po wyłączeniu lampy przez 60 minut.
Jeśli włączysz moduł Bluetooth® na jednej z lamp, aby połączyć ją z siecią, ale nie zakończysz parowania, tryb Bluetooth lampy wyłączy się automatycznie po 3 minutach.

Dodaj do sieci jedną lub więcej lamp Luma S
1. Aby dodać jedną lub więcej lamp LUMA S do sieci, wystarczy ją (je) włączyć, naciskając i przytrzymując przez 3 sekundy przycisk BT na każdym urządzeniu.
2. Naciśnij jeden raz przycisk parowania dowolnej lampy z istniejącej sieci (powtórz procedurę z każdym nowym urządzeniem).

Funkcja BLOKADY SIECI
Lampa LUMA S jest wyposażona w unikatową funkcję blokowania, dzięki której tylko jedna lampa kontroluje pozostałe, uniemożliwiając jakąkolwiek zmianę koloru, jasności lub nawet włączenie/wyłączenie z jakiejkolwiek innej lampy w sieci. Lampa GŁÓWNA jest jedyną, która steruje siecią. Wszystkie inne lampy stają się URZĄDZENIAMI PODRZĘDNYMI.

Aby włączyć funkcję BLOKADY, weź lampę GŁÓWNĄ i wykonaj poniższe instrukcje:

1. Naciśnij 5 razy przycisk GŁÓWNEGO urządzenia BT. Wyśle ono sygnał do WSZYSTKICH pozostałych lamp, aby je zablokować.
2. W trybie BLOKADY tylko urządzenie GŁÓWNE wchodzi w interakcję z innymi lampami. Jego dioda LED podwójnie miga co 3 sekundy.
3. Sieć można odblokować, naciskając szybko 5 razy przycisk BT na GŁÓWNEJ lampie.

Aby zmienić urządzenie GŁÓWNE
1. Upewnij się, że sieć jest NIEZABLOKOWANA,
2. Szybko naciśnij 10 razy przycisk BT na dowolnym urządzeniu. To urządzenie stanie się nowym urządzeniem GŁÓWNYM.
Teraz można zablokować i odblokować sieć z tego nowego urządzenia.

Ważna uwaga: W trybie BLOKADY/ODBLOKOWANIA sieci zaleca się, aby urządzenie GŁÓWNE było zawsze ładowane lub w pełni naładowane, aby uzyskać najlepsze wrażenia i uniknąć utraty kontroli nad całą siecią.

Inne operacje:
• Aby wyłączyć WSZYSTKIE lampy, gdy sieć jest zablokowana, dwukrotnie dotknij górnej części urządzenia GŁÓWNEGO.
Trzeba ponownie dotknąć urządzenia GŁÓWNEGO, aby włączyć wszystkie lampy.
• Aby wyłączyć tylko jedną lampę, gdy sieć jest zablokowana, długo naciskać przycisk BT ponad 15 sekund, aż lampa się wyłączy. (Spowoduje to usunięcie lampy z sieci. Powtórz powyższą procedurę parowania, aby podłączyć ją ponownie do sieci).
• Aby zresetować lampę, włóż cienki przedmiot do otworu (4) pod lampą i naciśnij przycisk wewnątrz.
Ręczny reset umożliwia ponowne uruchomienie urządzenia i skorygowanie różnych błędów (nierozpoznane urządzenie, niestabilne połączenie Bluetooth...).

Diody LED — informacje

Tryb pracy	Dioda LED stanu (niebieska)
Gotowe do sparowania	Miga szybko
Urządzenie główne	Miga dwukrotnie co 3 sekundy
Urządzenia zablokowane	Wył.

ZASADY BEZPIECZEŃSTWA
• Urządzenie wodoodporne IPX4, odporne na deszcz, zachlapanie i rozpyloną wodę.
• Nigdy nie należy zanurzać urządzenia w wodzie, aby uniknąć wewnętrznych zwarć, przegrzania, pożaru, odkształcenia, a nawet wybuchu baterii.
• Nie należy przechowywać urządzenia w miejscach bardzo gorących lub bardzo zimnych. Zaleca się używanie urządzenia w temperaturze pokojowej.
• Nie serwisuj, nie naprawiaj ani nie demontuj urządzenia we własnym zakresie.
• Przestrzegaj specyfikacji technicznych ładowania. Nigdy nie używaj zasilacza dostarczającego więcej napięcia wyjściowego niż wskazane, aby uniknąć nieodwracalnego uszkodzenia obwodu wewnętrznego (wejście DC: 5 V)
• Nie umieszczaj obudowy LUMA S na ładowarce bezprzewodowej, gdy między etui LUMA S a ładowarką bezprzewodową znajdują się materiały przewodzące, takie jak metalowe przedmioty i magnesy.
Używaj tylko certyfikowanych ładowarek bezprzewodowych.

DANE TECHNICZNE
Materiał: Aluminium/ABS
Masa: 77 g / 0.17 lbs
Wymiary: Ø6.9 x 8.1 cm / Ø2.72 x 3.19"
Maks. strumień świetlny: 45 lm
Temperatura barwowa:
Ciepłe białe: 2700K

Zimne białe: 6500K
Napięcie baterii: 3,7V

Normalny czas pracy
Do 8 godzin (jasność na poziomie 75%)
* Różni się w zależności od zastosowania produktu, ustawionej intensywności światła i wybranej barwy światła
This sentence is missing

Zasięg Bluetooth®: 10 m
Pasmo częstotliwości: 2402 - 2480 MHz
Gniazdo wejściowe: 5 V DC
Rodzaj akumulatora: Litowo-polimerowy
Pojemność baterii: 400 mAh
Układ ładowania: USB typ C lub ładowanie bezprzewodowe
Czas pełnego naładowania (USB typu C): ok. 2 godz.
Czas pełnego naładowania (bezprzewodowego): ok. 3 godz.
Temperatura użytkowania: 0°C – 35°C
Gwarancja międzynarodowa: 1 rok

TÜRK

KUTUNUN İÇİNDEKİLER
1x LUMA S **1** adet USB Type-C şarj kablosu **1** adet Kullanım kılavuzu

ÜRÜN TANITIMI
1. Dokunmatik bölge (Aydınlatma fonksiyonu)
2. Lamba
3. BT düğmesi (LUMA S lambaları arasında bağlantı kurmak için)
4. Sıfırlama tuşu
5. LED gösterge (pil & şarj durumu)
6. USB Type-C şarj bağlantı noktası

ÖZELLİKLER
• 9 renge sahip LED teknolojisi (sıcak beyaz, soğuk beyaz, mavi, sarı, yeşil, kırmızı, mor, açık pembe ve açık mavi)
• Hafızalı sisteme ve ayarlanabilir aydınlık parlaklık seviyesi özelliklerine sahip LED ışıklar
• Arabağlantılı LED lamba (Bluetooth örgüsel ağ)
• Dış mekan kullanımına uygun (IPX4)
• Şarj edilebilir

ŞARJ
LUMA S'yi ilk kez kullanmadan önce pili tam olarak şarj etmenizi öneririz.
İlk tam şarj, USB şarjı ile yaklaşık 2 saat sürer.

LED bilgileri

Çalışma modu	LED durumu (Kırmızı LED)
Şarj oluyor	LED ışık ON (AÇIK) kalır
Kullanımda	LED ışık OFF (KAPALI) kalır
Tamamen şarj oldu	LED ışık OFF (KAPALI) kalır

USB kablosuyla şarj edin
1. Kutu içerisindeki USB C Tipi kabloyu LUMA S'nin şarj bağlantı noktasına takın.
2. Kablonun USB ucunu herhangi bir bilgisayara veya DC 5V güç kaynağı şarj takın.

İŞLETİM TALİMATLARI
LUMA S lambanın ayarlanması
• Lambanın üstüne dokunarak AÇIN.
• Lambanın üst kısmına dokunarak seçebileceğiniz 9 renk seçeneği mevcuttur.
• Parlaklığı ayarlamak için, istediğiniz parlaklığa ulaşana kadar üst alana dokunun ve ardından bırakın.
• Işığı KAPATMAK için renk seçiminden sonra 3 saniye bekleyin ve ardından tekrar dokunun.
Son renk seti, sonraki açılmada hatırlanacak.

Not: LUMA S'yi yalnızca soğuk ve sıcak ışık modunda ayarlamak istiyorsanız, üst alana hızlıca 3 kez dokunun. Tam set aydınlatma moduna dönmek için prosedürü tekrarlayın.

Birden fazla LUMA S lambasını eşleştirme (Ara ağ bağlantısı)
LUMA S'yi bir veya daha fazla LUMA L lambayla eşleştirmek için herhangi bir üçüncü taraf yazılım/cihaz gerekmez.
Çoklu ampul senkronizasyon özelliğinin keyfini çıkarmak için aşağıdaki talimatları izleyin:

1. İletişim modülünü AÇMAK için her lambanın altındaki BT düğmesini 3 saniye basılı tutun.
Mavi LED yanıp sönmeye başlayacak.
2. Lambalardan birini seçin ve çoklu eşleştirme işlemini başlatmak için BT düğmesine iki kez basın.
İşlem tamamlandığında tüm lambalar aynı renk ayarında olacaktır.
Bağlantı için kullanılan lamba artık sistemde ANA LAMBA olarak tanımlanmıştır, diğerleri KAPALI durumdayken LED'i yanıp sönmeye devam edecektir.

Artık herhangi bir lambadan rengi değiştirmek, parlaklığı ayarlamak veya tüm lambaları tek seferde AÇIP KAPATMAK için etkileşime geçebilirsiniz.

Önemli Not: Lamba 60 dakika kapalı kaldıktan sonra Bluetooth otomatik olarak kapanacaktır.
Lambalarınızdan birinde Bluetooth®'u ağa bağlamak için etkinleştirirseniz fakat eşleştirmeyi tamamlamazsanız, lambanın Bluetooth modu 3 dakika sonra otomatik olarak kapanacaktır.

Ağa bir veya birden fazla LUMA S lamba ekleme
1. Ağa bir veya birden fazla LUMA S lamba eklemek için, her ünitedeki BT düğmesini 3 saniye basılı tutarak AÇIK konuma getirmeniz yeterlidir.
2. Mevcut ağdaki herhangi bir lambanın eşleştirme düğmesine bir kez basın (bu işlemi herhangi bir yeni cihazla tekrarlayın).

Özel KİLİTLİ AĞ özelliği
LUMA S, ağdaki herhangi bir lambadan herhangi bir renk, parlaklık ve hatta gücü AÇIP KAPATMAK veya herhangi bir değişiklik yapılmasını önleyen, yalnızca bir lambanın diğerlerini kontrol etmesine izin veren benzersiz bir kilitleme sistemi ile donatılmıştır. Ana lamba, ağı kontrol eden tek lambadır. Diğer tüm lambalar BAĞLIMLI LAMBA haline gelir.

KİLİT fonksiyonunu etkinleştirmek için ANA LAMBA birimlerinin başına geçin ve aşağıdaki talimatları izleyin:

1. BT ANA LAMBANIN düğmesine 5 kez basın, ANA LAMBA diğer TÜM lambalara KİLİTLEME sinyali gönderecektir.
2. KİLİT modunda, yalnızca ANA LAMBA diğer lambalarla etkileşime geçebilir. ANA LAMBANIN LED'i her 3 saniyede bir art arda iki defa yanıyor.
3. ANA LAMBANIN BT düğmesine 5 kez hızlıca basılarak ağın kilidi açılabilir.

ANA LAMBAYI değiştirmek
1. Ağ kilidinin AÇIK olduğundan emin olun.
2. Herhangi bir cihazda BT düğmesine 10 kez hızlıca basın, bu cihaz yeni ANA LAMBA olacaktır.
Artık ağın kilidini bu yeni cihazdan AÇABİLİR VE KAPATABİLİRSİNİZ.

Önemli Not: AÇIK/KİLİTLİ ağ modunda, en iyi deneyimi elde etmek için tüm ağın kontrolünün kaybolmasını önlemek için ANA LAMBANIN her zaman şarjlı veya tam şarjlı tutulması önemle tavsiye edilir.

Diğer çalışma işlemleri:
• Ağ kilitliyken lambaları KAPATMAK için ANA LAMBANIN üst kısmına iki kez dokunun.
Tüm lambaları tekrar AÇMAK için ANA LAMBAYA tekrar dokunmanız gerekecektir.
• Ağ kilitliyken yalnızca bir lambayı KAPATMAK için, lamba KAPANANA kadar BT düğmesine 15 saniyeden uzun basın. (Bu, lambayı ağdan çıkaracaktır. Ağa geri almak için yukarıdaki eşleştirme prosedürünü tekrarlayın).
• Lambayı sıfırlamak için lambanın altındaki deliğe (4) ince bir cisim yerleştirin ve içerideki tuşa basın.
Manuel sıfırlama, cihazınızı yeniden başlatmanıza ve çeşitli hataları düzeltmenize olanak tanır (tanınmayan cihaz, kararsız Bluetooth bağlantısı...).

LED Bilgileri

Çalışma modu	LED durumu (Mavi LED)
Eşlemeye hazır	Hızlı yanıp söner
Ana lamba	3 saniyede bir, iki defa yanıyor
Kilitli cihazlar	Kapalı

GÜVENLİK ÖNLEMLERİ
• IPX4 su geçirmeyen cihaz, yağmura, sıçramaya ve su püskürmesine karşı dayanıklıdır.
• Kısa devre, aşırı ısınma, yangın, deformasyon ve hatta pilin patlamasına önlemek için cihazınızın suyla temasından kaçının.
Cihazınızı çok sıcak veya soğuk yerlerde tutmayın. Cihazınızı oda sıcaklığında kullanmanız önerilir.
• Cihaza kendiniz bakım yapma, tamir etme veya sökme girişiminde bulunmayın.
• Şarj için teknik özelliklere uyduğunuzdan emin olun ve dahili devrede geri dönüşü olmayan herhangi bir hasarı önlemek için belirtilenden daha fazla voltaj çıkışı sağlayan bir güç adaptörü kullanmayın (DC Girişi: 5V)

ÜRÜN TEKNİK ÖZELLİKLERİ
Malzeme: Alüminyum/ABS
Ağırlık: 77 g / 0.17 lbs.
Ebatlar: Ø6,9 x 8,1 cm / Ø2.72 x 3.19"
Maksimum lümen çıkışı: 45 lm
Renk sıcaklığı:
Sıcak beyaz: 2700K
Soğuk beyaz: 6500K
Pil voltajı: 3,7V
Normal kullanım süresi
8 saate kadar* (parlaklık %75'te)
*Ürün kullanımına, ayarlanan ışık yoğunluğuna ve seçilen ışık rengine göre değişir

Bluetooth® aralığı: 10 m
Frekans aralığı: 2402M-2480MHZ
Giriş bağlantı noktası: DC 5 V
Pil türü: Li-polimer
Pil kapasitesi: 400 mAh
Şarj sistemi: C Tipi USB
Şarj süresi (USB Type-C): yaklaşık 2 saat
Çalışma sıcaklığı: 0°C - 35°C
Uluslararası garanti: 1 yıl

ไทย

อุปกรณ์ที่มีในกล่อง
LUMA S จำนวน **1 เครื่อง** สายชาร์จ USB Type-C จำนวน **1 เส้น** คู่มือผู้ใช้งาน **1 เล่ม**

ภาพรวมผลิตภัณฑ์
1. บริเวณสัมผัส (ฟังก์ชันการให้ความสว่าง)
2. หลอดไฟ
3. ปุ่ม BT (การเชื่อมต่อระหว่างโคมไฟ LUMA S)
4. ปุ่มรีเซ็ต
5. สัญญาณไฟ LED (แบตเตอรี่และสถานะการชาร์จ)
6. พอร์ตการชาร์จด้วย USB Type-C

คุณลักษณะ
• เทคโนโลยี LED ที่มี 9 สี (วอร์มไวท์ โคลด์ไวท์ สีฟ้า สีเหลือง สีเขียว สีแดง สีม่วง สีชมพูอ่อน สีฟ้าอ่อน)
• หลอดไฟ LED แบบหรี่แสงได้พร้อมระบบความจำ
• หลอดไฟ LED แบบเชื่อมต่อได้ (เครือข่ายตาข่ายบลูทูธ)
• เหมาะสำหรับใช้ภายนอกอาคาร (IPX4)
• ชาร์จซ้ำได้

การชาร์จ
เราแนะนำให้คุณชาร์จแบตเตอรี่ให้เต็มก่อนใช้ LUMA S เป็นครั้งแรก
การชาร์จจนเต็มครั้งแรกใช้เวลาประมาณ 2 ชั่วโมงผ่านการชาร์จด้วย USB

ข้อมูล LED

โหมดการทำงาน	สถานะไฟ LED (หลอดไฟ LED สีแดง)
การชาร์จไฟ	ไฟบอกสถานะ LED จะยังคงติดอยู่
ใช้งานอยู่	ไฟบอกสถานะ LED จะยังคงดับอยู่
ชาร์จเต็มแล้ว	ไฟบอกสถานะ LED จะยังคงดับอยู่

ชาร์จด้วยสาย USB
1. เสียบสาย USB Type-C ที่จัดหาให้เข้ากับพอร์ตชาร์จของ LUMA S
2. จากนั้นเสียบปลายสาย USB อีกด้านเข้ากับเครื่องคอมพิวเตอร์ใดๆ หรือหัวชาร์จไฟกระแสตรง 5V

คำแนะนำการใช้งาน
การตั้งค่าโคมไฟ LUMA S หนึ่งโคมไฟ
• แตะด้านบนของโคมไฟเพื่อเปิด
• คุณสามารถเลือกแสงสว่างได้ 9 สี ได้โดยการสัมผัสบริเวณด้านบนโคมไฟ
• หากต้องการปรับความสว่าง ให้แตะบริเวณด้านบนจนได้ความสว่างที่ต้องการแล้วปล่อย
• หากต้องการปิดไฟ ให้รอ 3 วินาทีหลังจากการเลือกสีแล้วแตะอีกครั้ง
ชุดสีสุดท้ายจะถูกจดจำสำหรับการใช้งานในครั้งต่อไป

หมายเหตุ: หากคุณต้องการตั้งค่า LUMA S ให้อยู่ในโหมดแสงเย็นและอุ่นเท่านั้น ให้แตะ 3 ครั้งที่บริเวณด้านบนอย่างรวดเร็ว ทำขั้นตอนเดิมซ้ำเพื่อกลับไปยังโหมดแสงสว่างแบบเต็ม

การจับคู่โคมไฟ LUMA S หลายโคมไฟ (อินเทอร์เน็ต)
การจับคู่ LUMA S กับโคมไฟ LUMA S หนึ่งหรือหลายโคมไฟไม่จำเป็นต้องใช้ซอฟต์แวร์/อุปกรณ์ของบุคคลอื่น
หากต้องการเพลิดเพลินกับคุณสมบัติการซิงค์หลอดไฟหลายหลอด ให้ทำตามคำแนะนำด้านล่าง:

1. กดปุ่ม BT ที่ด้านล่างของโคมไฟแต่ละอันค้างไว้ 3 วินาทีเพื่อเปิดโมดูลการสื่อสาร
ไฟ LED สีน้ำเงินจะเริ่มกะพริบ
2. เลือกโคมไฟอันใดก็ได้แล้วกดปุ่ม BT สองครั้งเพื่อเริ่มขั้นตอนการจับคู่หลายรายการ
เมื่อทำตามขั้นตอนเสร็จสิ้น โคมไฟทั้งหมดจะอยู่ในการตั้งค่าสีเดียวกัน
โคมไฟที่ใช้สำหรับการเชื่อมต่อได้รับการระบุเป็น MASTER ในระบบแล้ว ไฟ LED จะกะพริบต่อไปในขณะที่โคมไฟอื่น ๆ ปิดอยู่

ตอนนี้คุณสามารถโต้ตอบจากโคมไฟใดก็ได้เพื่อเปลี่ยนสี ปรับความสว่าง หรือเปิดและปิดโคมไฟทั้งหมดพร้อมกัน

หมายเหตุสำคัญ: บลูทูธจะปิดอัตโนมัติหลังจากโคมไฟปิดการทำงานเป็นเวลา 60 นาที
หากคุณเปิดใช้งาน Bluetooth® บนโคมไฟอันใดอันหนึ่งของคุณเพื่อเชื่อมต่อกับเครือข่าย แต่จับคู่ไม่สำเร็จ โหมด Bluetooth ของโคมไฟจะปิดโดยอัตโนมัติหลังจาก 3 นาที

เพิ่มโคมไฟ LUMA S หนึ่งอันขึ้นไปในเครือข่าย
1. หากต้องการเพิ่มโคมไฟ LUMA S หนึ่งอันขึ้นไปในเครือข่าย เพียงแค่ไปที่ (เปิด) โดยกดปุ่ม BT ที่แต่ละโคมไฟค้างไว้ 3 วินาที
2. กดหนึ่งครั้งที่ปุ่มจับคู่ของโคมไฟใด ๆ จากเครือข่ายที่มีอยู่ (ทำซ้ำขั้นตอนกับอุปกรณ์ใหม่)

คุณสมบัติล็อกเครือข่ายสุดพิเศษ
LUMA S มาพร้อมกับระบบล็อกที่เป็นเอกลักษณ์ทำให้โคมไฟดวงเดียวสามารถควบคุมโคมไฟอื่น ๆ ได้ทั้งหมด ป้องกันการเปลี่ยนแปลงของสี ความสว่าง หรือแม้แต่การเปิด/ปิดจากโคมไฟอื่น ๆ ในเครือข่าย โคมไฟหลัก (MASTER) เป็นโคมไฟเดียวที่ควบคุมเครือข่าย โคมไฟอื่น ๆ ทั้งหมดจะกลายเป็น (SLAVE)

หากต้องการเปิดใช้งานฟังก์ชัน LOCK ให้ใช้หน่วย MASTER และปฏิบัติตามคำแนะนำด้านล่าง:

1. กด 5 ครั้งบนปุ่มอุปกรณ์ BT MASTER อุปกรณ์จะส่งสัญญาณไปยังโคมไฟอื่น ๆ ทั้งหมดเพื่อ LOCK
2. ในโหมด LOCK มีเพียงโคมไฟ MASTER เท่านั้นที่จะโต้ตอบกับโคมไฟอื่นๆ ไฟ LED ของโคมไฟหลักจะกะพริบสองครั้งทุก 3 วินาที
3. สามารถปลดล็อคเครือข่ายได้โดยการกด 5 ครั้งเร็ว ๆ บนปุ่ม BT จากโคมไฟ MASTER

หากต้องการเปลี่ยนอุปกรณ์ MASTER
1. ตรวจสอบให้แน่ใจว่าเครือข่ายอยู่ในสถานะ UNLOCKED (ปลดล็อกแล้ว)
2. กดปุ่ม BT บนอุปกรณ์ใดก็ได้อย่างรวดเร็ว 10 ครั้ง อุปกรณ์นี้จะกลายเป็นอุปกรณ์ MASTER ใหม่
ตอนนี้คุณสามารถ LOCK และ UNLOCK เครือข่ายจากอุปกรณ์ใหม่นี้

หมายเหตุสำคัญ: ในโหมดเครือข่าย LOCKED/UNLOCKED ขอแนะนำอย่างยิ่งให้ชาร์จอุปกรณ์ MASTER ไว้ หรือชาร์จไฟให้เต็มเสมอเพื่อให้ได้ประสบการณ์ที่ดีที่สุดและหลีกเลี่ยงการสูญเสียการควบคุมของเครือข่ายทั้งหมด

การดำเนินงานอื่นๆ :
• หากต้องการปิดการทำงานของโคมไฟทั้งหมดเมื่อเครือข่ายถูกล็อก ให้แตะสองครั้งที่ด้านบนของอุปกรณ์ MASTER
คุณจะต้องแตะที่ MASTER อีกครั้งเพื่อเปิดการทำงานของโคมไฟทั้งหมด
• ในการปิดการทำงานของโคมไฟเพียงอันเดียวเมื่อเครือข่ายถูกล็อก ให้กดปุ่ม BT ค้างไว้นานกว่า 15 วินาทีจนกว่าโคมไฟดับ (การดำเนินการนี้จะถอดโคมไฟออกจากเครือข่าย ทำซ้ำขั้นตอนการจับคู่ด้านบนเพื่อนำกลับเข้าไปในเครือข่าย)
• ในการรีเซ็ตโคมไฟ ให้สอดวัตถุบาง ๆ เข้าไปในรู (4) ใต้โคมไฟ แล้วกดปุ่มด้านใน
การรีเซ็ตด้วยตนเองช่วยให้คุณสามารถรีบูตอุปกรณ์และแก้ไขข้อบกพร่องต่าง ๆ (อุปกรณ์ที่ไม่รู้จัก, บลูทูธไม่เสถียร การเชื่อมต่อ...)

ข้อมูล LED

โหมดการทำงาน	สถานะไฟ LED (หลอดไฟ LED สีน้ำเงิน)
พร้อมจับคู่	กะพริบถี่ ๆ
อุปกรณ์หลัก	กะพริบสองครั้งทุก 3 วินาที
อุปกรณ์ถูกล็อก	ปิด

ข้อควรระวังด้านความปลอดภัย
• อุปกรณ์กันน้ำ IPX4 ทนฝน น้ำกระเซ็น และละอองน้ำ
อย่าจุ่มอุปกรณ์ของคุณในน้ำเพื่อหลีกเลี่ยงการเกิดไฟฟ้าลัดวงจรภายใน ความร้อนสูงเกินไป เปลวไฟ การเสียรูป หรือแม้กระทั่งการระเบิดของแบตเตอรี่
• ห้ามวางอุปกรณ์ของคุณไว้ในบริเวณที่ร้อนจัดหรือเย็นจัด แนะนำให้ใช้อุปกรณ์ของคุณที่อุณหภูมิห้อง
• อย่าพยายามแก้ไข ซ่อมแซม หรือถอดแยกชิ้นส่วนด้วยตนเอง
• อย่าลืมปฏิบัติตามข้อมูลจำเพาะทางเทคนิคสำหรับการชาร์จและอย่าใช้อะแดปเตอร์ไฟที่มีแรงดันไฟขาออกสูงกว่าที่ระบุไว้เพื่อหลีกเลี่ยงความเสียหายที่ไม่สามารถย้อนกลับได้ต่อวงจรภายใน (อินพุตไฟตรง: 5V)

ข้อมูลจำเพาะผลิตภัณฑ์
วัสดุ: อะลูมิเนียม/ABS
น้ำหนัก: 77 กรัม / 0.17 ปอนด์
ขนาด: Ø 6.9 x 8.1 ซม. / Ø 2.72 x 3.19 นิ้ว
เอาท์พุตลูเมนสูงสุด: 45 ลูเมน
อุณหภูมิสี:
วอร์มไวท์: 2700K
โคลด์ไวท์: 6500K
แรงดันไฟฟ้าของแบตเตอรี่: 3.7V
เวลาใช้งานปกติ
สูงสุด 8 ชั่วโมง* (ความสว่าง 75%)
*แตกต่างกันไปตามการใช้งานผลิตภัณฑ์ ความเข้มข้นของแสงที่ตั้งไว้ และสีไฟที่เลือก

ระยะรับสัญญาณ Bluetooth®: 10 เมตร
ช่วงความถี่: 2402M-2480MHZ
พอร์ตอินพุต: DC 5V
ประเภทแบตเตอรี่: ลิเธียมโพลิเมอร์
ความจุแบตเตอรี่: 400 mAh
ระบบการชาร์จไฟ: USB Type-C
เวลาชาร์จ (USB Type-C): ประมาณ 2 ชั่วโมง
อุณหภูมิขณะใช้งาน: 0°C - 35°C
การรับประกันระหว่างประเทศ: 1 ปี

EUROPEAN UNION CE DIRECTIVE
LEXON hereby declares that the device follows the essential requirements and other relevant provisions of the RED Directive 2014/53/EU.
The original EU declaration of conformity may be found at:
https://www.lexon-design.com/assets/certifications-ce-lumas.pdf

RF Specification:
The device has been evaluated to meet general RF exposure requirements. The device can be used in portable exposure conditions without restriction.

LEXON déclare que cet appareil est conforme aux exigences essentielles et aux autres dispositions pertinentes de la directive RE Directives 2014/53/EU.
La déclaration de conformité originale de l'UE peut être consultée à l'adresse suivante :
https://www.lexon-design.com/assets/certifications-ce-lumas.pdf

Déclaration d'exposition RF:
L'appareil a été évalué pour répondre aux exigences générales d'exposition aux RF. L'appareil peut être utilisé dans des conditions d'exposition portable sans restriction.

UK CONFORMITY ASSESSMENT
The object described above is in conformity with the essential requirements and other relevant provisions of the UK Radio Equipment Regulations 2017 (SI 2017/1206).
The original UK declaration of conformity may be found at:
https://www.lexon-design.com/assets/certifications-ukca-lumas.pdf.

The device has been evaluated to meet general RF exposure requirements. The device can be used in portable exposure conditions without restriction.

Bluetooth：
Transmitter power：-2.29dBm(for EU&UK)
TX/RX Frequency Range: 2400-2480MHz

DISPOSAL AND RECYCLING INFORMATION
After the implementation of the European Directive 2012/19/EU in the national legal system, the following applies: electrical and electronic devices may not be dis-posed of with domestic waste. Consumers are obliged by law to return electrical and electronic device at the end of their service lives to the public collecting points set up for this purpose or point of sale. Details to this are defined by the national law of the respective country. This symbol on the product, the instruction manual or the package indicates that a product is subject to these regulations. By recycling, reusing the materials or other forms of utilizing old devices, you are making an important contribution to protecting our environment.

USA - FCC STATEMENT
This device complies with part 15 of the FCC Rules.
Operation is subject to the following two conditions:
(1) This device may not cause harmful interference, and
(2) this device must accept any interference received, including interference that may cause undesired operation. Notice:
Any changes or modifications not expressly approved by the party responsible for compliance could void your authority to operate the equipment.
NOTE: This equipment has been tested and found to comply with the limits for a Class B digital device, pursuant to part 15 of the FCC Rules. These limits are designed to provide reasonable protection against harmful interference in a residential installation.
This equipment generates, uses and can radiate radio frequency energy and, if not installed and used in accordance with the instructions, may cause harmful interference to radio communications. However, there is no guarantee that interference will not occur in a particular installation. If this equipment does cause harmful interference to radio or television reception, which can be determined by turning the equipment off and on, the user is encouraged to try to correct the interference by one or more of the following measures:
- Reorient or relocate the receiving antenna.
- Increase the separation between the equipment and receiver.
- Connect the equipment into an outlet on a circuit different from that to which the receiver is connected.
- Consult the dealer or an experienced radio/ TV technician for help.
RF exposure statements
The device has been evaluated to meet general RF exposure requirement. The device can be used in portable exposure condition without restriction.

CANADIAN COMPLIANCE STATEMENT
This device complies with Industry Canada license-exempt RSSs. Operation is subject to the following two conditions:
1) This device may not cause interference, and
2) This device must accept any interference, including interference that may cause undesired operation of the device.
This Class B digital apparatus complies with Canadian ICES-003.
Le présent appareil est conforme aux CNR d'Industrie Canada applicables aux appareils radio exempts de licence.
L'exploitation est autorisée aux deux conditions suivantes:
(1) l'appareil ne doit pas produire de brouillage, et
(2) l'utilisateur de l'appareil doit accepter tout brouillage
radioélectrique subi, même si le brouillage est susceptible d'en compromettre le fonctionnement.
This device contains licence-exempt transmitter(s)/receiver(s) that comply with Innovation, Science and Economic Development Canada's licence-exempt RSS(s). Operation is subject to the following two conditions:
This device may not cause interference.
This device must accept any interference, including interference that may cause undesired operation of the device.

RF exposure statement:
The device has been evaluated to meet general RF exposure requirement. The device can be used in portable exposure condition without restriction.

Cet appareil contient des émetteurs / récepteurs exemptés de licence conformes aux RSS (RSS) d'Innovation, Sciences et Développement économique Canada. Le fonctionnement est soumis aux deux conditions suivantes:
Cet appareil ne doit pas causer d'interférences.
Cet appareil doit accepter toutes les interférences, y compris celles susceptibles de provoquer un fonctionnement indésirable de l'appareil.

Déclaration d'exposition RF:
L'appareil a été évalué pour répondre aux exigences générales d'exposition aux RF. L'appareil peut être utilisé dans des conditions d'exposition portable sans restriction.

LEXON
125, Avenue des Champs-Élysées - 75008 Paris - FRANCE
All brands or product names are or may be trademarks or their respective owners.
Pictures and specifications are not contractual. Assembled in China.
lexon-design.com | @lexondesign