LEXON®

LA119
TYKHO 3

Design by Marc Berthier

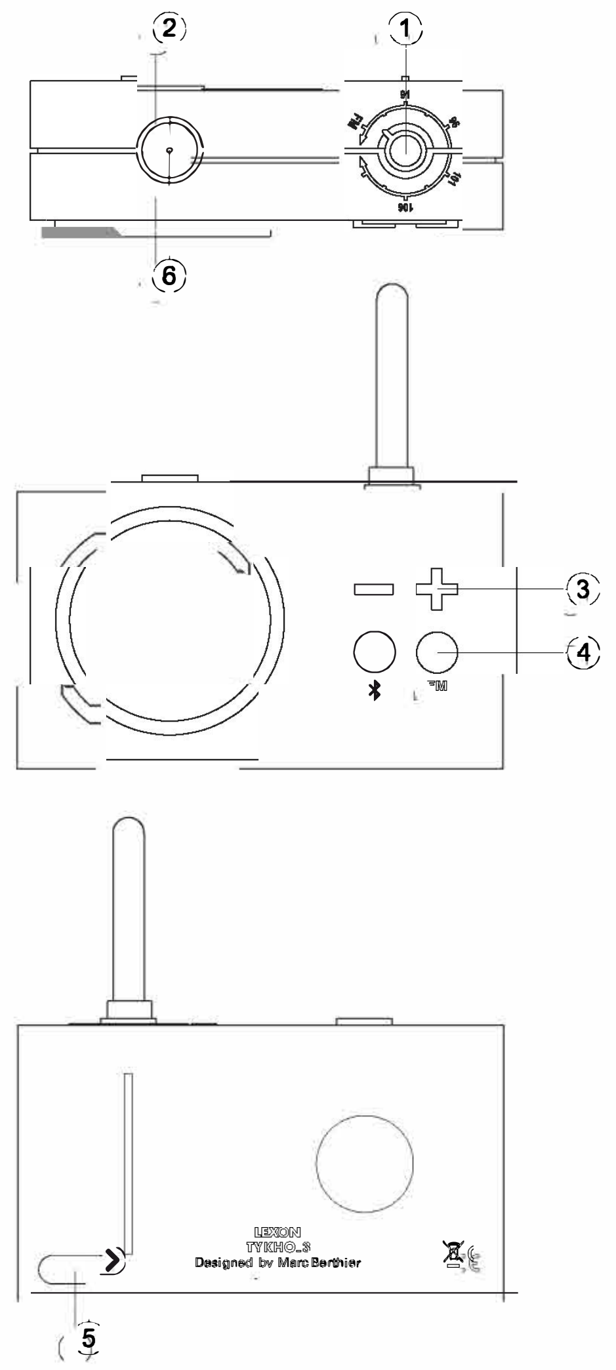

ENGLISH

(1) Tuning control
(2) Power switch / light status indicator
(3) Volume control
(4) BT/FM switch buttons
(5) Micro USB port
(6) Bluetooth® light indicator

Light Status indicator

Operation mode	Bluetooth® light (6)
Power on and radio in playing state	Steady Blue light
Power on and Bluetooth® mode in playing state	Flashing Blue light (normal flashing)
Device is in pairing mode	Flashing Blue light (fast flashing)
Charging state	Red light (If charging complete, red light will go off)

CHARGING

Connect USB charging cable to a USB charging source, plug the micro USB into (5). The red indicator (2) will be on when charging.
Charging time is about 4 hours. When the battery is fully charged the red indicator light will go off.

RADIO SEARCHING

1. Push the power switch to turn on the device.
2. Select FM by pushing the FM band button.
3 Turn the antenna clockwise or anti-clockwise until the desired radio is clearly received
4. Adjust the volume by pressing the Volume up (+) or down (-).

BLUETOOTH® PAIRING

1. Push the power switch to turn on the device.
2. Select Bluetooth® (ᛒ) by pushing the Bluetooth®(ᛒ) button
3 To notify you the speaker is in pairing mode, it will emit a sound and the light indicator will begin flashing rapidly.
4 Go In the Bluetooth® settings of your smartphone and ensure your Bluetooth® is switched on
5. Scroll to Other or new Devices and look for your new Bluetooth® speaker's LEXON TYKHO 3
6. Once it appears, tap it to connect. Your speaker will emit a confirmation sound as soon as it is paired.

Note: Once a Bluetooth® speaker is successfully paired to your phone, it should automatically connect each time it's powered on.

How to pair with another phone

To pair your speaker with another phone, please disconnect or forget LEXON TYKHO 3 from your smartphone's Bluetooth® settings first.
Then, perform a new pairing procedure with another smartphone

PRODUCT SPECIFICATIONS

Lithium battery voltage: 3,7 V
Charging voltage: 5V
Lithium battery capacity: 2000 mAh
Battery life: 20 hours
Charging time: 4 hours
FM Frequency: 88-108 Mhz
Bluetooth®: BLE 5.0
Speaker Output: 3W x 1
Water resistance: IPX4
Material: Silicone / ABS
Input: Micro USB
Unit dimension: 140 x 45 x 140 mm

FRANCAIS

(1) Contrôle du réglage des stations
(2) Interrupteur d'alimentation / Voyant d'état lumineux
(3) Contrôle du volume
(4) Boutons de commutation BT / FM
(5) Port micro USB
(6) Indicateur lumineux Bluetooth®

Voyants d'état lumineux

Mode de démarrage	Voyants lumineux Bluetooth® (6)
Mise sous tension et radio en état de lecture	Lumière bleue fixe
Mise sous tension et mode Bluetooth® en cours de lecture	Lumière bleue clignotante (clignotant normal)
L'appareil est en mode de jumelage	Lumière bleue clignotante (clignotant rapide)
État de charge	Voyant rouge (si le chargement est terminé, le voyant rouge s'éteint)

CHARGEMENT

Connectez le câble de chargement USB à une source de chargement USB, branchez le micro USB dans (5) L'indicateur rouge (2) sera allumé lors du chargement.
Le temps de charge est d'environ 4 heures. Lorsque la batterie est complètement chargée, le voyant rouge s'éteint.

RECHERCHE DES STATIONS DE RADIO

1. Appuyez sur le bouton principal pour allumer l'appareil
2. Sélectionnez FM en appuyant sur le bouton de bande FM
3. Tournez l'antenne dans le sens des aiguilles d'une montre ou dans le sens contraire jusqu'à ce que la radio souhaitée soit clairement reçue
4. Réglez le volume en appuyant sur Volume (+) ou bas (-).

JUMELAGE BLUETOOTH®

1 Appuyez sur Le bouton principale pour allumer l'appareil.
2. Sélectionnez Bluetooth® (ᛒ) en appuyant sur le bouton Bluetooth®(ᛒ).
3. Pour vous informer que l'enceinte est en mode de jumelage, il émettra un son et le voyant lumineux commencera à clignoter rapidement.
4. Allez dans les paramètres Bluetooth® de votre smartphone et assurez-vous que votre Bluetooth® soit activé.
5. Faites défiler jusqu'à Autres ou nouveaux appareils et recherchez le nom de votre nouvelle enceinte Bluetooth® : LEXON TYKHO 3
6. Dès son apparition appuyez dessus pour vous connecter. Votre enceinte émettra un son de confirmation dès qu'elle sera jumelée.

Remarque : une fois que votre enceinte Bluetooth® est associée à votre téléphone, elle doit se connecter automatiquement à chaque mise sous tension

Comment jumeler avec un autre téléphone

Pour jumeler votre enceinte avec un autre téléphone, veuillez d'abord déconnecter ou oublier LEXON TYKHO 3 des paramètres Bluetooth® de votre smartphone. Effectuez ensuite une nouvelle procédure de jumelage avec un autre smartphone.

SPÉCIFICATIONS DU PRODUIT

Tension de la batterie au lithium : 3,7 V
Tension de charge : 5V
Capacité de la batterie au lithium : 2000 mAh
Autonomie : 20 heures
Temps de charge 4 heures
Fréquence FM : 88-108 Mhz
Bluetooth® . BLE 5.0
Sortie haut-parleur . 3W x 1
Résistance à l'eau : IPX4
Matériaux : Silicone / ABS
Port : micro USB
Dimensions : 140 x 45 x 140 mm

DEUTSCH

(1) Einstellknopf
(2) Einschaltknopf / Status-Leuchtanzeige
(3) Lautstärkeregler
(4) BT/FM-Umschaltknöpfe
(5) Micro-USB-Anschluss
(6) Bluetooth®-Leuchtanzeige

Status-Leuchtanzeige

Betriebsmodus	Bluetooth®-Leuchte (6)
Eingeschaltet und Radio in Spielzustand	Blaues Dauerlicht
Eingeschaltet und Bluetooth-Modus in Spielzustand	Blaues Blinklicht (normales Blinken)
Gerät ist in Kopplungsmodus	Blaues Blinklicht (schnelles Blinken)
Ladezustand	Rotes Licht (wenn der Ladevorgang abgeschlossen ist, geht das rote Licht aus)

LADEN

Schließen Sie das USB-Ladekabel an eine USB-Ladequelle an, stecken Sie den Micro-USB-Stecker in den (5). Die rote Leuchtanzeige (2) ist während des Ladens an.
Ladezeit beträgt etwa 4 Stunden. Wenn der Akku vollständig geladen ist, geht die rote Leuchtanzeige aus.

RADIOSENDERSUCHE

1. Einschaltknopf drücken, um das Gerät einzuschalten
2. Wählen Sie FM, indem Sie den FM-Knopf drücken.
3. Drehen Sie die Antenne im oder gegen den Uhrzeigersinn, bis der gewünschte Radiosender deutlich empfangen wird
4. Stellen Sie die Lautstärke ein, indem Sie die Lauter- (+) oder Leiser-Taste (-) drücken.

BLUETOOTH®-KOPPLUNG

1. Einschaltknopf drücken, um das Gerät einzuschalten
2. Wählen Sie Bluetooth® (ᛒ), indem Sie den Bluetooth®-Knopf (ᛒ) drücken.
3. Um anzukündigen, dass sich der Lautsprecher im Kopplungsmodus befindet, wird ein Laut ertönen und die Lichtanzeige wird schnell zu blinken anfangen.
4. Rufen Sie auf Ihrem Smartphone die Bluetooth®-Einstellungen auf und stellen Sie sicher, dass Ihr Bluetooth® eingeschaltet ist.
5. Scrollen Sie zu anderen oder neuen Geräten und suchen Sie Ihren neuen Bluetooth®-Lautsprecher LEXON TYKHO 3.
6. Wenn er erscheint, tippen Sie ihn an, um ihn zu verbinden. Ihr Lautsprecher wird einen Bestätigungston abgeben, sobald er gekoppelt ist.

Hinweis: Wenn der Bluetooth®-Lautsprecher einmal erfolgreich mit Ihrem Smartphone gekoppelt wurde, sollte er sich beim Einschalten jedes Mal automatisch verbinden

Koppeln mit einem anderen Smartphone

Um den Lautsprecher mit einem anderen Smartphone zu koppeln, trennen Sie zunächst bitte die Verbindung zu LEXON TYKHO 3 in den Bluetooth®-Einstellungen Ihres Smartphones.
Dann führen Sie einen neuen Kopplungsvorgang mit einem anderen Smartphone durch

PRODUKTSPEZIFIKATIONEN

Spannung der Lithiumbatterie: 3,7 V
Ladespannung: 5V
Kapazität der Lithiumbatterie: 2000 mAh
Akku-Laufzeit: 20 Stunden
Ladezeit: 4 Stunden
FM-Frequenz: 88-108Mhz
Bluetooth® BLE 5.0
Lautsprecherausgang: 3W x 1
Wasserbeständigkeit: IPX4
Material: Silikon / ABS
Eingang: Micro-USB
Produktgröße: 140 x 45 x 140 mm

NEDERLANDS

(1) Afstemknop
(2) Aan-uitschakelaar / statusindicator
(3) Volumeregeling
(4) BT/FM-knoppen
(5) Micro-USB-poort
(6) Bluetooth®-controlelampje

Statusindicatorlampje

Bedrijfsstand	Bluetooth®-lampje (6)
Ingeschakeld en radiofunctie actief	Continu blauw licht
Ingeschakeld en Bluetooth-functie actief	Knipperend blauw licht (normale knippersnelheid)
Koppelingsfunctie van het apparaat is actief	Knipperend blauw licht (hoge knippersnelheid)
Laden	Rood lampje (als laden voltooid is, dooft het rode lampje)

LADEN

Sluit de USB-laadkabel aan op een USB laadbron steek de micro-USB in (5). Het rode lampje (2) brandt tijdens het laden.
Laadduur is ongeveer 4 uur. Wanneer de batterij volledig geladen is, dooft het rode controlelampje

RADIOZENDERS ZOEKEN

1. Druk op de aan-uitschakelaar om het apparaat in te schakelen.
2. Selecteer FM door op de knop van de FM-band te drukken
3. Draai de antenne rechts- of linksom tot de gewenste zender helder wordt ontvangen
4 Stel het volume in door op knoppen voor volume omhoog (+) of omlaag (-) te drukken

BLUETOOTH®-KOPPELING

1. Druk op de aan-uitschakelaar om het apparaat in te schakelen.
2 Selecteer Bluetooth® (ᛒ)door op de Bluetooth®-knop (ᛒ) te drukken
3. Via een geluidssignaal en het controlelampje dat snel begint te knipperen, geeft de luidspreker aan dat de koppelingsfunctie actief is.
4. Ga naar de Bluetooth®-instellingen van uw smartphone en controleer of Bluetooth® ingeschakeld is
5. Ga naar Nieuw apparaat koppelen en zoek uw nieuwe Bluetooth® luidspreker LEXON TYKHO 3.
6. Tik op deze naam zodra die wordt getoond. Uw luidspreker laat een bevestigingsgeluid horen zodra hij gekoppeld is

Let op: zodra een Bluetooth®-luidspreker op juiste wijze gekoppeld is met uw telefoon, wordt hij na inschakeling automatisch elke keer verbonden

Met een andere telefoon koppelen

Om uw luidspreker met een andere telefoon te koppelen, koppelt u eerst de LEXON TYKHO 3 los in de Bluetooth®-instellingen van uw smartphone of u tik op de knop 'Vergeten'.
Vervolgens voert u een nieuwe koppelingsprocedure uit met een andere smartphone

PRODUCTSPECIFICATIES

Spanning lithiumbatterij: 3,7 V
Laadspanning: 5 V
Capaciteit lithiumbatterij: 2000 mAh
Batterijgebruiksduur: 20 uur
Oplaadduur: 4 uur
FM-frequentie: 88-108 Mhz
Bluetooth®: BLE 5.0
Uitgangsvermogen luidspreker: 3 W x 1
Waterbestendig: IPX4
Materiaal: Siliconen/ABS
Ingang: Micro-USB
Afmetingen apparaat: 140 x 45 x 140 mm

ITALIANO

(1) Comando di sintonizzazione
(2) Interruttore / indicatore luminoso
(3) Controllo volume
(4) Pulsanti BT/FM
(5) Porta Micro USB
(6) Indicatore luminoso Bluetooth®

Indicatore luminoso stato

Funzionamento	Luce Bluetooth® (6)
Dispositivo acceso e radio in funzione	Luce blu fissa
Dispositivo acceso e Bluetooth® in funzione	Luce blu lampeggiante (lampeggiamento normale)
Dispositivo in modalità accoppiamento	Luce blu lampeggiante (lampeggiamento veloce)
In carica	Luce rossa (se la ricarica è completa, la luce rossa si spegne)

RICARICA

Collegare il cavo USB a una fonte di ricarica, inserire la micro USB nel punto (5). La luce rossa (2) è accesa durante la ricarica.
Il tempo di ricarica è di circa 4 ore. Quando la batteria è completamente carica, la luce rossa si spegne.

RICERCA RADIO

1. Premere il pulsante per accendere il dispositivo.
2. Selezionare FM premendo il pulsante della banda FM
3 Girare l'antenna in senso orario fino alla corretta ricezione del canale radio desiderato
4 Regolare il volume premendo il pulsante (+) per alzare o (-) per abbassare

ACCOPPIAMENTO BLUETOOTH®

1. Premere il pulsante per accendere il dispositivo.
2 Selezionare Bluetooth®(ᛒ) premendo il pulsante Bluetooth®(ᛒ)
3. Quando il dispositivo è in modalità accoppiamento, emette un suono e l'indicatore luminoso lampeggia velocemente.
4. Andare sulle impostazioni Bluetooth® dello smartphone e assicurarsi che il Bluetooth® sia acceso.
5. Cercare il dispositivo Bluetooth® LEXON TYKHO 3.
6. Toccare sul nome dell'altoparlante per connettere. L'altoparlante emetterà un suono di conferma di avvenuto accoppiamento

Nota: una volta che l'altoparlante Bluetooth® è stato accoppiato al telefono, si connetterà automaticamente ogni volta che si accende il dispositivo.

Come accoppiare un altro telefono

Per accoppiare l'altoparlante a un altro telefono, disconnettere o eliminare LEXON TYKHO 3 dalle impostazioni Bluetooth® dello smartphone.
Procedere con l'accoppiamento a un altro smartphone

CARATTERISTICHE DEL PRODOTTO

Voltaggio batteria al litio: 3,7 V
Voltaggio di carica: 5 V
Capacità batteria al litio: 2000 mAh
Durata batteria: 20 ore
Tempo di carica: 4 ore
Frequenza FM: 88-108 Mhz
Bluetooth®: BLE 5.0
Rese altoparlante: 3W x 1
Resistenza all'acqua: IPX4
Materiale: Silicone / ABS
Alimentazione: Micro USB
Dimensione unità: 140 x 45 x 140 mm

ESPAÑOL

(1) Ajuste de sintonización
(2) Botón de encendido / Indicador luminoso de estado
(3) Ajuste de volumen
(4) Botonas de conmutación BT/FM
(5) Puerto micro USB
(6) Indicador luminoso a través de Bluetooth®

Indicador luminoso de estado

Modo de operación	Luz de Bluetooth® (6)
Encendido con la radio en reproducción	Luz azul fija
Encendido con el Bluetooth® en funcionamiento	Luz azul intermitente (parpadeo normal)
Dispositivo en modo de emparejamiento	Luz azul intermitente (parpadeo rápido)
Estado de carga	Luz roja (cuando se haya completado la carga, la luz roja se apagará)

CARGA

Conecte el cable de carga USB a un dispositivo de carga, conecte el micro USB a (5). La luz roja (2) permanecerá encendida durante la carga.
El tiempo de carga es de aprox 4 horas. Cuando la batería esté completamente cargada, la luz roja se apagará.

BÚSQUEDA RADIOFÓNICA

1. Pulse el botón de encendido para encender el dispositivo.
2. Seleccione FM pulsendo el botón FM.
3. Gire la antena en el sentido de las agujas del reloj o en el sentido contrario a las agujas del reloj hasta que se escuche claramente la emisora deseada.
4. Ajuste el volumen presionando los botones de volumen arriba (+) o abajo (-).

EMPAREJAMIENTO BLUETOOTH®

1 Pulse el botón de encendido para encender el dispositivo.
2. Seleccione Bluetooth® (ᛒ) pulsando el botón Bluetooth® (ᛒ)
3. Para aviser de que el altavoz está en modo emparejamiento, emitirá un sonido y el indicador luminoso comenzará a parpadear rápidamente.
4. Entre en la configuración de Bluetooth® de su dispositivo móvil y asegúrese de que su Bluetooth® está encendido.
5. Desplácese a «Otros» o «nuevos Dispositivos» y busque el altevoz Bluetooth® LEXON TYKHO 3
6 Cuando aparezca en la pantalla, pulse para conectar. Su altavoz emitirá un sonido de confirmación en cuanto los dispositivos estén emparejados.

Nota: Cuando el altavoz Bluetooth® esté correctamente emparejado con el dispositivo móvil, se conectará automáticamente con el altavoz cada vez que éste se encienda.

Cómo emparejar el altavoz con otro dispositivo móvil

Para emparejar su altavoz con otro dispositivo, debe desconecter u olvidar a través del Bluetooth® de su dispositivo móvil el LEXON TYKHO 3.
Una vez eliminado, empareje el altavoz con otro dispositivo siguiendo las instrucciones de emparejamiento.

ESPECIFICACIONES DEL PRODUCTO

Voltaje de la batería de litio: 3,7 V
Voltaje de carga: 5V
Capacidad de la batería de litio: 2000 mAh
Duración de la batería: 20 horas
Duración de carga: 4 horas
Frecuencia FM: 88 108 Mhz
Bluetooth®: BLE 5.0
Salida del altavoz: 3 W x 1
Resistencia al agua: IPX4
Material: Silicona / ABS
Entrada: Micro USB
Dimensiones. 140 x 45 x 140 mm

RECTO

PYCCKИЙ

(1) Регулятор настройки
(2) Кнопка включения / световой индикатор состояния
(3) Регулятор уровня громкости
(4) Кнопка переключения BT/FM
(5) Разъем Micro USB
(6) Световой индикатор Bluetooth®

Световой индикатор состояния

Режим работы	Световой индикатор Bluetooth® (6)
Устройство включено, прослушивание радио	Постоянно горит синим
Устройство включено, прослушивание музыки через Bluetooth®	Мигает синим
Устройство в режиме сопряжения	Часто мигает синим
Состояние зарядки	Горит красным (индикатор погаснет по завершению зарядки)

ЗАРЯДКА

Подсоедините USB-кабель для зарядки к источнику питания, затем подключите Micro USB к (5) При зарядке будет гореть красный индикатор (2)
Время зарядки составляет около 4 часов. Когда аккумулятор полностью зарядится, красный индикатор погаснет

ПОИСК РАДИОСТАНЦИЙ

1 Нажмите кнопку питания, чтобы включить устройство.
2. Активируйте режим FM, нажав кнопку FM-диапазона.
3. Вращайте антенну по часовой стрелке или против часовой стрелки, пока не настроитесь на нужную частоту.
4. Регулируйте громкость, нажимая Громкость вверх (+) или вниз (-)

СОПРЯЖЕНИЕ ПО BLUETOOTH®

1. Нажмите кнопку питания, чтобы включить устройство.
2 Выберите Bluetooth® (ᛒ), нажав кнопку Bluetooth® (ᛒ).
3. Колонка издаст звуковой сигнал, и световой индикатор начнет быстро мигать, чтобы уведомить вас, что она находится в режиме сопряжения.
4 Зайдите в настройки Bluetooth® вашего смартфона и убедитесь, что Bluetooth® включен
5. Перейдите в Другие или Новые устройства и найдите вашу Bluetooth®-колонку LEXON TYKHO 3.
6. Коснитесь ее, чтобы подключиться, как только она появится в списке доступных устройств. Ваша колонка издаст звуковой сигнал, как только сопряжение будет завершено

Примечание: После успешного подключения Bluetooth®-колонки к вашему смартфону она должна автоматически подключаться при каждом включении

Как выполнить сопряжение с другим телефоном

Для сопряжения колонки с другим смартфоном: сначала отключите или «забудьте» устройство LEXON TYKHO 3 в настройках Bluetooth® вашего смартфона.
Затем выполните процедуру сопряжения с другим смартфоном.

ХАРАКТЕРИСТИКИ ПРОДУКТА

Напряжение литиевого аккумулятора: 3,7 В
Напряжение заряда: 5 В
Емкость литиевого аккумулятора: 2000 мАч
Время работы от одного заряда: 20 часов
Время заряда: 4 часов
Диапазон FM-частот: 88-108 МГц
Версия Bluetooth®: 5.0
Мощность динамика: 1 x 3 Вт
Водонепроницаемость: IPX4
Материал: Силикон / АБС-пластик
Подключение: Micro USB
Размеры: 140 x 45 x 140 мм

日本語

(1) チューニング調節
(2) 電源スイッチ / ライトステータスインジケータ
(3) 音量調節
(4) BT/FMスイッチボタン
(5) Micro USBポート
(6) Bluetooth®ライトインジケータ

ライトステータスインジケータ

操作モード	Bluetooth® ライト (6)
電源オン・ラジオプレイ中	青いライトが点灯します
電源オン・Bluetooth®モードプレイ中	青いライトが点滅します (通常点滅)
機器ペアリング中	青いライトが点滅します (高速点滅)
充電中	赤いライト (充電が完了すると赤いライトが消えます)

充電

USB充電ケーブルをUSB充電源に接続し、micro USBを (5)に差し込みます。充電中は赤いインジケータ (2)が点灯します。
充電時間はおよそ4時間です。バッテリーの充電が完了すると、赤いインジケータライトが消えます。

ラジオサーチ

1. 電源スイッチを押して本機をオンにします。
2. FM帯ボタンを押してFMを選択します。
3. ご希望のラジオをはっきり受信できるまで、アンテナを時計回り、または反時計回りに回します。
4. 音量を大 (+) または小 (-) ボタンを押して調節します

BLUETOOTH® ペアリング

1 電源スイッチを押して本機をオンにします。
2. Bluetooth® (ᛒ) ボタンを押してBluetooth® (ᛒ) を選択します。
3. スピーカーがペアリングモードにあることを通知するため、音が鳴り、ライトインジケータが素早く点滅し始めます。
4. ご利用のスマートフォンのBluetooth®設定を開き、Bluetooth®がオンになっていることを確認してください。
5.他のデバイスまたは新規デバイスをスクロールし、ご利用の新しいBluetooth® スピーカーのLEXON TYKHO 3を探します。
6. 表示されたら、タップして接続します。ご利用のスピーカーがペアリング完了次第確定音を発します。

注意：Bluetooth®スピーカーが正常にスマートフォンとペアリングされると、電源をオンにするたびに自動的に接続されます。

他のスマートフォンとペアリングするには

スピーカーを他のスマートフォンとペアリングするには、まずLEXON TYKHO 3をご利用のスマートフォンのBluetooth®設定から外すか、接続を切ってください。
それから他のスマートフォンとのペアリング手順を行います。

製品仕様

リチウム電池電圧 : 3,7 V
充電電圧 : 5V
リチウム電池容量 : 2000 mAh
電池寿命 : 20時間
充電時間4時間
FM周波数 : 88-108 Mhz
Bluetooth® : BLE 5.0
スピーカー出力 : 3W x 1
耐水性 : IPX4
素材 : シリコン / ABS
入力 : Micro USB
ユニット寸法 : 140 x 45 x 140 mm

中文

(1) 调整控制
(2) 电源开关/指示灯状态指示灯
(3) 音量控制
(4) BT / FM开关按钮
(5) Micro USB端口
(6) Bluetooth®灯指示灯

指示灯提示

操作模式	蓝牙®灯状态 (6)
开机状态，收音机模式播放	常亮蓝光
开机状态，蓝牙模式播放	闪亮蓝光（普通的闪亮）
设备正在配对模式	快闪蓝光（快速的闪亮）
充电状态	红灯（充满电后红灯熄灭）

如何充电

将USB充电线连接USB充电电源，并将Micro USB线插入(5)。充电时红色指示灯 (2) 将会亮起
充电时间是大约4小时。当充满电后，红灯将会熄灭

电台搜索

1. 按下电源按键，开启设备
2. 按下调频按钮选择AM或是FM,
3. 正方向 或反方向调试调频手把来搜索频道
4. 按（+）或（-）调整音量

蓝牙®配对

1. 按下电源按键，开启设备。
2. 按下蓝牙®按钮(ᛒ)，打开蓝牙® (ᛒ)。
3. 当音箱正在配对时，设备会发出声响，并且指示灯会开始快速闪亮。
4. 打开手机的蓝牙®设置，确保蓝牙®开启。
5. 在蓝牙列表中找到LEXON TYKHO 3。
6. 点击连接。配对成功后，音箱会发出声响确认。

注意：当蓝牙音箱已经和手机成功配对 每次开机后设备将会自动配对。

如何和其他手机配对

如需将音箱和其他手机配对，请先断开连接，或者在手机的蓝牙®设置中忘记LEXON TYKHO 3。
然后，开始和其他手机新的配对程序。

产品参数

内置锂电池电压：3.7V
充电电压：5V
锂电池容量：2000mAh
续航时间：20个小时
充电时间：4小时
FM频率：88-108Mhz
蓝牙：BLE 5.0
音箱输出：3W x 1
防水等级：IPX4
材质：硅胶/ABS
输入：Micro USB线
产品尺寸：140 x 45 x 140 mm

한국의

(1) 튜닝 조정
(2) 전원 스위치 / 상태 표시등
(3) 볼륨 조정
(4) BT/FM 전환 버튼
(5) 마이크로 USB 포트
(6) Bluetooth® 표시등

표시등 상태

작동 모드	Bluetooth® 표시등 (6)
전원 켜짐 및 라디오 재생 상태	청색 표시등이 계속 켜져 있음
전원 켜짐 및 라디오 재생 상태	청색 표시등이 깜박거림 (보통 깜박임)
기기가 페어링 모드에 있음	청색 표시등이 깜박거림 (빠른 깜박임)
충전 상태	적색 표시등 (충전이 완료되면 적색 표시등이 꺼짐)

충전

USB 충전 케이블을 USB 충전 소스에 연결하고 마이크로 USB를 (5) 에 플러그합니다. 충전 중 적색 표시등 (2)이 켜져있습니다.
충전 완료에는 약 4시간이 소요됩니다. 배터리가 완전히 충전되면 적색 표시등이 꺼집니다.

라디오 검색

1. 전원 스위치를 눌러서 기기를 켭니다.
2. FM 대역 버튼을 눌러서 FM을 선택합니다.
3. 원하는 라디오가 선명하게 수신될 때까지 안테나를 시계 방향으로 돌리거나 시계 반대 방향으로 돌립니다.
4. 볼륨 키우기 (+) 또는 줄이기 (-) 버튼을 눌러서 볼륨을 조정합니다.

BLUETOOTH® 페어링

1. 전원 스위치를 눌러서 기기를 켭니다
2. Bluetooth® (ᛒ) 버튼을 눌러서 Bluetooth® (ᛒ) 를 선택합니다.
3. 스피커가 페어링 모드에 설정된 것을 알리는 소리가 나며 표시등이 빠르게 깜박거립니다.
4. 스마트 폰의 Bluetooth® 설정으로 이동하여 Bluetooth®가 켜져 있는지 확인합니다.
5. 기타 또는 새 기기를 스크롤하여 새 Bluetooth® 스피커의 LEXON TYKHO 3을 검색합니다.
6. 표시되면 눌러서 연결합니다. 스피커가 페어링되자 마자 확인을 알려주는 소리가 납니다

참고: Bluetooth® 스피커가 성공적으로 휴대폰과 페어링되면 전원을 켤 때마다 자동으로 연결됩니다.

다른 전화기와 연결하는 방법

스피커를 다른 전화기와 페어링하려면, 먼저 스마트 폰의 Bluetooth® 설정에서 LEXON TYKHO 3의 연결을 해제합니다.
그 후, 다른 스마트 폰과 새로운 페어링 절차를 실행합니다.

제품 사양

리튬 이온 배터리 전압: 3,7 V
충전 전압: 5V
리튬 이온 배터리 용량: 2000 mAh
배터리 수명: 20 시간
충전 시간: 4 시간
FM 주파수: 88-108 Mhz
블루투스: BLE 5.0
스피커 출력: 3W x 1
방수: IPX4
재질: 실리콘 / ABS
입력: 마이크로 USB
기기 규격: 140 x 45 x 140 mm

עברית

(1) בקרת כיוונון
(2) מתג הפעלה / נורית חיווי סטטוס
(3) בקרת עוצמת הקול
(4) לחצני מתג BT/FM
(5) יציאת מיקרו USB
(6) נורית חיווי -Bluetooth®

נורית חיווי סטטוס

מצב הפעלה	נורית ה-Bluetooth® (6)
המכשיר מופעל והרדיו במצב פועל	אור כחול יציב
המכשיר מופעל וסטטוס ה-Bluetooth® במצב פועל	אור כחול מהבהב(הבהוב רגיל)
המכשיר במצב שיוך	אור כחול מהבהב(הבהוב מהיר)
מצב טעינה	אור אדום (אם הטעינה הושלמה, האור האדום יכבה)

טוען

חבר את כבל טעינת ה-USB למקור טעינת USB, חבר את המיקרו USB לתוך (5). המחוון האדום (2) ידלק בזמן הטעינה
משך זמן הטעינה הוא כ-4 שעות. כאשר הסוללה טעונה במלואה, נורית החיווי האדומה תכבה.

חיפוש רדיו

1 לחץ על מתג ההפעלה כדי להפעיל את המכשיר.
2 בחר FM באמצעות לחיצה על לחצן רצועת ה-FM.
3 סובב את האנטנה בכיוון השעון או נגד כיוון השעון עד שידור הרדיו הרצוי באופן ברור
4 התאם את עוצמת הקול באמצעות לחיצה על עוצמת הקול למעלה (+) או למטה (-).

שיוך ®BLUETOOTH

1. לחץ על מתג ההפעלה כדי להפעיל את המכשיר.
2. בחר Bluetooth® (ᛒ) באמצעות לחיצה על לחצן ה-Bluetooth® (ᛒ)
3 כדי ליידע אותך שהרמקול נמצא במצב שיוך, הוא ישמיע צליל ונורית החיווי תתחיל להבהב במהירות.
4. היכנס להגדרות Bluetooth® בטלפון החכם שלך וודא שה-Bluetooth® מופעל.
5. גלול אל מכשירים אחרים או חדשים וחפש את ה-LEXON TYKHO 3 החדש של רמקול ה-Bluetooth® שלך.
6. כאשר הוא מופיע, הקש עליו כדי להתחבר. הרמקול שלך ישמיע צליל ברגע שהוא ישויך.

הערה לאחר שרמקול ה-Bluetooth® משויך בהצלחה לטלפון שלך, הוא אמור להתחבר באופן אוטומטי בכל פעם שהוא מופעל

כיצד ניתן לשייך לטלפון נוסף

כדי לשייך את הרמקול שלך לטלפון נוסף, עליך לנתק או "לשכוח" את ה-LEXON TYKHO 3 מהגדרות ה- Bluetooth® של הטלפון החכם שלך, תחילה
לאחר מכן, בצע הליך שיוך חדש עם טלפון חכם נוסף.

מפרטי המוצר.

מתח סוללת ליתיום: V 3,7
מתח טעינה V 5
קיבולת סוללת ליתיום: mAh 2000
משך חיי הסוללה: 20 שעות
משך זמן הטעינה 4 שעות
תדר FM: 88-108 Mhz
Bluetooth: BLE 5.0
פלט הרמקול: 3W x 1
עמידות במים: IPX4
חומר: סיליקון / ABS (פלסטיק)
קלט: מיקרו USB
ממדי היחידה: 140 x 45 x 140 מ"מ

العربية

(1) تحكم الضبط
(2) مفتاح الطاقة / مؤشر الحالة الضوئي
(3) تحكم مستوى الصوت
(4) أزرار/مفتاح تعديل التردد
(5) منفذ USB مصغر
(6) المؤشر الضوئي لـ Bluetooth®

مؤشر الحالة الضوئي

وضع التشغيل	ضوء Bluetooth® (6)
الطاقة موصلة والراديو بحالة التشغيل	ضوء أزرق ثابت
الطاقة موصلة والراديو بحالة التشغيل	ضوء أزرق وامض (وميض عادي)
الجهاز في وضع الإقران	ضوء أزرق وامض (وميض سريع)
حالة الشحن	ضوء أحمر (إن اكتمل الشحن، فسينطفئ الضوء الأحمر)

الشحن

وصّل كبل شحن USB بمصدر شحن USB، ثم وصّل USB المصغر في (5). سيكون المؤشر الأحمر (2) مضاءً عند الشحن.
زمن الشحن هو حوالي 4 ساعات. عندما تكون البطارية مشحونة بالكامل، سينطفئ المؤشر الأحمر.

بحث الراديو

1. اضغط مفتاح الطاقة لتشغيل الجهاز
2. اختر FM من خلال زر نطاق FM.
3. أدر الهوائي باتجاه عقارب الساعة أوعكس عقارب الساعة حتى يتم استقبال الراديو المطلوب بوضوح.
4. اضبط مستوى الصوت بالضغط على مستوى الصوت (+) لأعلى أو أسفل (-)

إقران ®BLUETOOTH

1. اضغط مفتاح الطاقة لتشغيل الجهاز
2. اختر Bluetooth® (ᛒ) من خلال الضغط على زر Bluetooth® (ᛒ).
3. لإشعارك بأن السماعة في وضع الإقران، فسوف تصدر صوتًا ويبدأ مؤشر الضوء في الوميض بسرعة.
4. اذهب إلى إعدادات Bluetooth® لهاتفك وتأكد من أن Bluetooth® لديك قيد التشغيل.
5. انتقل إلى الاختيار "أخرى" أو "أجهزة جديدة" وابحث عن الاسم LEXON TYKHO 3 الخاص بسماعة Bluetooth® الجديدة.
6. بعد أن يظهر، المسه لكي يتم الاتصال. ستصدر سماعتك صوت تأكيدي بعد أن يتم إقرانها.

ملاحظة: بعد أن يتم بنجاح إقران سماعة Bluetooth® بهاتفك، ينبغي أن تتصل تلقائيًا في كل مرة يتم تشغيلها.

كيفية الإقران بهاتف آخ

لإقران سماعتك مع هاتف آخر، يرجى فصل أو مسح LEXON TYKHO 3 من إعدادات Bluetooth® في هاتفك الذكي أولاً.
ثم قم بتنفيذ إجراءات إقران جديد مع هاتف ذكي آخر

مواصفات المنتج:

فولتية بطارية الليثيوم: 3.7 فولت
فولتية الشحن: 5 فولت
قدرة بطارية الليثيوم: 2000 ملي أمبير
عمر البطارية: 20 ساعة
زمن الشحن: 4 ساعة
تردد FM: 88-108 ميجا هرتز
Bluetooth: BLE 5.0
إخراج السماعة: 3 واط × 1
مقاومة الماء: IPX4
المادة: سيليكون / ABS
الإدخال: USB مصغر
أبعاد الوحدة: 140 × 45 × 140 مم

EUROPEAN UNION
CE DIRECTIVE CE

LEXON hereby declares that the device is in compliance with the essential requirements and other relevant provisions of the RE Directives 2014/53/EU.

LEXON declare que cet appareil est conforme aux exigences essentielles et aux autres dispositions pertinentes de la directive RE Directives 2014/53/EU.

DISPOSAL AND RECYCLING INFORMATION

After the implementation of the European Directive 2012/19/EU in the national legal system, the following applies electrical and electronic devices may not be dis-posed of with domestic waste. Consumers are obliged by law to return electrical and electronic device at the end of their service lives to the public collecting points set up for this purpose or point of sale. Details to this are defined by the national law of the respective country. This symbol on the product, the instruction manual or the package indicates that a product is subject to these regulations. By recycling, reusing the materials or other forms of utilizing old devices, you are making an important contribution to protecting our environment.

USA - FCC STATEMENT

This device complies with part 15 of the FCC Rules.
Operation is subject to the following two conditions:
(1) This device may not cause harmful interference, and
(2) this device must accept any interference received, including interference that may cause undesired operation.
Notice:
Any changes or modifications not expressly approved by the party responsible for compliance could void your authority to operate the equipment
NOTE: This equipment has been tested and found to comply with the limits for a Class B digital device, pursuant to part 15 of the FCC Rules. These limits are designed to provide reasonable protection against harmful interference in a residential installation.
This equipment generates, uses and can radiate radio frequency energy and, if not installed and used in accordance with the instructions, may cause harmful interference to radio communications. However, there is no guarantee that interference will not occur in a particular installation. If this equipment does cause harmful interference to radio or television reception, which can be determined by turning the equipment off and on, the user is encouraged to try to correct the interference by one or more of the following measures:
- Reorient or relocate the receiving antenna.
- Increase the separation between the equipment and receiver.
- Connect the equipment into an outlet on a circuit different from that to which the receiver is connected
- Consult the dealer or an experienced radio/ TV technician for help

RF exposure statements
This equipment complies with FCC radiation exposure requirement set forth for an uncontrolled environment. End users must follow the specific operating instructions for satisfying RF exposure compliance.

CANADIAN COMPLIANCE STATEMENT

This device complies with Industry Canada license-exempt RSSs. Operation is subject to the following two conditions:
i) This device may not cause interference, and
2) This device must accept any interference, including interference that may cause undesired operation of the device.
This Class B digital apparatus complies with Canadian ICES-003

Le présent appareil est conforme aux CNR d'Industrie Canada applicables aux appareils radio exempts de licence.
L'exploitation est autorisée aux deux conditions suivantes :
(1) l'appareil ne doit pas produire de brouillage, et
(2) l'utilisateur de l'appareil doit accepter tout brouillage radioélectrique subi, même si le brouillage est susceptible d'en compromettre le fonctionnement.

This equipment complies with IC radiation exposure limits set forth for an uncontrolled environment. The antenna should be installed and operated with minimum distance of 20 cm between the radiator and your body.
This transmitter must not be co-located or operating in conjunction with any other antenna or transmitter.

RF exposure statements
This device complies with the ISED RSS-102 RF exposure requirement set forth for an uncontrolled environment and are safe for intended operation as described in this manual.
Cet appareil est conforme aux exigences d'exposition RF de l'ISED RSS-102

CE FC

LEXON®

100 N Biscayne BLVD,Miami,FL 33132 USA
91, Av Jean-Baptiste Clément - 92100 Boulogne - FRANCE

All brands or product names are or may be trademarks or their respective owners.
Pictures and specifications are not contractual. Assembled in China.

lexon-design.com

VERSO