7.5W 小机器人 磁吸移动电源 菲林图-外贸

UGREEN 绿联

此SN编码随单个产品的生产时间和流水号进行变更
字体：汉仪旗黑-55S
大小：3.2pt
参考字体具体规范参考文件（绿联产品SN编码规则）

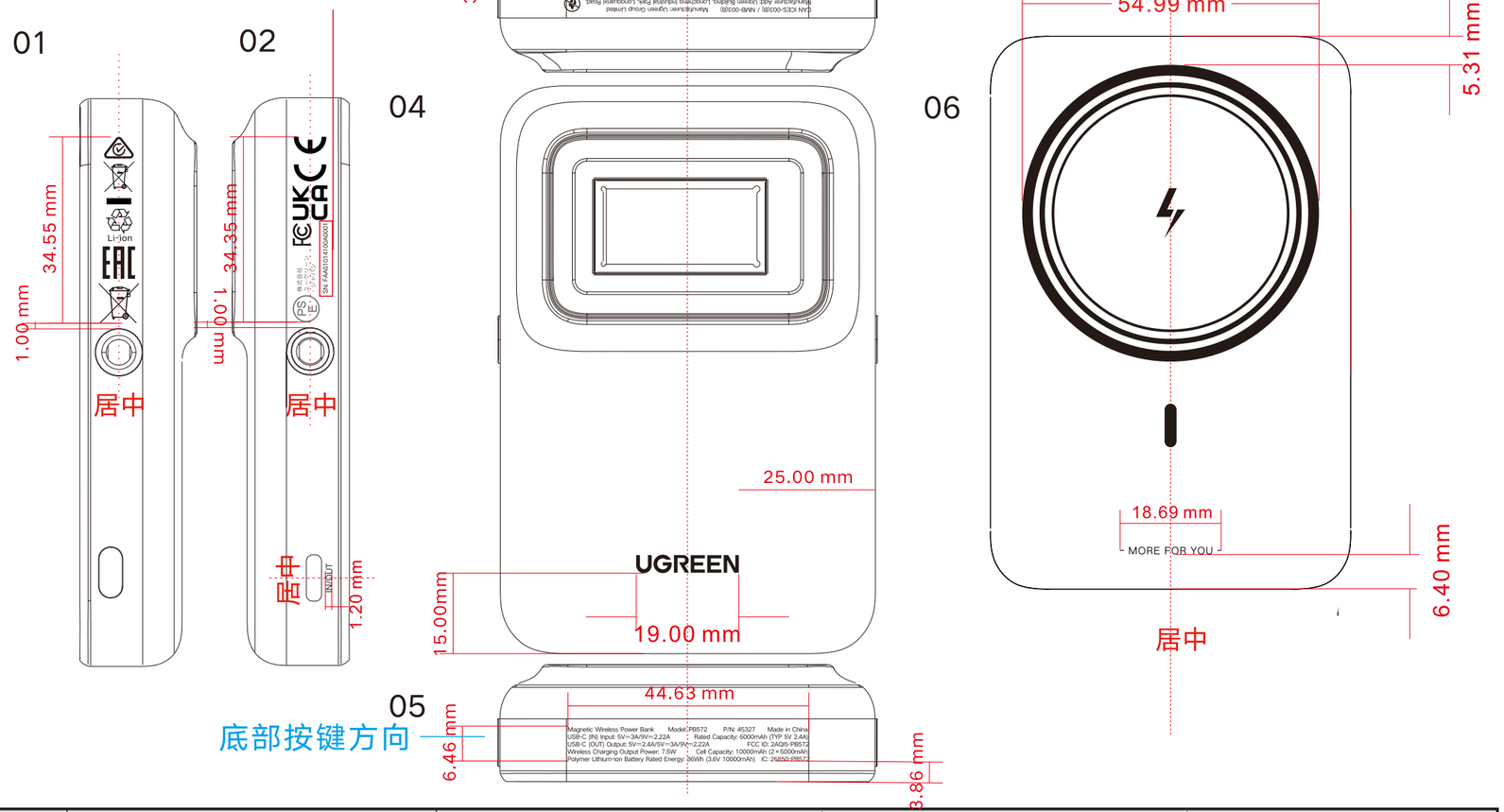

序号	菲林内容	菲林说明
01	Li-ion	丝印：黑色
02	PSE 株式会社 コーガリーン ジャパン FC UK CA CE	丝印：黑色
	SN: FAA010141000A0001	镭雕：浅灰色
	IN/OUT	丝印：黑色
03	CAN ICES-003(B) / NMB-003(B) Manufacturer: Ugreen Group Limited Manufacturer Add: Ugreen Building, Longcheng Industrial Park, Longguanxi Road, Longhua, Shenzhen, China EU REP: Ugreen Group GmbH EU Add: Mannheimer Str. 13, 30880 Laatzen, Germany UK REP: Acumen International Business Consultancy Limited UK Add: 94 Ock Street, Abingdon, OX14 5DH, UK BC	丝印：黑色
04	UGREEN	
05	Magnetic Wireless Power Bank Model: PB572 P/N: 45327 Made in China USB-C (IN) Input: 5V⎓3A/9V⎓2.22A Rated Capacity: 6000mAh (TYP 5V 2.4A) USB-C (OUT) Output: 5V⎓2.4A/5V⎓3A/9V⎓2.22A FCC ID: 2AQ95-PB572 Wireless Charging Output Power: 7.5W Cell Capacity: 10000mAh (2×5000mAh) Polymer Lithium-ion Battery Rated Energy: 36Wh (3.6V 10000mAh) IC: 26850-PB572	

序号	菲林内容	菲林说明
06	- MORE FOR YOU -	丝印：PT 403 C

效 果 图

菲林方向说明

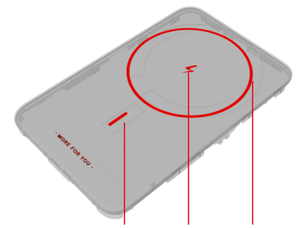

丝印时请参考背面线圈骨位

菲林尺寸公差要求

（详细要求参考品质文件）　　单位：mm

菲林长度 / 菲林公差	≤10	>10-20	>20-50	>50-100	>100
大小	±0.1	±0.2	±0.3	±0.4	±0.5
偏移	±0.1	±0.2	±0.3	±0.4	±0.5
倾斜	0.1	0.2	0.3	0.4	0.5

深圳市绿联科技股份有限公司

型 号	SKU	版本号	责任人	核准人	制表日期
PB572	45327	A1	苏桂玲	朱拓	2024/07/26
变更描述	A0：初版制定。 A1：根据“新移动电源丝印规范”更新磁吸圈丝印样式 A2： A3：				
环保要求	参考绿联最新《WI-WI-QE-179 有害物质管理标准》				

特别提醒：此绝密文件谢绝传播，违者必究！