6E004-产品信息菲林图

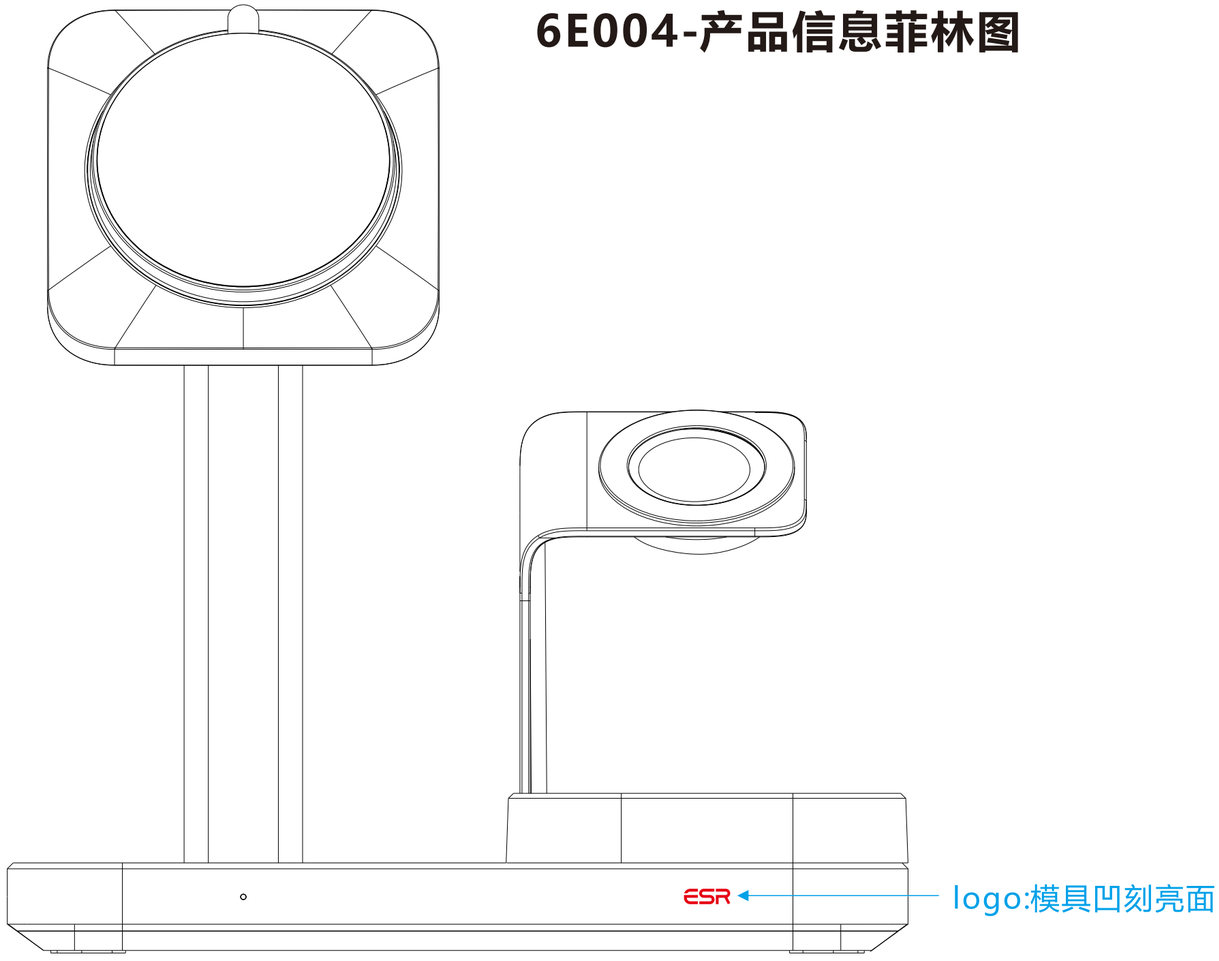

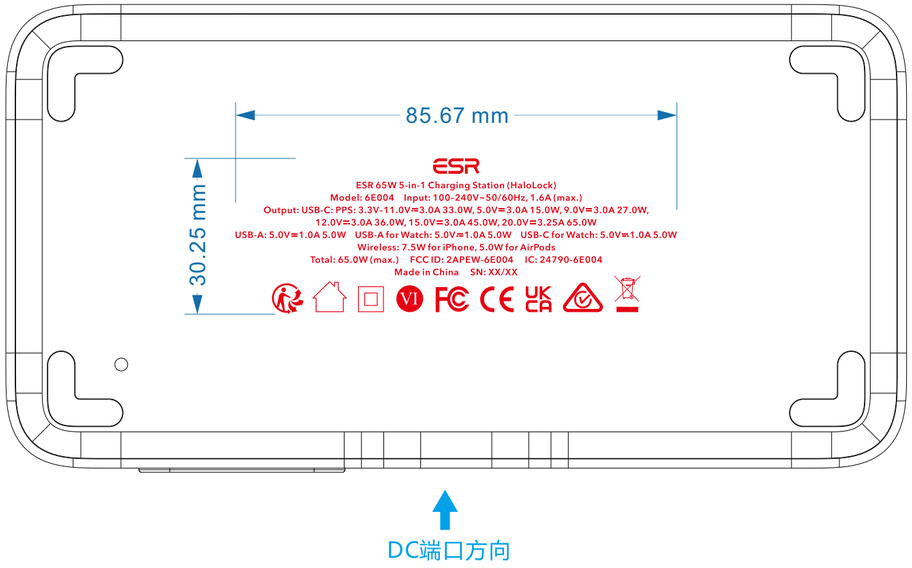

DC端口方向