说明书

尺寸: 106X98MM
材质: 128G双铜纸过哑油-4C双面印 风琴（6）折

物料编码：P1040198 V2

1

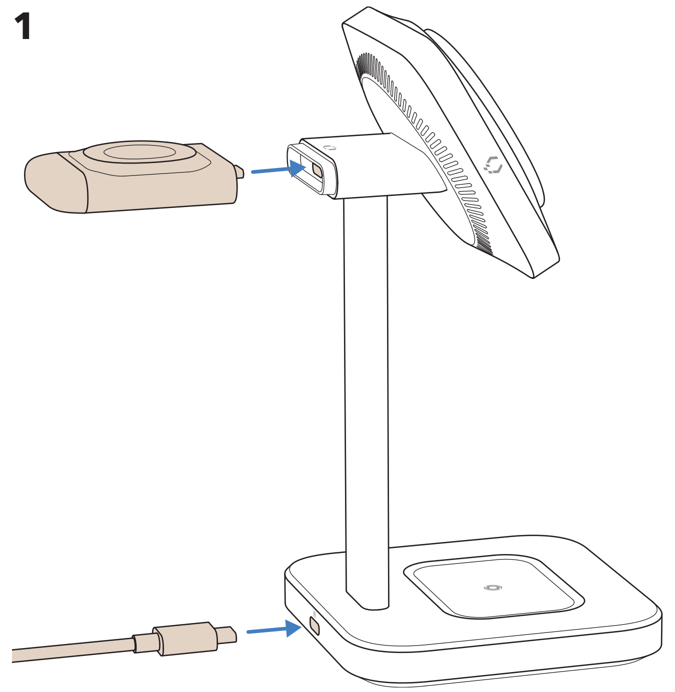

2

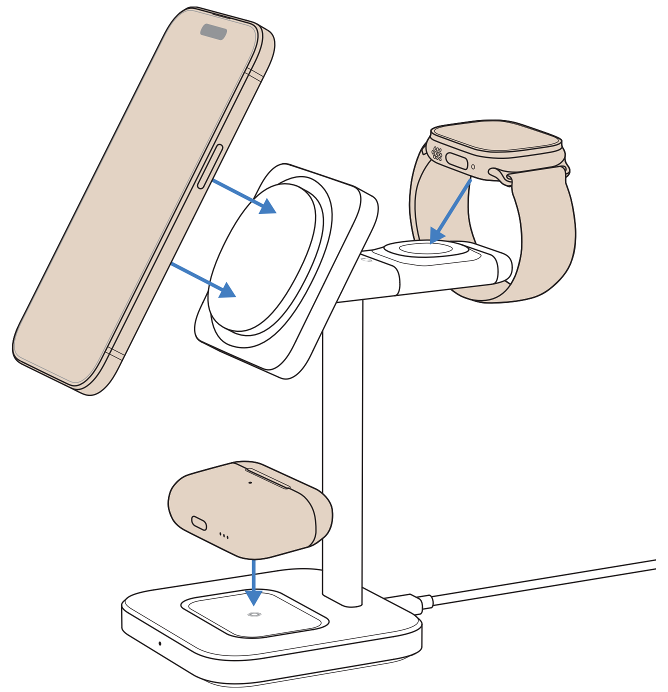

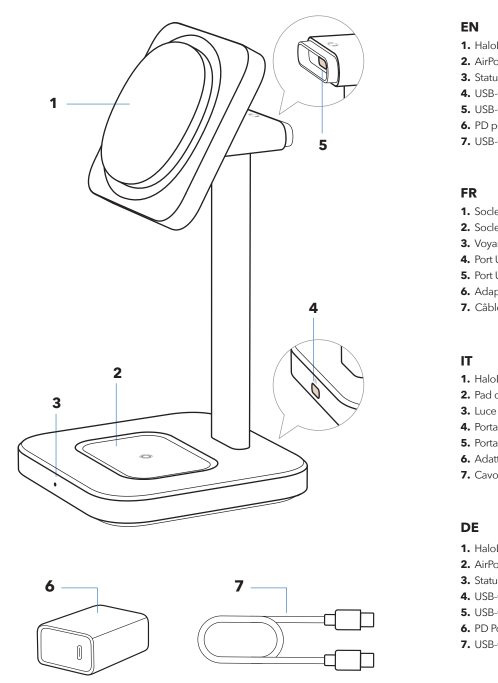

EN
1. HaloLock™ phone charging pad
2. AirPods charging pad
3. Status light
4. USB-C port (input)
5. USB-C port (output)
6. PD power adapter
7. USB-C to USB-C cable

FR
1. Socle de charge HaloLock™ pour téléphone
2. Socle de recharge AirPods
3. Voyant d'état
4. Port USB-C (entrée)
5. Port USB-C (sortie)
6. Adaptateur PD
7. Câble USB-C vers USB-C

IT
1. HaloLock™ pad di ricarica per il telefono
2. Pad di ricarica per AirPods
3. Luce di stato
4. Porta USB-C (ingresso)
5. Porta USB-C (uscita)
6. Adattatore di alimentazione PD
7. Cavo USB-C-USB-C

DE
1. HaloLock™ Ladepad für Handy
2. AirPods-Ladepad
3. Statuslicht
4. USB-C Anschluss (Eingang)
5. USB-C Anschluss (Ausgang)
6. PD Power Adapter
7. USB-C auf USB-C Kabel

ES
1. Plataforma de carga HaloLock™ para teléfono
2. Plataforma de carga para AirPods
3. Luz de estado
4. Puerto USB-C (entrada)
5. Puerto USB-C (salida)
6. PD Adaptador de corriente
7. Cable USB-C-USB-C

PL
1. Strefa bezprzewodowego ładowania telefonu komórkowego
2. Strefa bezprzewodowego ładowania słuchawek
3. Wskaźnik ładowania
4. Złącze wejściowe USB-C
5. Złącze wyjściowe USB-C
6. PD zasilacz
7. Kabel USB-C do USB-C

JP
1. HaloLock™ スマホ充電パッド
2. AirPods充電パッド
3. ステータスライト
4. USB-Cポート（入力）
5. USB-Cポート（出力）
6. PD電源アダプター
7. USB-C-USB-Cケーブル

AR
1. لوحة شحن الهاتف Halolock™
2. مصباح الحالة Cryoboost™ وفتحة التهوية
3. لوحة شحن الهاتف Halolock™
4. زر تشغيل / إيقاف Cryoboost™
5. ضوء حالة شحن Airpods
6. PDشاحن كهربائي
7. خط البيانات USB-C إلي خط البيانات USB

PT
1. Carregamento sem fio do celular
2. Carregamento sem fio do fone de ouvido
3. Luz indicadora de carregamento
4. Entrada USB-C
5. Saída USB-C
6. Adaptador de energia PD
7. Cabo de carregamento USB-C para USB-C

NL
1. Draadloze oplaadruimte voor mobiele telefoons
2. Draadloze oplaadruimte voor koptelefoons
3. Oplaadindicator
4. USB-C ingangspoort
5. USB-C-uitgangspoort
6. PD voedingsadapter
7. USB-C naar USB-C datakabel

SC
1. 手机无线充电区
2. 耳机无线充电区
3. 充电指示灯
4. USB-C输入接口
5. USB-C输出接口
6. PD充电器
7. USB-C to USB-C数据线

RU
1. Зона беспроводной зарядки смартфона
2. Зона беспроводной зарядки наушников
3. Индикатор зарядки
4. Входной интерфейс USB-C
5. Выходной интерфейс USB-C
6. Зарядное устройство PD
7. Кабель USB-C к USB-C

KO
1. 휴대폰 무선 충전 구역
2. 헤드폰 무선 충전 공간
3. 충전 표시등
4. USB-C 입력 인터페이스
5. USB-C 출력 인터페이스
6. PD 충전기
7. USB-C to USB-C데이터 라인

TC
1. 手機無線充電區
2. 耳機無線充電區
3. 充電指示燈
4. USB-C輸入介面
5. USB-C輸出介面
6. PD充電器
7. USB-C to USB-C資料線

EN

Status Light and Cooling Fan Guide

Charger Status	Power on	Charging	Standby/Fully charged	Error detected
Light	On for 3 seconds then off	On	Off	Off
Fan	On for 3 seconds then off	On	Stops	Stops

If charging stops or an error is detected:
1. Ensure that your phone supports wireless charging and that there are no credit cards, stands, or other attachments on the back that will interfere with charging.
2. After checking the above, unplug and plug in the charging cable again to resume normal charging.

Important Reminders
1. Use included adapter and cable to power charger.
2. This charger supports an input of 12V⎓2.5A. Maximum output is 15W for iPhone, 5W for AirPods, and 5W for the Apple Watch charger via the USB-C port.
3. The HaloLock™ charging pad only supports magnetic attachment with a caseless iPhone with MagSafe, an official MagSafe case, an ESR HaloLock™ case, or a standard case with a HaloLock™ Universal Ring. It may not attach to other magnetic cases. It will not attach to any other non-magnetic phones or cases. (Over time, the charger may leave a faint circular mark on the back of your phone that can be easily cleaned with an alcohol wipe.)
4. Charger must be plugged in to power supply to charge devices.

Safety Warnings
1. Do not expose the device to temperatures below 0°C (32°F) or above 60°C (140°F).
2. Do not expose the device to an open flame or submerge it in water as this will damage the device.
3. Always check for damage to the device, cables, or other accessories before using the device. If damaged, do not use the device.
4. Do not disassemble or modify this product for any reason, as this may cause malfunctions, damage, and/or lead to the ingestion of disassembled parts by children.
5. Do not expose the device to corrosive liquids, or high humidity as they will seriously damage the device and void the warranty.
6. This product contains magnets. As such, it should be kept at a safe distance from medical devices such as pacemakers and defibrillators at all times so as to avoid interference. If no wireless charging is involved, a safe distance means at least 6 inches (15 cm); if wireless charging is involved, a safe distance means at least 12 inches (30 cm). If you suspect interference, discontinue use of the product immediately and consult a doctor and/or the manufacturer of the medical device immediately.

FR

Guide du voyant d'état et du ventilateur de refroidissement

État du Chargeur	Allumé	En Charge	En vielle/ Chargé	Erreur détectée
Voyant	Allumé pendant 3 secondes puis éteint	Allumé	Éteint	Éteint
Ventilateur	Allumé pendant 3 secondes puis éteint	Allumé	Arrêté	Arrêté

Si la charge s'arrête ou si une erreur est détectée :
1. Assurez-vous que votre téléphone prend en charge le chargement sans fil et qu'il n'y a pas de cartes de crédit, de supports ou d'autres accessoires à l'arrière qui pourraient interférer avec le chargement.
2. Après avoir vérifié ce qui précède, débranchez et rebranchez le câble de charge pour reprendre la charge normale.

Rappels importants
1. Utilisez l'adaptateur et le câble inclus pour alimenter le chargeur.
2. Ce chargeur prend en charge une entrée de 12V⎓2.5A. La puissance maximale est de 15 W pour l'iPhone, de 5 W pour les AirPods et de 5 W pour le chargeur Apple Watch via le port USB-C.
3. Le chargeur HaloLock™ prend uniquement en charge la fixation magnétique avec un iPhone sans étui avec MagSafe, une coque officielle MagSafe, une coque HaloLock™ de ESR ou une coque standard avec un Anneau Universel HaloLock™. Il peut ne pas se fixer à d'autres coques magnétiques. Il ne se fixera à aucun autre téléphone ou étui non magnétique. (Avec le temps, le chargeur peut laisser une légère marque circulaire à l'arrière de votre téléphone qui peut être facilement nettoyée avec une lingette imbibée d'alcool.)
4. Le chargeur doit être branché à l'alimentation pour charger les appareils.

Attention
1. N'exposez pas l'appareil à des températures inférieures à 0°C ou supérieures à 60°C.
2. N'exposez pas l'appareil à une flamme nue et ne l'immergez pas dans l'eau car cela l'endommagerait.
3. Vérifiez toujours que l'appareil, les câbles ou d'autres accessoires ne sont pas endommagés avant d'utiliser l'appareil. S'il est endommagé, n'utilisez pas l'appareil.
4. Ne démontez ni ne modifiez ce produit pour quelque raison que ce soit, car cela pourrait provoquer des dysfonctionnements, des dommages et/ou conduire à l'ingestion de pièces démontées par des enfants.
5. N'exposez pas l'appareil à des liquides corrosifs ou à une humidité élevée car ils endommageraient gravement l'appareil et annuleraient la garantie.
6. Ce produit contient des aimants. C'est pourquoi il doit être maintenu à tout moment à une distance de sécurité des appareils médicaux tels que les stimulateurs cardiaques et les défibrillateurs afin d'éviter toute interférence. Si aucune recharge sans fil n'est impliquée, une distance de sécurité signifie au moins 15 cm ; si une recharge sans fil est impliquée, une distance de sécurité signifie au moins 30 cm. Si vous soupçonnez une interférence, arrêtez immédiatement d'utiliser le produit et consultez immédiatement un médecin et/ou le fabricant du dispositif médical.

IT

Guida alla luce di stato e alla ventola di raffreddamento

Stato del caricabatterie	Accesione	In carica	Standby/Carico	Errore rilevato
Luce	Si accende per 3 secondi e poi si spegne	Accesa	Spenta	Spenta
Ventola	Si accende per 3 secondi e poi si spegne	Accesa	Ferma	Ferma

Se la carica si interrompe o viene rilevato un errore:
1. Assicurarsi che il telefono supporti la ricarica wireless e che non vi siano carte di credito, supporti o altri accessori sul retro che possano interferire con la ricarica.
2. Dopo aver verificato quanto sopra, scollegare e ricollegare il cavo di ricarica per ripristinare la normale ricarica.

Promemoria importanti
1. Per alimentare il caricabatterie, utilizzare l'adattatore e il cavo in dotazione.
2. Questo caricabatterie supporta un ingresso di 12V⎓2.5A. L'uscita massima è di 15 W per l'iPhone, 5 W per gli AirPods e 5 W per il caricabatterie dell'Apple Watch tramite la porta USB-C.
3. Il pad di ricarica HaloLock™ supporta solo l'aggancio magnetico con un iPhone senza custodia con MagSafe, una custodia ufficiale MagSafe, una custodia ESR HaloLock™ o una custodia standard con un anello universale HaloLock™. Non può essere collegato ad altre custodia magnetiche. Non si aggancia ad altri telefoni o custodia non magnetiche. (Con il tempo, il caricabatterie può lasciare un leggero segno circolare sul retro delil telefono, che può essere facilmente rimosso con una salviettina umidificata).
4. Per caricare i dispositivi, il caricabatterie deve essere collegato alla presa elettrica.

Avvertenze di sicurezza
1. Non esporre il dispositivo a temperature inferiori a 0°C o superiori a 60°C.
2. Non esporre il dispositivo a fiamme libere o immergerlo in acqua per non danneggiarlo.
3. Prima di utilizzare il dispositivo, verificare sempre che non vi siano danni al dispositivo, ai cavi o ad altri accessori. Se danneggiato, non utilizzare il dispositivo.
4. Non smontare o modificare il prodotto per alcun motivo, in quanto ciò potrebbe causare malfunzionamenti, danni e/o l'ingestione di parti smontate.
5. Non esporre il dispositivo a liquidi corrosivi o ad alta umidità per non danneggiarlo seriamente e invalidare la garanzia.
6. Questo prodotto contiene magneti. Pertanto, deve essere sempre tenuto a distanza di sicurezza da dispositivi medici come pacemaker e defibrillatori, per evitare interferenze. Se non è prevista la ricarica wireless, la distanza di sicurezza è di almeno 15 cm; se è prevista la ricarica wireless, la distanza di sicurezza è di almeno 30 cm. Se si sospetta un'interferenza, interrompere immediatamente l'uso del prodotto e consultare immediatamente un medico e/o il produttore del dispositivo medico.

DE

Statusanzeige und Anleitung zum Lüfter

Ladestatus	Eingeschaltet	Lädt	Standby/Voll aufgeladen	Fehler erkannt
Licht	3 Sekunden lang an, dann aus	An	Aus	Aus
Lüfter	3 Sekunden lang an, dann aus	An	Stoppt	Stoppt

Wenn der Ladevorgang stoppt oder ein Fehler erkannt wird:
1. Stellen Sie sicher, dass Ihr Handy kabelloses Laden unterstützt und dass sich auf der Rückseite keine Kreditkarten, Ständer oder andere Befestigungen befinden, die den Ladevorgang beeinträchtigen könnten.
2. Nachdem Sie die oben genannten Punkte überprüft haben, ziehen Sie das Ladekabel ab und stecken Sie es wieder ein, um den normalen Ladevorgang fortzusetzen.

Wichtige Hinweise
1. Verwenden Sie den mitgelieferten Adapter und das Kabel, um das Ladegerät mit Strom zu versorgen.
2. Dieses Ladegerät unterstützt einen Eingang von 12V⎓2.5A. Die maximale Leistung beträgt 15W für das iPhone, 5W für AirPods und 5W für das Apple Watch-Ladegerät über den USB-C-Anschluss.
3. Das HaloLock™-Ladepad unterstützt nur die magnetische Befestigung mit einem hüllenlosen iPhone mit MagSafe, einer offiziellen MagSafe-Hülle, einer ESR HaloLock™-Hülle oder einer Standardhülle mit einem HaloLock™-Universal Ring. Es kann möglicherweise nicht an anderen magnetischen Hüllen befestigt werden. Es haftet nicht an anderen nicht magnetischen Handys oder Hüllen. (Im Laufe der Zeit hinterlässt das Ladegerät möglicherweise eine schwache kreisförmige Markierung auf der Rückseite Ihres Handys, die leicht mit einem Alkoholtuch entfernt werden kann.)
4. Das Ladegerät muss an die Stromversorgung angeschlossen sein, um Geräte aufzuladen.

Warnhinweise
1. Setzen Sie das Gerät keinen Temperaturen unter 0°C oder über 60°C aus.
2. Setzen Sie das Gerät keiner offenen Flamme aus und tauchen Sie es nicht in Wasser, da das Gerät dadurch beschädigt wird.
3. Überprüfen Sie das Gerät, die Kabel oder anderes Zubehör immer auf Schäden, bevor Sie das Gerät verwenden. Verwenden Sie das Gerät nicht, wenn es beschädigt ist.
4. Zerlegen oder modifizieren Sie dieses Produkt aus keinem Grund, da dies zu Fehlfunktionen und Schäden führen und/oder dazu führen kann, dass Kinder zerlegte Teile verschlucken.
5. Setzen Sie das Gerät keinen ätzenden Flüssigkeiten oder hoher Feuchtigkeit aus, da diese das Gerät ernsthaft beschädigen und die Garantie ungültig machen.
6. Dieses Produkt enthält Magnete. Daher sollte stets ein Sicherheitsabstand zu medizinischen Geräten wie Herzschrittmachern und Defibrillatoren eingehalten werden, um Störungen zu vermeiden. Wenn kein kabelloses Laden erforderlich ist, bedeutet ein Sicherheitsabstand mindestens 15 cm; Beim kabellosen Laden bedeutet ein Sicherheitsabstand von mindestens 30 cm. Wenn Sie eine Störung vermuten, stellen Sie die Verwendung des Produkts sofort ein und konsultieren Sie umgehend einen Arzt und/oder den Hersteller des Medizinprodukts.

ES

Guía de la luz de estado y del ventilador

Estado del cargador	Encendido	Cargando	En espera / Totalmente cargado	Error detectado
Luz	Encendida 3 s, luego apagado	Encendida	Apagada	Apagada
Ventilador	Encendido 3 s, luego apagado	Encendido	Parado	Parado

Si se detiene la carga o se detecta un error:
1. Comprueba que tu teléfono sea compatible con la carga inalámbrica y que no haya tarjetas de crédito, soportes u otros accesorios en la parte posterior que interfieran con la carga.
2. Tras comprobar lo anterior, desenchufa y vuelve a enchufar el cable de carga para reanudar la carga con normalidad.

Recordatorios importantes
1. Utilizar el adaptador y el cable incluidos para alimentar el cargador.
2. Este cargador admite una entrada de 12V⎓2.5A. La salida máxima es de 15 W para iPhone, 5 W para AirPods y 5 W para el cargador de Apple Watch a través del puerto USB-C.
3. La plataforma de carga HaloLock™ solo admite conexión magnética con un iPhone con MagSafe sin funda, una funda oficial MagSafe, una funda ESR HaloLock™ o una funda estándar con un anillo universal HaloLock™. Es posible que no se bloquee con otras fundas magnéticas. No se bloqueará con ningún otro teléfono o funda no magnética. (Con el tiempo, el cargador podría dejar una leve marca circular en la parte trasera del teléfono que se puede limpiar fácilmente con una toallita alcohólica).
4. El cargador debe estar enchufado a la fuente de alimentación para poder cargar los dispositivos.

Advertencias de seguridad
1. No exponer el dispositivo a temperaturas inferiores a 0°C ni superiores a 60°C.
2. No exponer el dispositivo al fuego ni sumergirlo en agua para evitar dañarlo.
3. Antes de utilizarlo, comprobar siempre que no haya daños en dispositivo, cables o accesorios. No usar si está dañado.
4. No desmontes ni modifiques este producto por ningún motivo, esto podría provocar el mal funcionamiento del mismo, daños y/o provocar la ingesta de las piezas desmontadas por un niño.
5. No exponer el dispositivo a líquidos corrosivos o a alta humedad, podría dañar gravemente el dispositivo y anular la garantía.
6. Este producto contiene imanes. Como tal, debe mantenerse en todo momento a una distancia segura de dispositivos médicos como marcapasos y desfibriladores para evitar posibles interferencias. Si no se trata de carga inalámbrica, una distancia segura significa al menos 15 cm; en el caso de la carga inalámbrica, una distancia segura significa un mínimo de 30 cm. Si sospechas que se producen interferencias, suspende inmediatamente el uso del producto y consulta a un médico y/o al fabricante del dispositivo médico.

PT

Instruções de luz indicadora e de cooler

Status de carregamen to sem fio	Ligado	Carregando	Em espera e totalmente carregado	Carregamento anormal
Uz indicadora	A luz azul desliga após 3 segundos	Fica azul	Luzes apagadas	Luzes apagadas
Cooler	Gira e para após 3 segundos	Continua girando	Parado	Parado

Quando o carregamento anormal, verifique de acordo com as seguintes instruções:
1. Se o telefone suporta carregamento sem fio; Existem objetos atrás do telefone, como chapas de ferro, ímãs, cartões de crédito, etc.
2. Por favor, religue o cabo de dados para reiniciar o carregamento sem fio para carregamento normal, após verificar o telefone e o adaptador de energia.

Precauções
1. Certifique-se em usar o cabo de dados e o adaptador de energia incluídos.
2. A entrada deste produto é 12V⎓2.5A, a potência máxima de carregamento do celular é de 15 W, a de carregamento sem fio do fone de ouvido é de 5W, a de carregamento do Apple Watch é de 5W e a de saída da porta USB-C também é de 5W.
3. Este produto é adequado para iPhone que suporta a tecnologia MagSafe, recomende-se o uso de máquina nua ou com o escudo magnético oficial da Apple/escudo magnético ESR; Se for um escudo não magnético de telemóvel, use-o com um anel magnético.(Observação: devido ao fator magnético, pode haver marca com o painel traseiro do telefone que contatou com o carregador sem fio. Pode usar um algodão embebido em álcool para limpar as marcas.)
4. O carregamento sem fio precisa de ser ligado antes de carregar o telefone.

Alertas de segurança
1. Não armazene o produto em temperatura ambiente de menos de 0°C ou superior a 60°C.
2. Não coloque este produto no fogo ou na água para evitar vazamento, curto-circuito ou causar danos ao produto.
3. Verifique os produtos, adaptadores e outros acessórios antes de usar, quando encontrar algum dano, pare de utilizar o produto imediatamente.
4. Não desmonte ou modifique este produto por qualquer motivo para evitar falhas secundárias, queimaduras ou ímãs que poderão ser engolidos pelos crianças.
5. Não use num ambiente com alta temperatura, húmido ou corrosivo, caso contrário, causará sérios danos e o produto não será coberto pela garantia.
6. Este produto contém ímãs, cuidado com os equipamentos médicos, como os marcapassos e desfibriladores nas interferências. A distância é superior a 6 polegadas (de 15 cm) entre este produto e os equipamentos médicos, e deve garantir a segurança dos utilizadores. Quando a realizar ou acompanhar com o carregamento sem fio, a distância deve ser superior a 12 polegadas (de 30 cm). Se houver suspeita de interferência, pare de usá-lo imediatamente e consulte um médico e o fabricante do dispositivo médico.

RU

Описание индикатора LED и вентилятора

Состояние беспроводной зарядки	Включение электрического питания	Заряжается	Режим ожидания или полностью заряжены	не заряжаются
Индикатор LED	Синий индикатор гаснет через 3 секунды	Синий свет горит	Индикатор гаснет	Индикатор гаснет
Вентилятор	Вентилятор крутится 3 секунды и останавливается	Вентилятор продолжает вращаться	Вентилятор останавливается	Вентилятор останавливается

Если телефон не заряжаются, проверьте продукт в соответствии со следующими инструкциями:
1. Поддерживает ли телефон беспроводную зарядку. Проверьте, нет ли за телефоном посторонних предметов, таких как куски железа, магниты, кредитная карта и т. д.
2. После проверки мобильного телефона и адаптера питания снова подключите питания и перезапустите беспроводную зарядку для нормальной зарядки.

Примечания:
1. Обязательно используйте оригинальный провод и адаптер питания для зарядки.
2. Входное напряжение данного продукта составляет 12V⎓2.5A, максимальная выходная мощность для зоны зарядки смартфона составляет 15 Вт, а максимальная выходная мощность для зоны беспроводной зарядки наушников-5 Вт, максимальная мощность зоны зарядки Apple Watch составляет 5 Вт, а максимальная мощность выходного интерфейса USB-C составляет 5 Вт.
3. Зона беспроводной зарядки смартфона данного устройства подходит для iPhone, поддерживающего технологию MagSafe. Для достижения наилучшего магнитного эффекта рекомендуется использовать для Apple без чехла или официальную магнитную оболочку Apple / ESR magnetic shell; если чехол немагнитно, то используйте его с магнитным кольцом. (Примечание: Из-за магнитного притяжения в месте соприкосновения задней панели смартфона с беспроводным зарядным устройством могут появиться пятна. Для удаления пятен можно использовать спиртовые ватные диски).
4. Для зарядки смартфона сначала требуется подача беспроводного зарядного устройства энергии.

Важные инструкции по безопасности
1. Не храните устройство при температуре <0°С или >60°С.
2. Не размещайте данное устройство в огонь или воду, чтобы избежать утечки при коротком замыкании или повреждения изделия.
3. Перед использованием проверьте устройство, адаптер и другие аксессуары. При обнаружении любых повреждений, немедленно прекратите использование.
4. Не разбирайте и не модифицируйте данный продукт ни по каким причинам, чтобы избежать вторичных поломок и ожогов, а также проглатывания разобранных частей детьми.
5. Не используйте данное устройство при высокой температуре, влажности или в агрессивных средах, в противном случае это приведет к серьезному повреждению и устройство не будет гарантировано.
6. Этот продукт содержит магниты, поэтому его следует избегать контакта с медицинскими оборудованиями, такими как кардиостимуляторы и дефибрилляторы. В целях безопасности соблюдайте безопасное расстояние между данным продуктом и медицинским оборудованием, расстояние должно быть более 15 см/6 дюймов; при беспроводной зарядки расстояние должно быть больше 30 см/12 дюймов. При подозрении на помехи немедленно прекратите его использование и проконсультируйтесь с врачом и производителем медицинского оборудования.

PL

Wskazania kontrolki

Stan ładowania bezprzewodowego	Włączone zasilanie	Ładowanie	Tryb gotowości i pełne naładowanie	Błąd
Wskaźnik LED	Niebieskie światło zapala się na 3 sekundy, a następnie gaśnie	Niebieskie światło pozostaje włączone	Światło gaśnie	Światło gaśnie
Wentylator	Po 3s pracy następuje zatrzymanie	Kontynuacja pracy	Zatrzymanie	Zatrzymanie

W przypadku braku możliwości naładowania komórki, proszę sprawdzić produkt zgodnie z poniższymi instrukcjami:
1. Czy telefon obsługuje ładowanie bezprzewodowe; czy z tyłu telefonu znajdują się obce przedmioty, takie jak kawałki żelaza, magnesy, karty kredytowe itp.
2. Po sprawdzeniu telefonu i zasilacza, proszę ponownie podłączyć kabel zasilający, aby zrestartować ładowarkę bezprzewodową.

Uwaga
1. Proszę upewnić się, że do ładowania używany jest załączony kabel do transmisji danych i zasilacz.
2. Wejście tego produktu to 12V⎓2.5A, maksymalna moc wyjściowa obszaru ładowania telefonu komórkowego to 15W, maksymalna moc wyjściowa obszaru bezprzewodowego ładowania słuchawek to 5W, maksymalna moc wyjściowa obszaru ładowania Apple Watch to 5W, a maksymalna moc wyjściowa portu wyjściowego USB-C to 5W.
3. The HaloLock™ charging pad only supports magnetic attachment with a caseless iPhone with MagSafe, an official MagSafe case, an ESR HaloLock™ case, or a standard case with a HaloLock™ Universal Ring. It may not attach to other magnetic cases. It will not attach to any other non-magnetic phones or cases. (Over time, the charger may leave a faint circular mark on the back of your phone that can be easily cleaned with an alcohol wipe.)
4. Charger must be plugged in to power supply to charge devices.

Safety Warnings
1. Do not expose the device to temperatures below 0°C (32°F) or above 60°C (140°F).
2. Do not expose the device to an open flame or submerge it in water as this will damage the device.
3. Always check for damage to the device, cables, or other accessories before using the device. If damaged, do not use the device.
4. Nie demontować ani nie modyfikować tego produktu z jakiegokolwiek powodu tak, aby uniknąć wtórnej awarii i przepalenia, a także przypadkowego połknięcia zdemontowanych części przez dzieci.
5. Do not expose the device to corrosive liquids, or high humidity as they will seriously damage the device and void the warranty.
6. Niniejszy produkt zawiera magnesy i nie powinien wchodzić w interakcje z urządzeniami medycznymi, takimi jak rozruszniki serca i defibrylatory. Aby zapewnić bezpieczeństwo, produkt powinien znajdować się w bezpiecznej odległości ponad 15 cm/6 cali od urządzeń medycznych; w przypadku ładowania bezprzewodowego odległość ta powinna wynosić ponad 30 cm/12 cali. W przypadku podejrzenia zakłóceń należy natychmiast zaprzestać korzystania z produktu i skonsultować się z lekarzem oraz producentem urządzenia medycznego.

NL

LED indicatoren en ventilator beschrijving

Status draadloze lader	Stroom aan	Laden	Stand-by & volledige lading	abnormaal
LED-indicator	Blauw licht aan voor 3s en dan uit	Blauw licht altijd aan	Licht uit	Licht uit
Ventilatoren	Stopt na 3S	Continue rotatie	Stop	Stop

Als de telefoon niet wordt opgeladen, controleer dan aan de hand van de volgende instructies:
1. of de telefoon draadloos opladen ondersteunt; of er vreemde voorwerpen achter de telefoon zitten, zoals ijzer, magneten, creditcards, enz.
2. Nadat u de telefoon en de voedingsadapter heeft gecontroleerd, sluit u het netsnoer opnieuw aan om de draadloze oplader opnieuw op te starten voor normaal opladen.

Opmerking
1. Gebruik voor het opladen de meegeleverde datakabel en stroomadapter.
2. Dit product specificatie 12V⎓2.5A, de maximale output van mobiele telefoon opladen gebied is 15W, de maximale output van hoofdtelefoon draadloos opladen gebied is 5W, de maximale output van Apple Watch opladen gebied is 5W, de maximale output van USB-C-uitgangspoort is 5W.
3. Dit product is geschikt voor iPhone met MagSafe technologie. Om het beste magnetische zuigeffect te bereiken, wordt aanbevolen om het kaal te gebruiken of met de officiële Apple magnetische zuignap/ESR magnetische zuignap; als het een niet-magnetische telefoonhoes is, gebruik het dan met de magnetiserende ring. (Opmerking: Door de magnetische kracht kan er een vlek op de achterkant van de telefoon zitten waar deze in contact komt met de draadloze oplader).
4. De draadloze oplader moet van stroom worden voorzien voordat hij de telefoon kan opladen.

Waarschuwing
1. Bewaar het product niet in een omgeving van <0°C of >60°C.
2. Plaats het product niet in vuur of water om kortsluiting of schade aan het product te voorkomen.
3. Controleer het product, de adapter en andere accessoires vóór gebruik en stop onmiddellijk met het gebruik van het product als er schade wordt geconstateerd.
4. Haal dit product niet uit elkaar en breng er geen wijzigingen in aan om secundaire storingen en doorbranden te voorkomen en om te voorkomen dat gedemonteerde onderdelen per ongeluk door kinderen worden ingeslikt.
5. Gebruik het product niet in een hete, vochtige of corrosieve omgeving, aangezien dit ernstige schade kan veroorzaken en het product niet wordt gegarandeerd.
6. Dit product bevat magneten en mag niet gestoord worden door medische apparatuur zoals pacemakers en defibrillators. Om de veiligheid te garanderen, moet u het product op een veilige afstand van meer dan 15 cm/6 inch van medische apparatuur houden; bij het uitvoeren van of meewerken aan draadloos opladen, moet de afstand meer dan 30 cm/12 inch zijn. Als u storing vermoedt, stop dan onmiddellijk met het gebruik van het product en raadpleeg uw arts en de fabrikant van het medische apparaat.

KO

LED 표시등 및 팬 설명

무선 충전 상태	통전	충전 중	대기 및 완전 충전	이상
LED 표시등	파란불이 3초 동안 켜졌다가 꺼짐	파란불은 항상 켜져 있음	불이 꺼짐	불이 꺼짐
팬	3초 동안 돌린 후 정지	지속적으로 돌림	정지	정지

휴대폰이 충전되지 않을 경우 아래 지침에 따라 제품을 확인하십시오.
1. 전화가 무선 충전을 지원하는지 여부, 전화기 뒤에 철판, 자석, 신용 카드 등과 같은 이물질이 있는지 여부.
2. 휴대폰과 전원 어댑터를 확인한 후 전원 코드를 다시 꽂고 무선 충전을 다시 시작하여 일반 충전을 하세요.

주의사항
1. 추가적 제공한 데이터 케이블 및 전원 어댑터를 사용하여 충전하세요.
2. 본 제품은 입력 12V⎓2.5A, 휴대폰 충전 구역이 최대 출력 15W, 이어폰 무선 충전 구역 최대 출력이 5W, Apple Watch 충전 구역이 최대 출력 5W, USB-C 출력 인터페이스 최대 출력 5W입니다.
3. 본 제품 핸드폰 무선 충전 구역은 맥세이프 기술을 지원하는 아이폰에 적용되며, 최적의 자성력 흡입 효과를 얻기 위해, 공기기 또는 애플 공식 자성력 흡입 케이스/ESR 자성력 흡입 케이스와 함께 사용하는 것을 추천합니다.자성력 이외의 휴대폰 케이스인 경우, 자성력 고리와 함께 사용하세요.(참고: 자성력 흡입력 요소로 인해 핸드폰 후면판과 무선 충전이 접촉하는 구역에 자국이 나타날 수 있으며, 알코올 면편을 사용하여 자국을 지울 수 있습니다.)
4. 무선 충전의 경우, 먼저 전원을 공급한 후에야 핸드폰을 충전할 수 있습니다.

안전경고
1. 제품을 <0 ℃ 또는> 60 ℃ 환경에 보관하지 마세요.
2. 단락 누전 또는 제품 손상을 방지하기 위해, 본 제품을 불, 물 속에 넣지 마세요.
3. 사용하기 전에 제품, 어댑터 등의 부품을 검사하고 손상이 발견된 경우, 즉시 제품 사용을 중지하세요.
4. 2차 고장이나 소손, 분해 후의 부품을 어린이가 잘못 삼키지 않도록 어떠한 이유로도 분해하거나 개조하지 마십시오.
5. 본 제품은 고온, 습기 또는 부식성 환경에서 사용하지 마세요. 그렇지 않으면 심각한 손상을 초래할 수 있으므로 무상수리가 적용되지 않습니다.
6. 이 제품에는 자석이 포함되어 있으므로 페이스메이커 및 제세동기 등과 같은 의료 장비와의 간섭을 피해야 합니다.안전을 위해 15cm/6인치 이상의 간격을 두고 의료기기와 안전한 거리를 유지하고, 무선 충전을 수행하거나 협력할 때 30cm/12인치 이상의 간격을 두십시오.간섭이 의심되면 즉시 사용을 중지하고 의사와 의료기기 제조업체에 문의하십시오.

JP

ステータスライトと冷却ファンガイド

充電器ステータス	電源オン時	充電中	スタンバイ/フル充電時	エラー検出時
ライト	3秒間点灯後、オフ	点灯	オフ	オフ
ファン	3秒間回転後、停止	回転	停止	停止

充電が停止したり、エラーが検出された場合:
1. お使いのスマホがワイヤレス充電に対応しており、背面に充電を妨げるクレジットカード、スタンド、その他の付属品がないことを確認します。
2. 上記を確認後、再度充電ケーブルの抜き差しを行ってください。通常充電が再開します。

注意事項
1. 付属のアダプターとケーブルを使用して充電してください。
2. この充電器は12V⎓2.5Aの入力に対応しています。最大出力は、USB-Cポート経由でiPhone用15W、AirPods用5W、Apple Watch用充電器用5Wです。
3. HaloLock™ 充電パッドは、MagSafe付きのケースなしiPhone、公式MagSafe ケース、ESR HaloLock™ ケース、またはHaloLock™ ユニバーサルリングを備えた標準ケースの磁気吸着にのみ対応しています。他の磁気ケースには取り付けられない場合があるのでご注意ください。また、他の非磁性のスマホやケースには取り付けられません。時間の経過とともに、充電器がスマホの背面にかすかな円形の跡を残す場合がありますが、アルコールで簡単に拭き取ることができます。
4. デバイスを充電するには、充電器を電源に接続する必要があります。

安全上のご注意
1. 機器を温度が0 °C（32 °F）以下または60 °C（140 °F）以上の環境に置かないでください。
2. 機器の損傷を防ぐために、機器を裸火にさらしたり、水に浸したりしないでください。
3. 機器を使う前に、機器、ケーブル、その他のアクセサリーに損傷がないか毎回確認してください。損傷がある場合は、機器を使用しないでください。
4. 故障や損傷の原因となったり、分解した部品を小児が飲み込んだりする恐れがあるため、本製品を分解したり改造したりしないでください。
5. 機器を腐食性の液体や高湿度の環境にさらさないでください。機器に深刻な損傷をもたらし、保証が無効になります。
6. 本製品には磁石が含まれています。そのため、ペースメーカーや除細動器などの医療機器との干渉を避けるため、常に安全な距離を保ってください。ワイヤレス充電を使用しない場合、安全な距離とは少なくとも 15 cm (6 インチ) を意味し、ワイヤレス充電を使用する場合、安全な距離とは少なくとも 30 cm (12 インチ) を意味します。干渉が疑われる場合は、直ちに製品の使用を中止し、医師および/または医療機器の製造元にご相談ください。

SC

LED指示灯说明

无线充状态	通电	充电中	待机&满电	异常
LED指示灯	蓝灯亮3秒后熄灭	蓝灯常亮	灯灭	灯灭
风扇	转动3S后停止	持续转动	停止	停止

当手机无法充电时，请根据以下指示检查产品：
1. 手机是否支持无线充电；手机背后是否有异物，如铁片、磁体、信用卡等。
2. 检查手机、电源适配器后，请重新插拔电源线重启无线充以便正常充电。

注意事项
1. 请务必使用附赠的数据线和电源适配器充电。
2. 本产品输入为12V⎓2.5A，手机充电区最大输出为15W，耳机无线充电区最大输出为5W，Apple Watch充电区最大输出为5W，USB-C输出接口最大输出为5W。
3. 本产品手机无线充电区适用于支持MagSafe技术的iPhone，为达到最佳磁吸效果，建议裸机或搭配苹果官方磁吸壳/ESR磁吸壳使用；如果是非磁吸手机壳，请搭配引磁环使用。（注：因磁吸力因素，手机背板与无线充接触的地方可能会出现印迹，可使用酒精棉片擦掉印迹。）
4. 无线充需要先供电，之后才能给手机充电。

安全警示
1. 请勿将产品存储于＜0°C或＞60°C的环境中
2. 请勿将本产品投入火中、水中，避免造成短路漏电或损坏产品。
3. 使用前请检查产品、适配器等配件，当发现有任何损坏时，请立即停止使用产品。
4. 请勿以任何理由拆卸或改装本产品，避免造成二级故障和烧毁，以及拆卸后的零件被小孩误吞。
5. 请勿在高温、潮湿或腐蚀性环境下使用本产品，否则会造成严重损坏，产品将不予保修。
6. 此产品含有磁体，应避免与医疗设备如起搏器和除颤器等相互干扰。为确保安全，请将产品与医疗设备保持安全距离，间距应大于15厘米/6英寸；在进行或配合进行无线充电时，间距应大于30厘米/12英寸。如怀疑产生干扰，请立即停止使用，并咨询医生和医疗设备生产企业。

TC

LED指示燈說明

無線充狀態	通電	充電中	待機&充飽電	異常
LED指示燈	藍燈亮3S後熄滅	藍燈常亮	燈滅	燈滅
風扇	轉動3S后停止	持續轉動	停止	停止

當手機無法充電時，請根據以下指示檢查產品：
1. 手機是否支援無線充電；手機背後是否有異物，如鐵片、磁體、信用卡等。
2. 檢查手機、電源適配器後，請重新插拔電源線重啟無線充以便正常充電。

注意事項
1. 請務必使用附贈的資料線和電源適配器充電。
2. 本產品輸入為12V⎓2.5A，手機充電區最大輸出為15W，耳機無線充電區最大輸出為5W，Apple Watch充電區最大輸出為5W，USB-C輸出介面最大輸出為5W。
3. 本產品手機無線充電區適用於支援MagSafe技術的iPhone，為達到最佳磁吸效果，建議裸機或搭配蘋果官方磁吸殼/ESR磁吸殼使用；如果是非磁吸手機殼，請搭配引磁環使用。（注：因磁吸力因素,手機背板與無線充接觸的地方可能會出現印跡，可使用酒精棉片擦掉印跡。）
4. 無線充需要先供電，之後才能給手機充電。

安全警示
1. 請勿將產品存儲於＜ 0°C或 ＞6 0°C的環境中。
2. 請勿將本產品投入火中、水中，避免造成短路漏電或損壞產品。
3. 使用前請檢查產品、適配器等配件，當發現有任何損壞時，請立即停止使用產品。
4. 請勿以任何理由拆卸或改裝本產品，避免造成二級故障和燒燬，以及拆卸後的零件被小孩誤吞。
5. 請勿在高溫、潮濕或腐蝕性環境下使用本產品，否則會造成嚴重損壞，產品將不予保修。
6. 此產品含有磁體，應避免與醫療裝置如心率調整器和去顫器等相互干擾。爲確保安全，請將產品與醫療裝置保持安全距離，間距應大於15公分/6英寸；在進行或配合進行無線充電時，間距應大於30公分/12英寸。如懷疑產生干擾，請立即停止使用，並諮詢醫生和醫療裝置生產企業。

取得審驗證明之低功率射頻器材，非經核准，公司、商號或使用者均不得擅自變更頻率、加大功率或變更原設計之特性及功能。
低功率射頻器材之使用不得影響飛航安全及干擾合法通信；經發現有干擾現象時，應立即停用，並改善至無干擾時方得繼續使用。前述合法通信，指依電信管理法規定作業之無線電通信。低功率射頻器材須忍受合法通信或工業、科學及醫療用電波輻射性電機設備之干擾。

AR

تعليمات مؤشر ضوءLED والمروحة:

حالةالشحنلاسلكي	بالكهرباء	حالةالشحن	حالةانتظار&شحنكامل	حالةالخلل
مؤشرضوءLED	ينطفي الضوء الازرقبعد3 ثوان	الضوءالازرقيضيءدائماً	ينطفالضوء	انطفاءالضوء
مروحة	بعدالدوران3ثوانيتوقف	توصلالدوران	يتوقف	يتوقف

عندما لايشحن الهاتف، يرجى التحقق من المنتج وفق للتعليمات التالية:
1. هل الهاتف يدعم الشحن اللاسلكي، هل يوجد اشياء غير طبيعية في غلاف الهاتف مثل اشياء معدنية او مغناطيسة او بطاقة الائتمان.
2. بعد التحقق من الهاتف المحمول ومحول الطاقة، يرجى إعادة توصيل سلك الطاقة وإعادة تشغيل الشحن اللاسلكي للشحن العادي.

المحذورات
1. يرجى التأكد من شحن البطارية باستخدام خط البيانات ومحول الطاقة الملحقة.
2. ، والحد الأقصى لإخراج منطقة شحن الهاتف المحمول هو 15 واط، والحد الأقصى لإخراج منطقة الشحن اللاسلكي لسماعات الرأس هو 5 واط، والحد الأقصى 12V⎓2.5Aمدخل هذا المنتج هو هو 5 واط. USB-C هو 5 واط، والحد الأقصى لإخراج واجهة إخراج Apple Watch لإخراج منطقة شحن
3. تنطبق منطقة شحن البطارية اللاسلكي للهاتف النقال لهذه المنتجة علي هاتف iPhone الذي يدعم تكنولوجيا MagSafe، من أجل الحصول علي أفضل تأثير الجاذبية المغناطيسية تقترح استخدام الهاتف النقال الأصلي أو تجهيز الغلاف المغناطيسي الرسمي / الغلاف المغناطيسي ESR؛ إذا تستخدم غلاف الهاتف اللامغناطيسي، فيرجي تجهيز الحلقة المغناطيسية.(الملاحظات: قد تكون هناك الأثر في مكان ظهر الهاتف الذي يتصل إلي منتجة شحن البطارية اللاسلكي بسبب عوامل قوة الجاذبية المغناطيسية، ويمكن مسح هذا الأثر برقائق القطن الكحولية.)
4. تحتاج منتجة شحن البطارية اللاسلكي إلي إمدادات الطاقة الكهربائية أولا قبل شحن البطارية للهاتف.

التحذير
1. لا تستخزن المنتجة في بيئة أقل من 0 °C أو أكثر من 60 °C.
2. لا تلقي هذه المنتجة في النار والماء تجنبا من التسرب الكهربائي أو إنكسارها.
3. يرجى التحقق من المنتجة والمحول وغيرها من الملحقات، عند العثور علي أي إنكسار، يرجي التوقف عن استخدام المنتجة علي الفور.
4. لاتقم بتفكيك هذا المنتج أو تعديله لأي سبب من الأسباب لتجنب التسبب في عطل ثانوي وحرق، وابتلاع الأجزاء المفككة عن طريق الخطأ من قبل الأطفال.
5. لا تستخدم هذه المنتجة في بيئة درجة الحرارة العالية، الرطوبة أو التأكل، وإلا ستسبب إلي إنكسار شديد وغير الضمانة للمنتجة.
6. توي هذا المنتج على مغناطيس ويجب تجنب التداخل مع الأجهزة الطبية مثل أجهزة تنظيم ضربات القلب ومزيلات الرجفان. لضمان السلامة، يرجى الحفاظ على المنتج على مسافة آمنة من المعدات الطبية، يجب أن تكون المسافة أكبر من 15 سم / 6 بوصة؛ عند إجراء الشحن اللاسلكي أو بالتزامن معه، يجب أن تكون المسافة أكبر من 30 سم / 12 بوصة. إذا كنت تشك في حدوث تدخل، فتوقف عن استخدامه على الفور واستشر طبيبك وصانع المعدات الطبي.

FCC ID:2APEW-2C580

This device complies with part 15 of the FCC Rules. Operation is subject to the following two conditions: (1) This device may not cause harmful interference, and (2) this device must accept any interference received, including interference that may cause undesired operation.
Warning: Changes or modifications to this unit not expressly approved by the party responsible for compliance could void the user's authority to operate the equipment.
NOTE: This equipment has been tested and found to comply with the limits for a Class B digital device, pursuant to Part 15 of the FCC Rules.These limits are designed to provide reasonable protection against harmful interference in a residential installation. This equipment generates, uses and can radiate radio frequency energy and, if not installed and used in accordance with the instructions, may cause harmful interference to radio communications. However, there is no guarantee that interference will not occur in a particular installation. If this equipment does cause harmful interference to radio or television reception, which can be determined by turning the equipment off and on, the user is encouraged to try to correct the interference by one or more of the following measures:
• Reorient or relocate the receiving antenna.
• Increase the separation between the equipment and receiver.
• Connect the equipment into an outlet on a circuit different from that to which the receiver is connected.
• Consult the dealer or an experienced radio/TV technician for help.
This equipment complies with FCC RF radiation exposure limits set forth for an uncontrolled environment. This equipment should be installed and operated with minimum distance 20cm between the radiator &your body.

IC:24790-2C580

This device complies with Industry Canada licence-exempt RSS standard(s). Operation is subject to the following two conditions:
(1)this device may not cause interference, and
(2)this device must accept any interference, including interference that may cause undesired operation of the device."
This equipment complies with IC RF radiation exposure limits set forth for an uncontrolled environment.
This equipment should be installed and operated with a minimum distance of 10 centimeters between the radiator and your body.
Le présent appareil est conforme aux CNR d'Industrie Canada applicables aux appareils radio exempts de licence. L'exploitation est autorisée aux deux conditions suivantes :
(1)l'appareil nedoit pas produire de brouillage, et
(2)l'utilisateur de l'appareil doit accepter tout brouillage radioélectrique subi, même si le brouillage est susceptible d'en compromettre le fonctionnement."
L'appareil est conforme aux exigences d'exposition RF ISED, les utilisateurs peuvent obtenir des informations canadiennes sur l'exposition aux RF et la conformité.
Cet équipement doit être installé et utilisé avec une distance minimale de 10 cm entre le radiateur et votre corps.

CE This product complies with the radio interference requirements of the European Community.

EN **Declaration of Conformity**
This product is intended for use within Europe. Electronic Silk Road Corp. hereby declares that this product 2C580 is in compliance with the essential requirements and other relevant provisions of Directive 2014/53/EU,2014/35/EU,2014/30/EU. The Declaration of Conformity for the 2C580 is available from www.esrgear.com

FR **Déclaration de Conformité**
Ce produit est destiné à être utilisé en Europe. Electronic Silk Road Corp. déclare par la présente que ce produit 2C580 est conforme aux exigences essentielles et aux autres dispositions pertinentes de la directive 2014/53/UE,2014/35/UE,2014/30/UE. La déclaration de conformité pour le 2C580 est disponible sur www.esrgear.com

IT **Dichiarazione di conformità**
Questo prodotto è destinato all'uso in Europa. Electronic Silk Road Corp. dichiara che questo prodotto 2C580 è conforme ai requisiti essenziali e alle altre disposizioni pertinenti della direttiva 2014/53/UE,2014/35/UE,2014/30/UE. La dichiarazione di conformità per il 2C580 è disponibile su www.esrgear.com

DE **Konformitätserklärung**
Dieses Produkt ist für die Verwendung in Europa vorgesehen. Electronic Silk Road Corp. erklärt hiermit, dass dieses Produkt 2C580 die wesentlichen Anforderungen und andere relevante Bestimmungen der Richtlinie 2014/53/EU, 2014/35/EU, 2014/30/EU erfüllt. Die Konformitätserklärung für 2C580 ist unter www.esrgear.com erhältlich.

ES **Declaración de conformidad**
Este producto está diseñado para su uso dentro de Europa. Electronic Silk Road Corp. declara por la presente que este producto 2C580 cumple con los requisitos esenciales y otras disposiciones relevantes de la Directiva 2014/53/EU, 2014/35/EU, 2014/30/EU. La Declaración de conformidad para el 2C580 está disponible en www.esrgear.com

PL **Deklaracja zgodnosci**
Ten produkt jest przeznaczony do uzytku w Europie.Firma Electronic Silk Road Corp. niniejszym oswiadcza,ze ten produkt 2C580 jest zgodny z podstawowymi wymaganiami i innymi stosownymi postanowieniami dyrektyw 2014/53/UE,2014/35/UE,2014/30/UE Deklaracja zgodnosci 2C580 jest dostepna na stronie www.esrgear.com

This symbol indicates that this product shall not be treated as household waste.Instead it shall be handed over to the applicable collection point for the recycling of electrical and electronic equipment.

Model: 2C580

ESR Qi2 3-in-1 Wireless Charging Station with CryoBoost (HaloLock)

P1040198 V2

esrgear.com/faq/2c580

Scan to watch a quick setup video

Scannen Sie, um ein Video zur schnellen Einrichtung anzusehen

スキャンして簡単セットアップビデオを見る