A4

BT-JZ02：头夹上盖L(丝印图档)

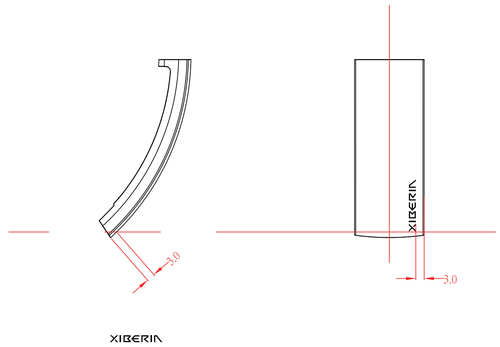

logo尺寸18.8*2.5mm　移印颜色:灰色(PANTONE 444C)

BT-JZ02：头夹上盖R(丝印图档)

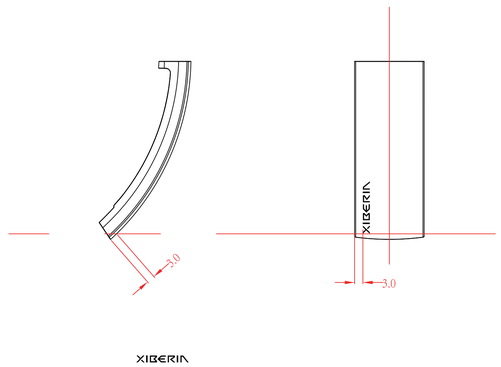

logo尺寸18.8*2.5mm　移印颜色:灰色(PANTONE 444C)

左边

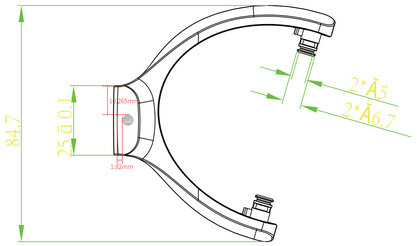

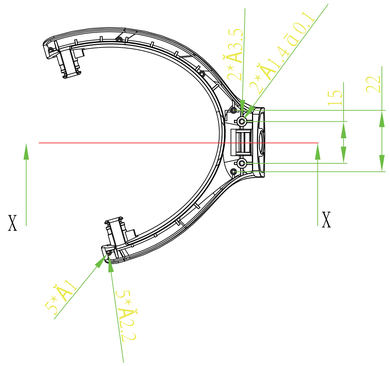

尺寸4*4mm　移印颜色:冷灰4C 需开钢板

右边

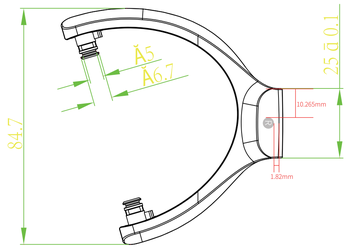

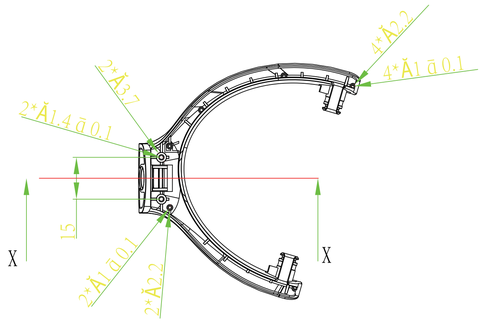

尺寸4*4mm　移印颜色:冷灰4C 需开钢板

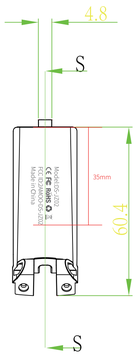

头夹内扣片

尺寸20.6*10.1mm　移印颜色:冷灰4C 需开钢板

成品料号：90105-3200452　DS-JZ02#黑色带包（电商）(ROHS 2.0)

东莞市德声实业有限公司	客户	德声电子	零部件名称	耳壳	图纸编号	
	型号	DS-JZ02	绘图/日期	刘涛/2020.09.17	审核/日期	