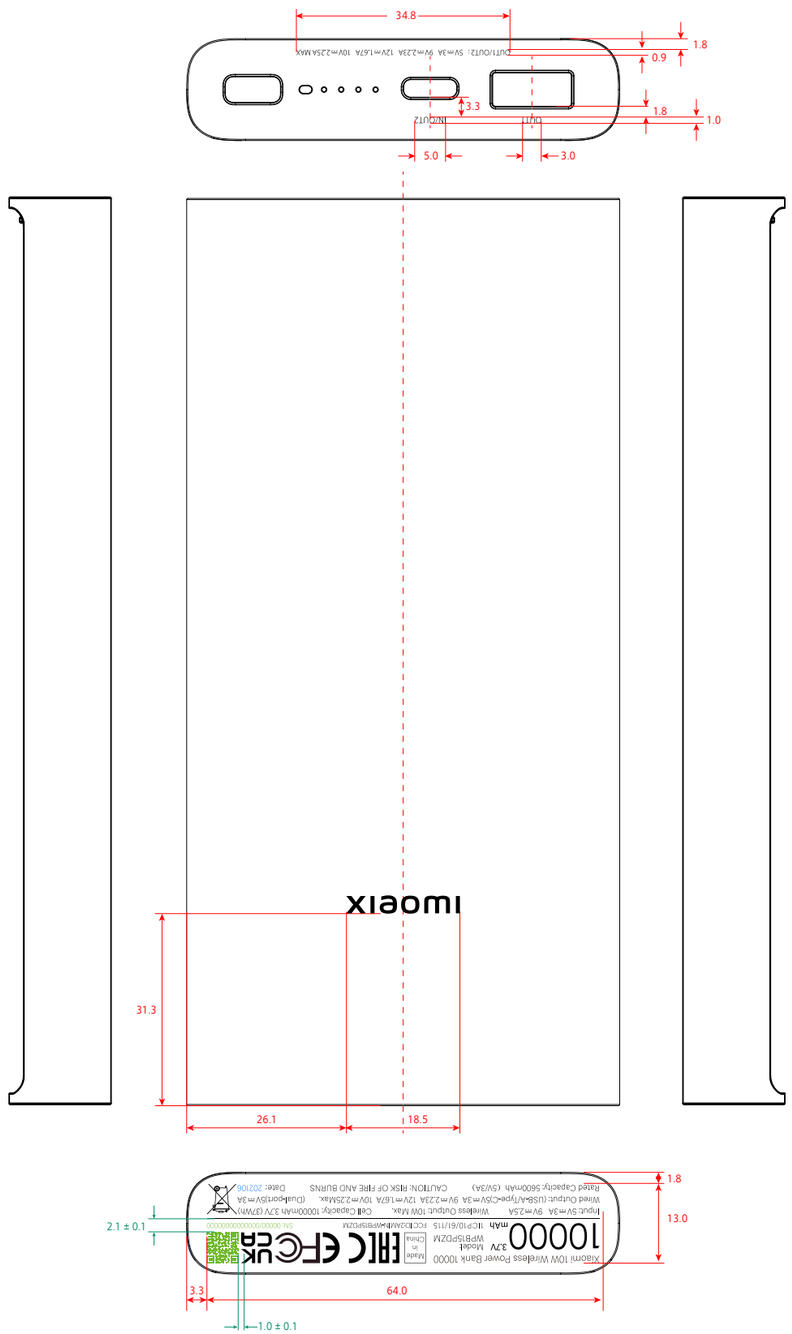

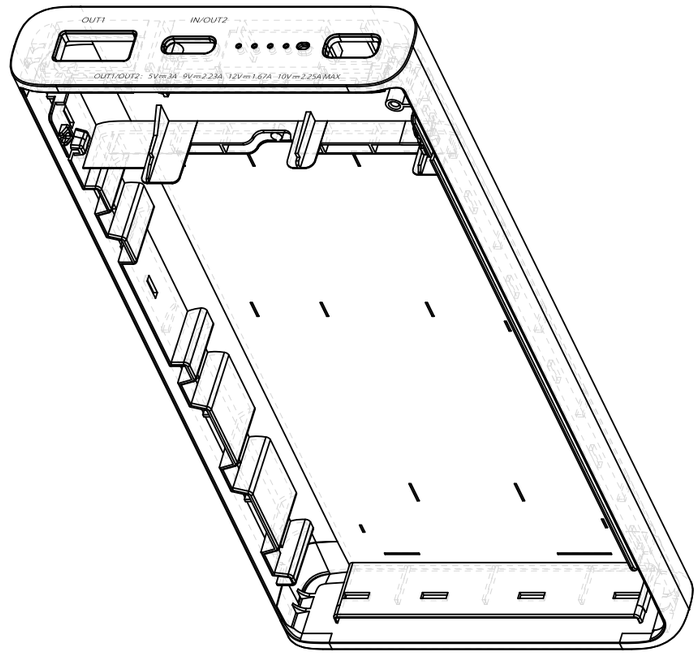

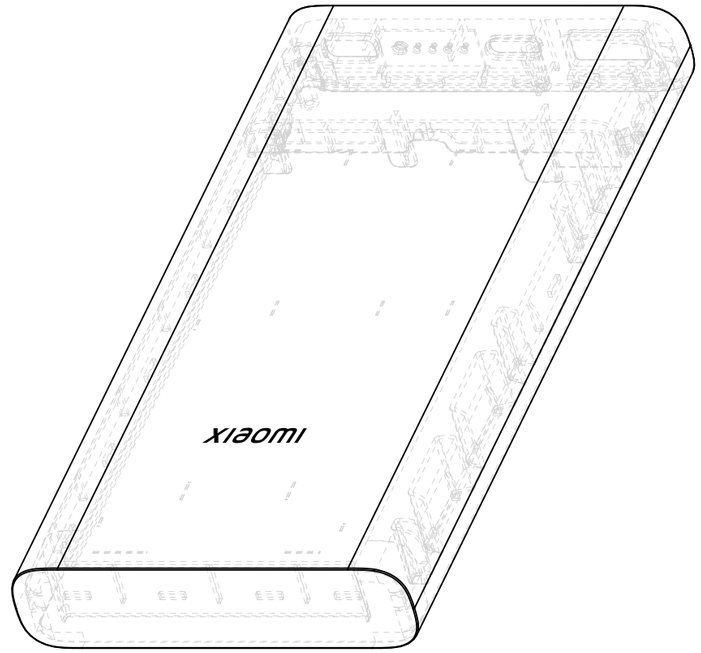

					单位 ▶ mm	项目名 ▶ WPB15PD-黑色	zmi 紫米 zmifi.com
V1.0	新建	唐芬	陶光荣	2021/06/25	比例 ▶ 1:1	文件名 ▶ A壳字稿	
版本	描述	设计	需求发起/审核	日期			