- Illustrations of product, accessories, and user interface in the user manual are for reference purposes only. Actual product and functions may vary due to product enhancements.
  For further information, please go to www.mi.com
  Manufactured for: Xiaomi Communications Co., Ltd.
  Manufactured by: Ninebot (Changzhou) Tech Co., Ltd.
  Address: 16F-17F, Block A, Building 3, No.18, Changwu Mid Rd, Wujin Dist., Changzhou, Jiangsu, China.
- Les illustrations du produit, les accessoires et l'interface utilisateur présents dans le manuel d'utilisation sont uniquement fournis à titre indicatif. Le produit actuel et les fonctions effectives peuvent varier en raison des améliorations apportées au produit.
  Pour plus d'informations, rendez-vous sur www.mi.com
  Fabriquée pour : Xiaomi Communications Co., Ltd.
  Fabriquée pour : Ninebot (Changzhou) Tech Co., Ltd.
  Adresse : 16F-17F, Block A, Building 3, No.18, Changwu Mid Rd, Wujin Dist., Changzhou, Jiangsu, Chine.
- Las ilustraciones del producto, los accesorios y la interfaz en el manual del usuario(a) son solo para fines de referencia. El producto y sus funciones reales pueden variar debido a las mejoras del este.
  Para obtener más información, visite www.mi.com
  Fabricado para: Xiaomi Communications Co., Ltd.
  Fabricado por: Ninebot (Changzhou) Tech Co., Ltd. (una empresa Mi Ecosystem)
  Dirección: 16F-17F, Block A, Building 3, No.18, Changwu Mid Rd, Wujin Dist., Changzhou, Jiangsu, China.

Important Information 01

Informations importantes 17

Información importante 49

Original instructions
www.mi.com

CE.00.0047.01-C

Thank you for choosing our Mi Electric Scooter Series Products. The product is a recreational device.

Xiaomi Inc. hopes that you enjoy a safe riding experience.

Contents

1. Safety Instructions ---------- 02
2. Product Overview ---------- 04
3. Daily Care and Maintenance ---------- 05
4. Personal Information Statement ---------- 08
5. Copyright Statement ---------- 09
6. Trademark Statement ---------- 09
7. Product Statement ---------- 10
8. Certifications ---------- 14
9. Safety Warning ---------- 15
10. Warranty Notice ---------- 16
11. Disclaimer ---------- 16

Original instructions

IMPORTANT! Read carefully and keep for future reference.

For more information about the instructions of Mi Electric Scooter series products, please visit www.mi.com/global/service/userguide.

1. Safety Instructions

- This appliance is not intended for use by persons (including children) with reduced physical, sensory or mental capabilities, or lack of experience and knowledge, unless they have been given supervision or instruction concerning use of the appliance by a person responsible for their safety.
- Children should be supervised to ensure that they do not play with the appliance.
- For the purposes of recharging the battery, only use the detachable supply unit provided with this appliance.
- This vehicle is a personal electric scooter with pure electric propulsion. The scooter is intended for riders older than 16 years. Do not ride the scooter if you suffer from reduced physical, sensorial or mental capabilities. Riders with a lack of experience or knowledge should drive carefully. Children should not play with the scooter or spare parts of it nor should cleaning or maintenance be done by children. The use of the machine results in the transmission of vibrations throughout the driver's body.

- Do not ride in traffic lanes or residential areas where vehicles and pedestrians are both allowed.

- This electric scooter is a leisure device. However, when entering a public area, it is considered a vehicle subject to possible risks. For your own safety, please follow the instructions in the manual as well as local traffic laws and regulations.

- At the same time, you should understand that risks cannot be entirely avoided as others may violate traffic regulations and drive incautiously, and you're exposed to road accidents just as when you're walking or biking. The higher the speed the longer the stopping distance. On a smooth surface, the scooter may slip, lose balance, and even result in a fall. Be cautious when riding, don't speed and keep a safe distance from other road users, especially when riding in unfamiliar areas.

- Respect pedestrians' Right of Way. Try not to startle them while driving, especially children. When you ride from behind pedestrians, ring your bell to give them a heads-up and slow your scooter down to pass from their left (applicable to countries where vehicles drive on the right). When you ride across pedestrians, keep to the right at a low speed. When you drive across pedestrians, keep the lowest speed or getting off the vehicle.

- Closely follow the safety instructions in the manual especially in China and countries that lack relevant laws and regulations regarding electric scooters. Xiaomi Communication Co., Ltd. shall not be liable for any financial losses, physical injuries, accidents, legal disputes and other interest conflicts resulted from actions that violate user instructions.

- Riding with high speed or a speed that is not appropriate or adequate for the situation (bad weather conditions, bad surface conditions, or the like) may lead into a potential loss of stability or loss of control. To reduce any risk, you must follow all instructions in this manual. Be careful when mounting and dismantling the product, it may fall and cause injury.

- Do not lend your scooter to whoever does not know the operations. And when you do lend it to your friends, please take the responsibility to ensure he/she knows the operations and wears the safety gear.

- Check the scooter before every use. Regularly check the tightening of the various bolted elements, in particular the wheel axles, the folding system, the steering system and the brake shaft. When you note loosen parts, low battery alerts, flat tires, excessive wear, strange sounds, malfunctions and other abnormal conditions, stop riding immediately and call for professional support.

- Always park the scooter with kickstand on an even and stable surface. The scooter must be placed with the stand against the slope to prevent it from tipping over. Never place the scooter with the front facing down the slope, as the stand may close and tip the machine. Once the scooter is on its stand, check its stability to avoid any risk of falling (by slip, wind or slight jolt). Do not park the scooter in a busy area, but rather along a wall. If possible, always choose to park your scooter on flat ground.

- Wear a helmet, elbow pads and knee pads in case of a fall to avoid injury. Poor driving can lead to falls or serious accidents. Store the electric scooter indoors when not in use. Read the instruction manual and drive the electric scooter carefully. You should only operate the electric scooter after you have understood and applied all the safety rules. The scooter operator will be responsible for any damage or injury caused by failure to follow the instructions in the owner's manual. For a better driving experience, it is recommended to conduct a regular maintenance of the product. Please read the user material before charging the battery. DO NOT drive in rain or puddles. Required age of driver: 16 to 50 years. Not allowed for children.

- Do not touch the brake system, it could cause injuries due to sharp edges. The brake may become hot in use. Do not touch after use.

- To avoid inappropriate use, it is necessary to start coasting the scooter to activate the motor and the accelerator. When the scooter has stopped, the accelerator does not work.

- The A-weighted emission sound pressure level is less than 70 dB(A).

- The mechanical vibrations transmitted by the Scooter are less than 2.5 m/s^2. The uncertainty of measurement: 1.5 m/s^2.

- Accessories and any additional items which are not approved by the manufacturer shall not be used.

- To ride safely, you must be able to clearly see what is in front of you and you must be clearly visible to others.

- Keep plastic covering away from children to avoid suffocation.

- To prevent inappropriate use of the scooter, the rear wheel of the scooter must be locked with a padlock when parked.

- Traffic in the city has many obstacles to cross such as curbs or steps. It is recommended to avoid obstacle jumps. It is important to anticipate and adapt your trajectory and speed to those of a pedestrian before crossing these obstacles. It is also recommended to get out of the vehicle when these obstacles become dangerous due to their shape, height or slippage.

- Do not modify or transform the vehicle, including the steering tube and sleeve, stem, folding mechanism and rear brake.

- Eliminate any sharp edges caused by use.

- In all cases, take care of yourself and others.

- Do turn on the headlight and slow down the speed when you ride at night.
  Make sure the folding mechanism of your scooter is working properly before riding.
  Ensure that the battery is sufficient before riding. If not, please recharge it.
  When passing through a place designated for pedestrians who are entitled to the right-of-way laws like crosswalk, please get off to walk along with the scooter.
- WARNNG! Risk of fire. No user serviceable parts. Prolonged Exposure to UV Rays, Rain and the Elements May Damage the Enclosure Materials. Store indoors when not in use.

WARNING! Never use the product close to a water source.

WARNING! Stop using the product when damaged.

2. Product Overview

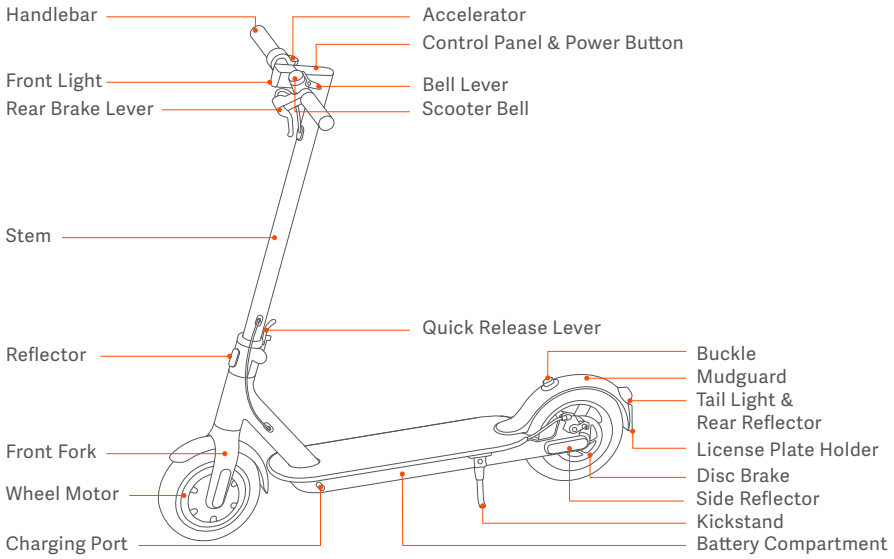

Control Panel & Power Button

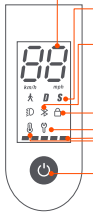

Speedometer: Display the current speed of the scooter, as well as to display error codes.

Modes: Pedestrian mode: The maximum speed of the scooter is 3.7 mph, and the tail light is blinking in this mode. D for standard mode, and S for sport mode.

Bluetooth: The icon indicates that the scooter has been successfully connected to the mobile device.

Locking Reminder: Lock the scooter via the Mi Home/Xiaomi Home app.

Error Notification: When the wrench icon displays red, it indicates that the scooter needs repair. When the wrench icon blinks red, it indicates that the scooter has an error.

Battery Level: The battery power is indicated by 5 bars, each representing approximately 20 % of a full battery.

Overheating Warning: When the battery temperature has reached 122°F, the thermometer icon will be on. This will result in reduced acceleration and possibly charging issues. Immediately stop using or charging the scooter, and wait for its battery temperature to cool down. Once the battery temperature is within the normal operating temperature range, the scooter can be used or charged again.

Power Button: Press the button to turn the scooter on, and hold the button for 3 seconds to turn the scooter off. When the scooter is on, press the button to turn on/off the headlight and tail light, and press twice to cycle through the modes.

3. Daily Care and Maintenance

Cleaning and storage

If you see stains on the scooter's body, wipe them off with a damp cloth. If the stains won't scrub off, put on some toothpaste, and brush them with a toothbrush, then wipe them off with a damp cloth.

Notes: do not clean the scooter with alcohol, gasoline, kerosene or other corrosive and volatile chemical solvents to prevent dire damage. Do not wash the scooter with a high-pressure water spray. During cleaning, make sure that the scooter's turned off, the charging cable is unplugged, and the rubber flap is closed as water leakage may result in electric shock or other major problems.

When the scooter's not in use, keep it indoors where it is dry and cool. Do not put it outdoors for long time. Excessive sunlight, overheating and overcooling accelerate tire aging and compromise the scooter and the battery pack's lifespan.

Tire maintenance

Regularly check the tire pressure (at least every 2–3 months), the recommended tire pressure is 50 psi. The max. tire pressure is 60 psi. Riding with an incorrect tire pressure reduces tire life and safety.

Maintenance and removal of the battery

Do not remove the battery. Removing the battery is complicated and can alter the operation of the machine: You can contact an authorized repairer if the product is still guaranteed. If the product is not guaranteed you can contact any specialized repairer of your choice. You can ask for the list of the authorized repairers to the customer service available at www.mi.com. For any further question, you can contact the customer service available at www.mi.com.

Spare tires supplied with the product are to be mounted on the wheel by a professional repairer. Removing the wheels is complicated and incorrect assembly can lead to instability and malfunctions:

– Please contact an authorized repairer if the product is still under manufacturer guarantee. You can ask for the list of the authorized repairers to the customer service available at www.mi.com.
– If the product is no longer under guaranteed you can contact any specialized repairer of your choice.
– Should you have questions, you can contact Xiaomi's customer service available at www.mi.com.

1. Do not use battery packs of other models or brands, as there may be a safety risk.
2. Do not disassemble, squeeze or puncture the product. Do not touch its battery contacts. Do not disassemble or poke the outer casing. Do not place the product into water, fire nor expose it to temperatures above 122°F (including heat sources such as stoves, heatings, etc.). Avoid metal objects from touching the battery contacts, since this may result into short circuits, physical injury or even death.
3. Any water getting into the battery may cause damage to the internal circuit, risk of fire or even explode. If there is any suspicion of water getting into the battery, immediately stop using the battery and return it to the After Sales service for inspection.
4. Only use the original charging adapter to avoid potential damage or fire.

5. Improper disposal of used batteries can seriously pollute the environment. Observe local regulations when disposing of this battery pack. Do not discard this battery pack at will, to protect the natural environment.

6. Fully charge after every use, in order to extend its battery life.

Do not place the battery in an environment where the ambient temperature is higher than 122°F or lower than -4°F (e.g., do not leave the scooter or the battery pack in a car under direct sunlight for an extended time). Do not throw the battery pack into fire as it may lead to battery failure, battery overheating, and even another fire. If the scooter is expected to be left idle for more than 30 days, please fully charge the battery and place it in a dry and cool place. Keep in mind to recharge it every 60 days to protect the battery from potential damage which is beyond limited warranty.

The scooter shall be only be used with original batteries and charging of the Scooter shall only be done by the original charging adapter supplied with the scooter (or any battery model or charging adapter model approved by the manufacturer as compatible).

Always charge before exhausting the battery to prolong the battery's lifespan. The battery pack performs better at normal temperature, and poor when it is below 32°F. For instance, when it is below -4°F, the riding range is only half or less at normal state. When the temperature rises, the riding range restores. For detailed information, please refer to Mi Home / Xiaomi Home App.

The external flexible cable of this transformer cannot be replaced; If the supply cord is damaged, it must be replaced by a special cord or assembly available from the manufacturer or its service agent. Should you have questions, you can contact Xiaomi's customer service available at www.mi.com.

Note: fully charged scooter will last for 120–180 days. The built-in intelligent chip will keep a log of its charging and discharging records. The damage caused by prolonged no charge is irreversible and is beyond limited warranty. Once the damage is done, the battery cannot be recharged (non-professionals are forbidden to dismantle the battery pack, as it may cause electric shock, short circuit or even major safety accidents).

In case of accident, blockage or breakdown, do not try to repair by yourself and contact an authorized repairer if the product is still under guarantee. If not, you can contact any specialized repairer of your choice. You can ask for the list of the authorized repairers to the customer service available at www.mi.com. For any question, please contact Xiaomi's customer service available at www.mi.com.

Efforts have been made to simplify wording in the user material for users. When an action appears too complicated for a user, he is advised to contact an authorized or a specialized repairer or Xiaomi's customer service.

WARNING! As with any mechanical component, a vehicle is subject to high stresses and wear.

The various materials and components may react differently to wear or fatigue. If the expected service life for a component has been exceeded, it may break suddenly, therefore risking causing injuries to the user. Cracks, scratches and discoloration in the areas subject to high stresses indicate that the component has exceeded its service life and please contact an authorized or a specialized repaired or Xiaomi's customer service.

Adjust the handlebar

Before adjustment, make sure the scooter is powered off and not charging.

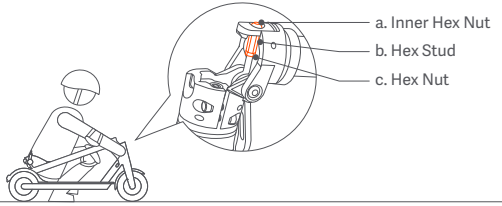

Long-term use of the scooter may result in loose screws, causing the handlebar stem to get unstable. If you notice the handlebar stem gets shaky when riding, follow the steps below.

Tools:

I: 5/16''–25/64'' wrench
II: 5/32" Allen key
Note: These tools are to be prepared by the user.

Steps:

1. When in the folded state, use tool I to loosen "c" (clockwise).
2. Use tool I to loosen "b" (clockwise).
3. Use tool II to adjust "a" (clockwise) to the appropriate position, and use tool I to tighten "b" (counterclockwise).
4. Fold the handlebar stem up, close the quick release lever and turn the handlebar stem clockwise to close the safety hook.
5. Shake the handlebar stem to see if the problem has been resolved.
If not, repeat step 2 and 3.
If it has, continue to step 6.
6. Return the scooter to the folded state and use tool I to tighten "c" (counterclockwise).
* Step 6 is mandatory.

4. Personal Information Statement

1. Scope of personal information

You agree that we may collect the following personal information when you register in the Mi Home / Xiaomi Home App (the App): name, gender, age, date of birth, ID number, address, contact information, hobbies, occupation, emergency contact, account information, and the time and location information of your usage of our service. You are providing the above information on a voluntary basis.

2. Collection and processing of personal information

The ultimate purpose for us to collect your personal information through the App is to provide you with better products and services and to improve and optimize your user experience. The specific collection methods and channels include, but not limited to:

(1) Membership registration;

(2) Questionnaire;

(3) After-sales tracking and return visits;

(4) Soliciting of comments or suggestions on products or services;

(5) Organization of events and soliciting of participants.

You have the right to refuse to provide your personal information. However, if you refuse to provide certain personal information, you may not be able to use the products and services provided by us, or your use of such products or services may be affected.

3. Use and disclosure of personal information

(1) You agree that your personal information may be used and disclosed (including being stored and processed) in the following ways: used by us (including our branches); disclosed by us to our affiliated companies for their use; disclosed by us and our affiliated companies, within their respective normal business scopes, to and used by their respective assignees or successors, legal and financial advisers, external suppliers, and agents.

(2) We and our affiliated companies may send you information about products, services, and activities. You agree to receive the aforesaid information.

(3) We may disclose your personal information to a third-party other than those mentioned above under any of the following circumstances or for any of the following purposes:

- upon your special authorization;
- for compliance with mandatory requirements of laws or government authorities (including judicial authorities);
- for performance of applicable service clauses (including investigations of possible violations);
- for identifying, preventing, or handling issues relating to fraud, security, or technology;
- to the extent required or permitted by the law, to protect the rights, interests, property, or safety of users or the public against damage;
- disclosed to and used by your emergency contact in an emergency.

(4) The personal information may be transferred and stored by electrical means. The recipients and/or users of the aforesaid information and their servers may be located within or outside China.

(5) We will protect the security of your personal information. We will adopt security technologies and procedures and other measures to protect your personal information against unauthorized access, use, or leaks. We will also cause the recipients and users stated herein to undertake to protect and keep confidential your personal information.

(6) You agree to exempt the recipients stated herein and/or users of the personal information from all claims, liabilities, or losses that arise or may arise with respect to information disclosure and use according to the clauses herein, unless such claims, liabilities or losses are directly caused by willful misconduct or gross negligence of the recipients and/or users.

(7) We will keep your personal information for a period not longer than the period necessary for the intended purpose of collecting such information, or the period specified in any contract or applicable law.

(8) For details about collection, storage and use of user data, see the privacy policy of Xiaomi Inc. at www.miui.com/res/doc/privacy/cn.html.

5. Copyright Statement

We reserve all rights associated with the All texts, images, photos, audios, animations, videos, layout designs, and other intellectual properties are under legal protection. They may not be reproduced for commercial use or distribution, or be used on other sites or apps after modification.

6. Trademark Statement

mi is the trademark of Xiaomi Inc. All rights reserved. Ninebot is a registered trademark of Ninebot (Tianjin) Technology Co., Ltd., all other trademarks and trade names are those of their respective owners.

All the described functions and instructions were up to date at the time of printing this manual. However, the actual product may vary due to improved functions and design.

Manufactured for: Xiaomi Communications Co., Ltd.

Manufactured by: Ninebot (Changzhou) Tech Co., Ltd.

Address: 16F-17F, Block A, Building 3, No.18, Changwu Mid Rd, Wujin Dist., Changzhou, Jiangsu, China.

7. Product Statement

Familiarity with the scooter makes riding easier. So, please kindly note that:

1. Read the scooter user material carefully before riding the vehicle.
2. Do not allow anyone who has not read the scooter user material to use your scooter.
3. Correctly install all parts as instructed in the user manual. Improper installation may lead to loss of control, collisions, and falls. Turn off the power before installation and maintenance. To avoid accidents when riding the scooter, make sure bolts and screws are tightened. Tighten all parts properly. If the parts are too loose or too tight, it may cause vehicle damage or malfunction.
4. Do not charge the product when the socket is wet. To charge the product, insert the power cable into a correct socket (200–240 V/50–60 Hz), and keep it away from children, pets, and flammable materials.
5. Do not place the battery in an environment where the ambient temperature is higher than 50°C (122°F) or lower than -20°C (-4°F).
6. Do not use the battery if it is damaged, has a strange odor, emits smoke, or gets overheated. Keep a leaking battery away from other objects.
7. Do not try to open or dismantle the batteries and damaged supply cord because they contain hazardous materials inside. If the supply cord is damaged, contact our after-sales support department if you are in doubt.
8. Recharge the scooter in time to avoid damaging the battery. A fully-charged scooter can remain on in standby mode for about 120 to 180 days while an undercharged scooter can remain on in standby mode for about 30 to 60 days.
9. Do not use a charger from any other product. Keep a safe distance from the surrounding combustibles when charging.
10. Do not press or knock the battery and avoid serious drops or strong vibration of the battery. If these conditions occur, or liquid infiltrates into or splashes into the product, it may cause damage to the battery or circuit or short circuit. Stop using immediately and dispose of properly.
11. Ask your dealer or customer service for training materials. Familiarize yourself with the scooter before riding outdoors. The more you practice, the safer you will be when riding in a new environment. Remember the following essentials: Start with the basic exercises like going forward, turning, stopping in open places without barriers (≥ 10 m x 10 m, or 32.8 ft x 32.8 ft), and keeping your body relaxed. It is advisable for you to practice for the first time under instructions of an experienced user or a coach. When you have mastered the basic skills, practice riding through narrow areas, and then turning and stopping. After you can precisely control the vehicle in narrow spaces and on various surfaces, you can start to ride on roads. If your scooter is updated, start again with the basics.
12. Examine the scooter every time before you ride it. Ensure that there are no loose or damaged parts.

13. Look around before and during riding and braking to avoid injury, damaging the surrounding environment, or injuring others.
14. Ensure that the tire pressure is within the range specified in the parameter table. Overly high pressure will raise the risk of loss of control, collisions, and falls. Too low pressure will damage the tire.
15. Check the tire pressure at least twice a month or every time you ride long distance to avoid instability, accidents, and tire damage.
16. If the tire becomes loose, stop riding immediately and check the tire.
17. Check the tightness of the brake line regularly to avoid the risk of the brakes being out of position or malfunctioning due to loose brake lines. You bear the damage caused by improper maintenance.
18. Step on the scooter from either sides and wear professional protective gear.
19. Always wear shoes. Never ride barefoot, in high-heels or sandals when riding the scooter.
20. Do not immerse the battery or vehicle in water. Avoid heavy or lengthy exposure to rain and do not clean the vehicle with high pressure water as water may get into the charging port. If your scooter has already been exposed to rain, use a soft, dry cloth to wipe it down. Stop using the vehicle immediately and contact the after-sales service. Do not perform other operations except wiping the body, because improper care and cleaning will void the warranty.
21. Braking performance and friction between the tire and road deteriorates in wet conditions, so it is harder to control the speed and easier to lose control. Slow down and brake early when it is wet weather.
22. Recharge the battery when the low-battery icon is displayed because the scooter may not have adequate power to maintain a high-speed riding.
23. Keep vigilant at all times even if it is easy for you to ride the scooter. Do not go over obstacles or ride on rugged or wet roads, loose surfaces, or slopes.
24. Watch out for surface changes on roads and grass.
25. Be careful when turning and do not turn too fast.
26. Do not take the risk of riding on steep slopes, rugged surfaces or other surfaces that you did not encounter before.
27. Do not ride on motorways. Obey the traffic rules, let pedestrians go first, and never run a red light.
28. Respect the rights of motorcycle drivers, cyclists, pedestrians and other people.
29. Take precautions during riding and be aware of your safety, traffic and pedestrians. Avoid high traffic areas or overcrowded areas.
30. In any case, anticipate your trajectory and your speed while respecting the code of the road, the code of the sidewalk and the most vulnerable. Be prepared to respond to any of these dangers: vehicles decelerating or turning in front of or behind you; opening car doors; people crossing the road; children and pets near the road; and distractions like potholes, manhole covers, rail lines, construction, debris, and so on.
31. Ride on designated cycle tracks or the road edge if possible. Go in a direction allowed by traffic regulations or that specified by local government and laws.

32. Stop when you see a stop sign or at traffic lights. Get off slowly and watch the traffic. Please keep in mind that there is a risk of colliding with other vehicles when you are riding the scooter. Allow automobiles to go first even when you are riding on your dedicated path.
33. Do not seek thrills by holding onto other vehicles to get pulled along.
34. This vehicle is not intended for acrobatic use.
35. Do not ride in bad weather, low visibility, or after intense physical exertion.
36. Do not ride alone in remote areas. Even when you are accompanied by someone else, ensure that people know your destination and the time you expect to return.
37. Be aware of the height added by your helmet and by standing on your scooter. Be careful when you ride indoors, through doorways, or in other low-height places.
38. Do not wear loose clothing that might get trapped in the wheel.
39. Wear protective eyewear when riding to protect your eyes against dirt, dust, and insects. Use darker lenses when it is bright and clearer lenses when it is dim.
40. Do not carry passengers or children.
41. The scooter is not a medical instrument. Do not ride the scooter if you cannot get on or off the vehicle without assistance.
42. Do not ride the scooter on stairs, in elevators, or through revolving doors.
43. Do not ride the scooter in low visibility conditions.
44. Do not ride the scooter on highways unless it is allowed by law.
45. Do not divert the use of scooter, such as to transport cargo.
46. Slow down and give way to pedestrians, bicycles, and automobiles when approaching or passing through crossroads, motorways, corners, and gates.
47. Remain vigilant when you ride the scooter as you do with another means of transport. Do not ride the scooter when you are ill or under the influence of alcohol or drugs.
48. Do not use your phone or perform other tasks when riding because you need to be aware of your surroundings all the time.
49. Note that the scooter is designed for people between the ages of 16-50. Parents are advised not to allow their minor children to ride the scooter.
50. Do not make emergency stops, especially on smooth surfaces, to avoid skidding and falling.
51. The vehicle may slide if it is parked and powered on, so turn the power off when you park. Do not park the scooter in no-parking areas, such as emergency exit and fire escape.
52. In summer, store the scooter in a safe place where the temperature is below 45°C (113°F). Do not leave it under direct sunlight for an extended time.
53. In winter, store the vehicle in a safe place where the temperature is not lower than -20°C (-4°F). After storing the vehicle in sub-zero temperatures, move it to and place it in a place with room temperature for at least half an hour before charging it.
54. Do not modify the scooter.
55. Know and comply with the law in the place you ride the scooter.
56. If your scooter needs repair or test, has errors or malfunction, or if you need to replace vehicle parts, contact our after-sales support department if you are in doubt.
57. The data and parameters of the scooter vary with models, and are subject to change without notice.
58. Any load attached to the handlebar will affect the stability of the vehicle.
59. Switch off the vehicle or into a certain non-operational mode during charging.
60. The scooter shall be used only for one person.

This statement is governed by the laws of the People's Republic of China.

We shall not be liable to any customer for any claims, responsibilities or losses arising from or as a consequence of the customer's violation of the preceding provisions. Riders shall be responsible for any unforeseen or unavoidable risks during riding.

You may choose to accept the preceding provisions and start to use the product, or not to accept the preceding provisions and return the product.

You must keep the returned product and its package in a condition that does not affect resale of the product.

To resell your scooter, remember to hand this Legal Statement together to the buyer, because it is a statutory part of the vehicle.

If you have any questions, please feel free to contact us. Thank you again for choosing our products.

8. Certifications

Federal Communications Commission (FCC) Compliance Statement for USA

This device complies with part 15 of the FCC rules. Operation is subject to the following two conditions: (1) This device may not cause harmful interference, and (2) this device must accept any interference received, including interference that may cause undesired operation.

NOTE

This equipment has been tested and found to comply with the limits for a Class B digital device, pursuant to part 15 of the FCC Rules. These limits are designed to provide reasonable protection against harmful interference in a residential installation. This equipment generates, uses and can radiate radio frequency energy and, if not installed and used in accordance with the instructions, may cause harmful interference to radio communications. However, there is no guarantee that interference will not occur in a particular installation. If this equipment does cause harmful interference to radio or television reception, which can be determined by turning the equipment off and on, the user is encouraged to try to correct the interference by one or more of the following measures:

— Reorient or relocate the receiving antenna.

— Increase the separation between the equipment and receiver.

— Connect the equipment into an outlet on a circuit different from that to which the receiver is connected.

— Consult the dealer or an experienced radio/TV technician for help.

This equipment complies with FCC radiation exposure limits set forth for an uncontrolled environment.

Industry Canada (IC) Compliance Statement for Canada

This device complies with Industry Canada license-exempt RSS standard (s). Operation is subject to the following two conditions: (1) this device may not cause interference, and (2) this device must accept any interference, including interference that may cause undesired operation of the device.

CAN ICES-3 (B)/NMB-3(B)

"Le présent appareil est conforme aux CNR d'Industrie Canada applicables aux appareils radio exempts de licence. L'exploitation est autorisée aux deux conditions suivantes : (1) l'appareil ne doit pas produire de brouillage, et (2) l'utilisateur de l'appareil doit accepter tout brouillage radioélectrique subi, même si le brouillage est susceptible d'en compromettre le fonctionnement."

Neither Segway Inc. nor Ninebot is responsible for any changes or modifications not expressly approved by Segway Inc. or Ninebot. Such modifications could void the user's authority to operate the equipment.

FCC ID: 2ALS8-KS0006

IC: 22636-KS0006

9. Safety Warning

CAUTION

Danger! Read user manual before use.

CAUTION

Sharp Edges. Do not touch the sharp edges or corner.

CAUTION

Hot Surface! Do not touch the surface near this symbol.

CAUTION

Do not disassemble battery cover, hazardous energy inside.

WARNING

Pinch Point

WARNING

Crush Hazard

10. WARRANTY NOTICE

As a Xiaomi consumer, you benefit under certain conditions from additional warranties. Xiaomi offers specific consumer warranty benefits which are in addition to, and not instead of, any legal warranties provided by your national consumer law. The duration and conditions related to the legal warranties are provided by respective local laws. For more information about the consumer warranty benefits, please refer to Xiaomi's official website https://www.mi.com/en/service/warranty/. Except as prohibited by laws or otherwise promised by Xiaomi, the after-sales services shall be limited to the country or region of the original purchase. Under the consumer warranty, to the fullest extent premised by law, Xiaomi will, at its discretion, repair, replace or refund your product. Normal wear and tear, force majeure, abuse or damage caused by the user's negligence or fault are not warranted. The contact person for the after-sale service may be any person in Xiaomi's authorized service network, Xiaomi's authorized distributors or the final vendor who sold the products to you. If in doubt please contact the relevant person as Xiaomi may identify.

The present warranties do not apply in Hong Kong and Taiwan.

Products which were not duly imported and/or were not duly manufactured by Xiaomi and/or were not duly acquired from Xiaomi or a Xiaomi's official seller are not covered by the present warranties. As per applicable law you may benefit from warranties from the non-official retailer who sold the product. Therefore, Xiaomi invites you to contact the retailer from whom you purchased the product.

11. Disclaimer

The user material is published by Xiaomi or its local affiliated company. Improvements and changes to this manual necessitated by typographical errors, inaccuracies of current information, or improvements to programs and/or equipment, may be made by Xiaomi at any time and without notice. Such changes will, however, be incorporated into new online editions of the user material (please see details at www.mi.com/global/service/userguide). All illustrations are for illustration purposes only and may not accurately depict the actual device.

Merci d'avoir choisi notre produit de la série Mi Electric Scooter. Cette trottinette électrique est un appareil de loisirs.

Xiaomi Inc. espère que vous profiterez d'une expérience de conduite sûre.

Table des matières

1. Consignes de sécurité ---------- 34
2. Présentation du produit ---------- 36
3. Soins et entretien quotidiens ---------- 37
4. Déclaration concernant les informations ---------- 40
5. Déclaration de droits d'auteur ---------- 41
6. Déclaration au sujet de la marque commerciale ---------- 41
7. Déclaration relative au produit ---------- 42
8. Avertissement de sécurité ---------- 46
9. GARANTIE ---------- 47
10. Avis de non-responsabilité ---------- 48

Traduction de l'avis original

IMPORTANT : lisez ce manuel d'utilisation attentivement et conservez-le pour référence ultérieure.

Pour en savoir plus sur les produits de la série Mi Electric Scooter, rendez-vous sur www.mi.com/global/service/userguide.

1. Consignes de sécurité

- Cet appareil n'a pas été conçu pour être utilisé par des personnes (y compris des enfants) ayant des capacités physiques, sensorielles ou mentales réduites, ou ne disposant pas de l'expérience ou des connaissances nécessaires, sauf sous la supervision d'une personne responsable de leur sécurité, qui doit leur donner des instructions sur l'utilisation de l'appareil.
- Les enfants doivent être placés sous surveillance pour qu'ils ne jouent pas avec l'appareil.
- Ce véhicule est une trottinette électrique personnelle à propulsion électrique pure. La trottinette est destinée aux utilisateurs de plus de 16 ans. N'utilisez pas la trottinette si vos capacités physiques, sensorielles ou mentales sont réduites. Les utilisateurs n'ayant aucune expérience ou connaissance en la matière devront faire de prudence lors de l'utilisation. Les enfants ne peuvent jouer avec la trottinette ou des parties de celle-ci. Le nettoyage ou l'entretien ne peut être effectué par des enfants. L'utilisation de la machine entraîne la transmission de vibrations dans l'ensemble du corps du conducteur.
- Ne conduisez pas sur les voies de circulation ou dans les zones résidentielles où les véhicules et les piétons sont tous deux autorisés.
- Cette trottinette électrique est un appareil de loisirs. Cependant, lorsque vous êtes dans un espace public, la trottinette est considérée comme un véhicule sujet à des risques potentiels. Pour votre sécurité, veuillez suivre les instructions contenues dans le manuel ainsi que les lois et réglementations locales en matière de circulation routière.
- En même temps, vous devez comprendre que vous ne pouvez pas éviter certains risques étant donné que les autres usagers peuvent enfreindre le code de la route et conduire imprudemment, sans oublier que vous êtes exposé aux accidents de la route tout comme lorsque vous marchez ou lorsque vous roulez à vélo ou à moto. Plus la vitesse est élevée, plus la distance d'arrêt est longue. La trottinette peut glisser, perdre l'équilibre, voire tomber sur une surface lisse. Soyez prudent lorsque vous conduisez, ne vous pressez pas et conservez une distance de sécurité avec les autres utilisateurs de la route, notamment lorsque vous roulez dans des endroits que vous ne connaissez pas.
- Respectez la priorité des piétons. Ne les effrayez pas lorsque vous conduisez, surtout les enfants. Lorsque vous roulez derrière des piétons, utilisez la sonnette pour les avertir et ralentissez pour qu'ils passent à gauche (valable pour les pays qui roulent à droite). Lorsque vous êtes entouré de piétons, roulez à faible vitesse sur la droite. Lorsque vous êtes entouré de piétons, maintenez la vitesse la plus faible ou descendez du véhicule.
- Rouler à grande vitesse ou à une vitesse qui n'est pas appropriée ou adéquate à la situation (mauvaises conditions météorologiques, mauvaises conditions de surface ou autres) peut entraîner une perte potentielle de stabilité ou de contrôle. Pour réduire tout risque, vous devez suivre toutes les instructions de ce manuel d'utilisation. Soyez vigilant lors du stationnement, du montage et du démontage du produit, celui-ci est susceptible de chuter et d'entraîner des blessures.
- Respectez scrupuleusement les consignes de sécurité dans le manuel, en particulier pour les pays comme la Chine et les pays qui n'ont ni lois ni réglementations pertinentes concernant les trottinettes électriques. Xiaomi Communication Co., Ltd. ne peut être tenue responsable des pertes financières, blessures physiques, accidents, différends juridiques et autres conflits d'intérêts découlant des actions qui vont à l'encontre du mode d'emploi.
- Ne prêtez pas votre trottinette à une personne qui ne sait pas l'utiliser. Lorsque vous la prêtez à vos amis, veillez à ce qu'ils sachent comment l'utiliser et portent un équipement de sécurité.
- Contrôlez la trottinette avant chaque utilisation. Si vous remarquez des pièces desserrées, des alertes de niveau de batterie faible, des pneus crevés, une usure excessive, des bruits étranges, un mauvais fonctionnement et tout autre élément anormal, arrêtez immédiatement de rouler avec la trottinette et demandez l'aide de professionnels.
- Garez toujours votre trottinette à l'aide de la béquille et sur une surface stable et plane. La trottinette doit être placée avec la béquille à contre-pente afin d'éviter tout basculement. Ne placez jamais la trottinette avec l'avant face à la pente, la béquille pourrait se refermer et faire basculer la machine. Une fois la trottinette sur sa béquille, vérifiez sa stabilité afin d'éviter tout risque de chute (par glissement, vent ou léger à-coup). Ne stationnez pas la trottinette dans un endroit passant mais privilégiez plutôt le long d'un mur. Dans la mesure du possible, choisissez toujours de stationner sa trottinette sur un sol plat.
- Portez un casque, des coudières et des genouillères en cas de chute pour éviter les blessures. Une mauvaise conduite peut provoquer des chutes ou des accidents graves. Entreposez la trottinette électrique à l'intérieur lorsqu'il n'est pas utilisé. Lire le manuel d'utilisation et conduire la trottinette électrique avec attention. Vous ne devez utiliser la trottinette électrique qu'après avoir compris et appliqué toutes les règles de sécurité. Le conducteur de la trottinette sera responsable de tout dommage ou blessure causé par le non-respect des instructions du manuel d'utilisation. Pour une meilleure expérience de conduite, il est conseillé d'effectuer l'entretien régulier du produit. Consulter le manuel d'utilisation pour obtenir plus de renseignements. Veuillez lire le manuel d'utilisation avant de charger la batterie. NE PAS rouler sous la pluie ou dans des flaques d'eau. Âge requis du conducteur : 16 à 50 ans. Non autorisé pour les enfants.
- Ne touchez pas le système de freinage, car vous pouvez vous blesser sur les bords coupants. Le frein peut devenir chaud pendant que vous l'utilisez. Ne le touchez pas après utilisation.
- Pour éviter un usage non approprié, il est nécessaire de commencer à faire rouler la trottinette pour avoir une action sur l'entrainement du moteur et activer l'accélérateur. Lorsque la trottinette est à l'arrêt, l'accélérateur ne fonctionne pas.
- Le niveau de pression acoustique d'émission pondéré A est inférieur à 70 dB (A). Les vibrations mécaniques transmises par le scooter sont inférieures à 2.5 m/s². Incertitudes liées aux mesures: 1.5 m/s².
- n'utilisez pas d'accessoires ou d'éléments supplémentaires non approuvés par le fabricant.
- Pour rouler en toute sécurité, vous devez pouvoir voir clairement ce qui se trouve en face de vous et être bien visible des autres.
- Éloignez les enfants de la couverture en plastique pour éviter tout risque de suffocation.
- Pour éviter un usage non approprié de la machine, la roue arrière de la machine doit être verrouillée par un cadenas lorsqu'elle est en stationnement.
- La circulation en ville présente de nombreux obstacles à franchir tels que des trottoirs ou des marches. Il est recommandé d'éviter les sauts d'obstacles. Il est important d'anticiper et d'adapter votre trajectoire et votre vitesse à celles d'un piéton avant de franchir ces obstacles. Il est également recommandé de descendre du véhicule lorsque ces obstacles sont trop dangereux en raison de leur forme, de leur hauteur ou de leur aspect glissant.
- Ne modifiez et ne transformez pas le véhicule, y compris le tube de direction et le manchon, la tige, le mécanisme de pliage et le frein arrière.
- Éliminez tous les bords coupants dus à l'utilisation.
- Dans tous les cas, prenez soin de vous et des autres.
- La nuit, allumez le phare avant et ralentissez.

  Assurez-vous que le mécanisme de pliage fonctionne avant de rouler.

  Assurez-vous que la batterie est suffisamment chargée avant de rouler. Dans le cas contraire, rechargez-la.

  Lorsque vous traversez des zones réservées aux seuls piétons, comme les passages pour piétons, descendez et marchez à côté de la trottinette.
- AVERTISSEMENT ! Risque d'incendie. Aucune pièce ne peut être réparée par l'utilisateur. Une exposition prolongée aux rayons UV, à la pluie, ou aux intempéries peut endommager les matériaux du boîtier. Rangez l'appareil à l'intérieur lorsque vous ne l'utilisez pas.

AVERTISSEMENT ! N'utilisez jamais ce produit à proximité d'une source d'eau.

AVERTISSEMENT ! Arrêtez d'utiliser le produit lorsqu'il est endommagé.

2. Présentation du produit

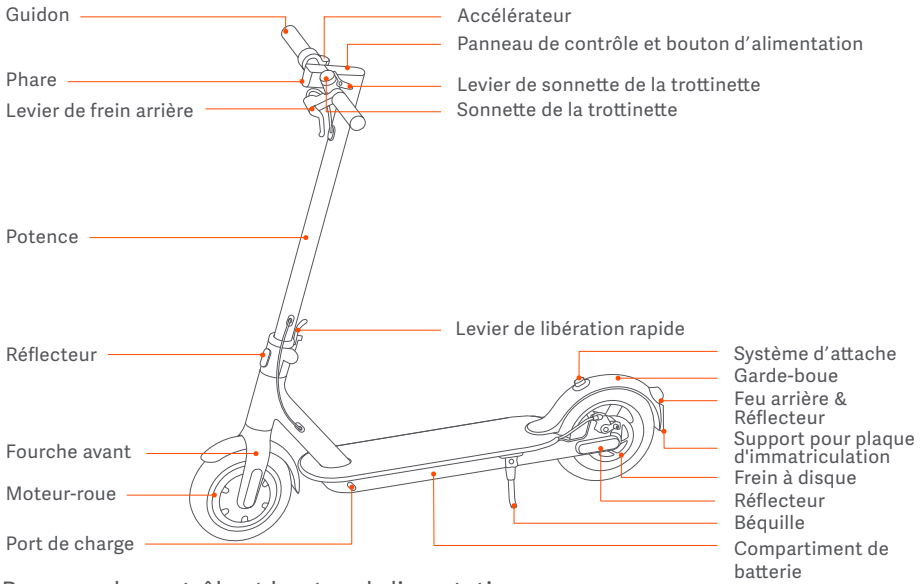

Panneau de contrôle et bouton d'alimentation

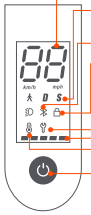

Compteur de vitesse : affiche la vitesse actuelle de la trottinette, ainsi que les codes d'erreur.

Modes : Mode Piéton : La vitesse maximale de la trottinette s' élève à 3.7 mph et le feu arrière clignote. « D » pour le mode standard et « S » pour le mode sport.

Bluetooth : l'icône indique que la trottinette s'est connectée avec succès à l'appareil mobile.

Rappel sur le verrouillage : verrouillez la trottinette via l'application Mi Home/Xiaomi Home.

Notification d'erreur : si l'icône de clé à molette s'affiche en rouge, cela signifie que la trottinette doit être réparée. si l'icône de clé à molette clignote en rouge, cela signifie que la trottinette a une erreur.

Niveau de batterie : l'énergie de la batterie est indiquée avec 5 barres, chacune représentant environ 20 % d'une batterie entièrement chargée.

Avertissement en cas de surchauffe : une icône de thermomètre s'allume lorsque la température de la batterie atteint 122 °F. La surchauffe entraîne une baisse de l'accélération et risque de provoquer des problèmes de charge. Interrompez immédiatement toute utilisation ou charge de la trottinette, puis attendez que la batterie refroidisse. Une fois que la batterie atteint la plage de températures de fonctionnement normales, la trottinette peut à nouveau être utilisée ou chargée.

Bouton d'alimentation : appuyez sur le bouton pour démarrer la trottinette, et maintenez-le enfoncé pendant 3 secondes pour l'éteindre. Quand la trottinette est allumée, appuyez sur le bouton pour allumer/éteindre les phares avant et arrière, et effectuez une double pression pour changer de mode.

3. Soins et entretien quotidiens

Nettoyage et rangement

Si vous voyez des salissures sur la trottinette, essuyez-les avec un chiffon humide. Si vous n'arrivez pas à les enlever, appliquez de la pâte dentifrice et frottez avec une brosse à dents, puis essuyez avec un chiffon humide.

Remarque : ne nettoyez pas la trottinette avec de l'alcool, de l'essence, du kérosène ou d'autres solvants corrosifs et chimiques volatils pour éviter de graves dégâts. Ne lavez pas la trottinette avec un jet d'eau à haute pression. Assurez-vous de bien éteindre la trottinette, de débrancher le câble de charge et de bien fermer le rabat en caoutchouc durant le nettoyage, car les infiltrations d'eau peuvent provoquer des décharges électriques ou d'autres problèmes importants.

Lorsque vous n'utilisez pas la trottinette, gardez-la à l'intérieur dans un endroit sec et frais. Ne la laissez pas à l'extérieur pendant une durée prolongée. Une exposition excessive au soleil, la surchauffe ou un refroidissement excessif accélèrent le vieillissement des pneus et diminuent la durée de vie de la trottinette et du bloc de batterie.

Entretien des pneus

Examinez régulièrement la pression des pneus (au moins tous les 2 à 3 mois). La pression des pneus recommandée est de 3,45 bar. Conduire avec une mauvaise pression des pneus réduit la durée de vie des pneus et la sécurité.

Entretien et retrait de la batterie

Ne retirez pas la batterie. Le retrait de la batterie constitue une opération difficile susceptible de porter atteinte au bon fonctionnement de l'équipement : vous pouvez contacter un centre de dépannage agréé si le produit est encore sous garantie. Vous pouvez demander la liste des réparateurs agréés au service client accessible via le lien suivant: www.mi.com. Si le produit n'est plus sous garantie, vous pouvez contacter un centre de dépannage spécialisé de votre choix. Pour en savoir plus, vous pouvez contacter le service clientèle via le lien suivant: www.mi.com.

Le démontage des roues étant complexe, un montage inapproprié pourrait causer l'instabilité et le dysfonctionnement de l'équipement:

- Veuillez contacter un centre de dépannage agréé si le produit est encore sous garantie accordée par le fabricant. Vous pouvez demander la liste des réparateurs agréés au service client accessible via le lien suivant: www.mi.com.
- Si le produit n'est plus sous garantie, vous pouvez contacter un centre de dépannage spécialisé de votre choix.
- Si vous avez des questions, vous pouvez contacter le service clientèle de Xiaomi via le lien suivant: www.mi.com.

1. N'utilisez pas de blocs de batterie d'autres modèles ou d'autres marques, afin d'éviter tout risque lié à la sécurité.
2. Ne démontez pas, ne perforez pas et n'exercez pas une pression sur le produit. Ne touchez pas les contacts de batterie. Ne démontez pas et ne percez pas le boîtier externe. Ne placez pas le produit dans l'eau ou dans le feu, et ne l'exposez pas à des températures supérieures à 122 °F (y compris à des sources de chaleur, telles que des fours, des systèmes de chauffage, etc.). Empêchez tout objet métallique de toucher les contacts de batterie, cela pouvant provoquer des courts-circuits, des blessures physiques, voire la mort.
3. L'infiltration d'eau dans la batterie peut endommager le circuit interne, ou entraîner un risque de feu, voire une explosion. En cas de suspicion d'infiltration d'eau dans la batterie, arrêtez immédiatement d'utiliser la batterie et retournez-la au service après-vente pour inspection.
4. N'utilisez que l'adaptateur de charge d'origine pour éviter des dommages potentiels ou un incendie.

5. Une élimination inappropriée des batteries usagées peut sérieusement polluer l'environnement. Respectez les réglementations locales concernant l'élimination de ce bloc de batterie. Pour protéger l'environnement, ne jetez pas le bloc de batterie n'importe où.
6. Rechargez entièrement après chaque utilisation, afin de prolonger la durée de vie de la batterie.

Ne placez pas la batterie dans un environnement où la température ambiante est supérieure à 122 °F ou inférieure à -4 °F (par exemple, ne laissez pas la trottinette ou le bloc de batterie dans une voiture exposée directement à la lumière du soleil pendant une durée prolongée). Ne jetez pas le bloc de batterie au feu, car cela peut entraîner une défaillance, une surchauffe de la batterie, voire provoquer un incendie. Si la trottinette doit rester inutilisée pendant plus de 30 jours, chargez complètement la batterie et placez-la dans un endroit frais et sec. N'oubliez pas de la recharger tous les 60 jours pour protéger la batterie contre d'éventuels dommages qui ne sont pas couverts par la garantie limitée.

La trottinette ne sera utilisée qu'avec les batteries d'origine et sera rechargée uniquement au moyen de l'adaptateur de charge d'origine fourni avec la trottinette (ou tout modèle de batterie ou d'adaptateur de charge dont la compatibilité a été confirmée par le fabricant).

Chargez systématiquement la batterie avant de l'épuiser pour prolonger sa durée de vie. Le bloc de batterie est plus performant à une température normale, et fonctionne mal en dessous de 32 °F. Si, par exemple, la température est inférieure à -4 °F, la performance de la trottinette sera réduite de moitié, voire plus. Lorsque la température augmente, sa performance revient à la normale. Pour obtenir des informations détaillées, consultez l'application Mi Home/Xiaomi Home.

Le câble flexible externe de ce transformateur ne peut pas être remplacé ; si le cordon est endommagé, jetez le transformateur et remplacez-le par un neuf. En cas de questions, contactez le service clientèle de XIAOMI via le lien suivant: www.mi.com.

Remarque : lorsqu'elle est complètement chargée, la la trottinette est autonome pendant 120 à 180 jours. La puce intelligente intégrée garde les enregistrements de sa charge et de sa décharge. Les dégâts provoqués par une charge prolongée sont irréversibles et ne sont pas couverts par la garantie limitée. Une fois endommagée, la batterie ne peut plus être rechargée (il est formellement interdit aux non-professionnels de démonter le bloc de batterie, car celui-ci peut provoquer des décharges électriques, des courts-circuits, voire des accidents majeurs de sécurité).

En cas d'accident, de blocage ou de panne, n'essayez pas de réparer le produit vous-même et contactez un centre de dépannage agréé si le produit est encore sous garantie. Vous pouvez demander la liste des réparateurs agréés au service client accessible via le lien suivant : www.mi.com. A défaut, vous pouvez contacter un centre de dépannage spécialisé de votre choix. Pour en savoir plus, vous pouvez contacter le service clientèle de XIAOMI via le lien suivant : www.mi.com.

Des efforts ont été faits pour simplifier la rédaction du Manuel d'utilisation pour les utilisateurs. Lorsqu'une action semble complexe pour l'utilisateur, il est conseillé de contacter un réparateur agréé ou spécialisé ou le service client de XIAOMI.

AVERTISSEMENT : comme tout composant mécanique, un véhicule est soumis à des contraintes élevées et à l'usure.

Les divers matériaux et composants peuvent réagir de manière différente à l'usure et à la fatigue. Si la durée de vie prévue d'un composant est dépassée, celui-ci peut se casser, risquant alors de blesser l'utilisateur. Les fissures, égratignures et décolorations survenant dans les régions subissant de fortes contraintes indiquent que la durée de vie du composant est dépassée. Le cas échéant, contactez un réparateur autorisé ou spécialisé ou contactez le service client de Xiaomi.

Réglage du guidon

Avant tout réglage, assurez-vous que la trottinette est éteinte et n'est pas en charge.

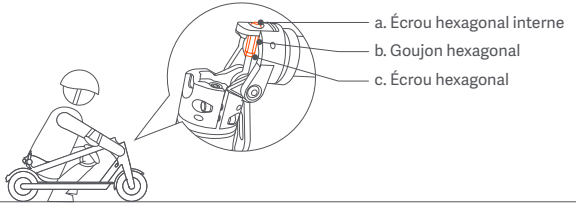

Une utilisation prolongée de la trottinette peut entraîner le desserrage des vis, et ainsi l'instabilité de la potence du guidon. Si vous remarquez que la potence du guidon tremble lorsque vous conduisez, suivez les étapes ci-dessous.

Outils :

I : clé à molette de 5/16''–25/64''

II : clé Allen de 5/32''

Remarque : ces outils doivent être préparés par l'utilisateur.

Étapes :

1. Lorsque la trottinette est pliée, utilisez l'outil I pour desserrer « c » (dans le sens des aiguilles d'une montre).
2. Utilisez l'outil I pour desserrer « b » (dans le sens des aiguilles d'une montre).
3. Utilisez l'outil II pour ajuster « a » (dans le sens des aiguilles d'une montre) dans la position appropriée, et utilisez l'outil I pour resserrer « b » (dans le sens inverse des aiguilles d'une montre).
4. Pliez la potence du guidon, abaissez le levier de libération rapide et tournez la potence du guidon dans le sens des aiguilles d'une montre pour fermer le crochet de sécurité.
5. Secouez la potence du guidon pour vérifier si le problème a été résolu.
   Dans le cas contraire, répétez les étapes 2 et 3.
   Sinon, continuez à l'étape 6.
6. Repliez la trottinette et utilisez l'outil I pour resserrer « c » (dans le sens inverse des aiguilles d'une montre).
   * L'étape 6 est obligatoire.

4. Déclaration concernant les informations

1. Étendue des informations personnelles

Vous acceptez que nous puissions recueillir les informations personnelles suivantes lorsque vous vous inscrivez sur l'application Mi Home/Xiaomi Home (l'Application) : nom, sexe, âge, date de naissance, numéro d'identification, adresse, coordonnées, loisirs, profession, contact en cas d'urgence, informations sur le compte, ainsi que les informations temporelles et de localisation de votre utilisation de notre service. Vous nous fournissez les informations susmentionnées de votre plein gré.

2. Collecte et traitement des informations personnelles

Notre objectif, en recueillant les informations vous concernant à travers l'application, est de vous offrir de meilleurs produits et services afin d'améliorer et optimiser votre expérience utilisateur. Les méthodes et les canaux spécifiques de recueil comprennent notamment:

(1) formulaire d'inscription;

(2) questionnaire;

(3) traçabilité après-vente et retour produits;

(4) sollicitation de commentaires ou de suggestions sur les produits ou les services;

(5) organisation d'événements et sollicitation des participants.

Vous avez le droit de refuser de communiquer les informations qui vous concernent. Si vous refusez toutefois de fournir certaines informations personnelles, vous ne serez peut-être pas en mesure d'utiliser les produits et les services que nous proposons, ou cela peut avoir un impact sur l'utilisation dudit produit ou service.

3. Utilisation et divulgation des informations personnelles

(1) Vous acceptez que les informations personnelles vous concernant puissent être utilisées et divulguées (y compris être stockées et traitées) de la manière suivante : utilisation par notre entreprise (ainsi que nos succursales) ; divulgation de notre part à nos sociétés affiliées pour leur usage; divulgation de notre part ainsi que de la part de nos sociétés affiliées lorsqu'elles relèvent du cadre normal de leurs activités respectives à leurs cessionnaires ou successeurs, leurs conseillers juridiques et financiers, leurs fournisseurs extérieurs et leurs agents respectifs et sont utilisées par ces derniers.

(2) Nos sociétés affiliées et nous-mêmes pouvons vous envoyer des informations sur les produits, les services et les activités. Vous acceptez de recevoir les informations précitées.

(3) Nous pouvons communiquer vos informations personnelles à une tierce partie autre que celles mentionnées ci-dessus dans les circonstances ou aux fins suivantes :

- lorsque vous nous donnez l'autorisation de le faire;
- pour nous conformer aux exigences obligatoires des lois ou des autorités gouvernementales (y compris les pouvoirs judiciaires);
- pour l'exécution des clauses sur les services applicables (notamment les enquêtes sur des violations présumées);
- pour l'identification, la prévention ou la résolution des problèmes portant sur la fraude, la sécurité ou la technologie;
- dans la mesure permise ou exigée par la loi, pour protéger les droits, les intérêts, les biens ou la sécurité des utilisateurs ou du public de tout dommage; ou

(4) Les informations personnelles peuvent être transférées et stockées électriquement. Les destinataires ou les utilisateurs des informations précitées, ainsi que leurs serveurs peuvent se trouver en Chine ou en dehors de la Chine.

(5) Nous assurerons la sécurité de vos informations personnelles. Nous utiliserons des technologies et des procédures de sécurité, ainsi que des mesures supplémentaires pour protéger vos informations personnelles contre les accès et les utilisations non autorisés ou les fuites. Nous inciterons les destinataires et les utilisateurs prévus aux présentes à s'engager pour protéger et préserver la confidentialité de vos informations personnelles.

(6) Vous acceptez de dégager les destinataires ou les utilisateurs des informations personnelles, prévus aux présentes, de toutes réclamations, les responsabilités ou les pertes survenant ou pouvant survenir à la suite de la divulgation et l'utilisation des informations selon les dispositions mentionnées ci-après, sauf si lesdites réclamations, responsabilités ou pertes sont directement occasionnées par un manquement volontaire ou une négligence grave des destinataires ou des utilisateurs.

(7) Nous conserverons vos informations personnelles uniquement pendant la période au cours de laquelle nous devons les utiliser aux fins prévues, ou pendant la période exigée par un contrat ou par la loi applicable.

(8) Pour en savoir plus sur la collecte, le stockage et l'utilisation des données de l'utilisateur, consultez la politique de confidentialité de Xiaomi Inc. sur le site www.miui.com/res/doc/privacy/cn.html.

5. Déclaration de droits d'auteur

Nous nous réservons tous les droits associés à l'ensemble des textes, images, photos, données audio, animations, vidéos, schémas de configuration. Les autres propriétés intellectuelles sont sous protection juridique. Ils ne peuvent être reproduits à des fins commerciales ou de distribution, ou être utilisés sur d'autres sites ou applications après modification.

6. Déclaration au sujet de la marque commerciale

mi La marque commerciale est Xiaomi Inc. Tous droits réservés. Ninebot est une marque déposée de Ninebot (Tianjin) Technology Co., Ltd., toutes les autres marques ainsi que tous les noms commerciaux sont ceux de leurs propriétaires respectifs.

Toutes les fonctions et instructions décrites étaient à jour au moment de l'impression de ce mode d'emploi. Le produit réel peut toutefois varier selon les améliorations apportées aux fonctions et à la conception.

Fabriquée pour : Xiaomi Communications Co., Ltd.

Fabriquée pour : Ninebot (Changzhou) Tech Co., Ltd.

Adresse : 16F-17F, Block A, Building 3, No.18, Changwu Mid Rd, Wujin Dist., Changzhou, Jiangsu, Chine.

7. Déclaration relative au produit

Il est essentiel de se familiariser avec la la trottinette pour mieux la conduire. Veuillez noter les éléments suivants :

1. Lisez attentivement le mode d'emploi de la la trottinette avant de conduire le véhicule.
2. Interdisez à toute personne qui n'a pas lu le mode d'emploi de la la trottinette de l'utiliser.
3. Installez correctement toutes les pièces conformément aux instructions du mode d'emploi de la la trottinette. Une mauvaise installation peut entraîner une perte de contrôle, des collisions et des chutes. Coupez l'alimentation avant l'installation et l'entretien. Pour éviter tout accident pendant la conduite de la trottinette, assurez-vous que les vis et boulons sont bien serrés. Vissez correctement toutes les pièces. Des pièces trop lâches ou trop serrées peuvent endommager ou entraîner un mauvais fonctionnement du véhicule.
4. Ne chargez pas le véhicule si la prise est mouillée. Pour charger le véhicule, branchez le câble électrique dans la bonne prise (200 à 240 V/50 à 60 Hz), et tenez-le hors de portée des enfants, des animaux et des matériaux inflammables.
5. Ne mettez pas la batterie dans un environnement où la température ambiante est supérieure à 122 °F ou inférieure à -4 °F.
6. N'utilisez pas la batterie si elle est endommagée, si elle dégage une odeur étrange, de la fumée ou si elle est en surchauffe. Toute batterie présentant une fuite doit être tenue à l'écart des autres objets.
7. Ne tentez pas d'ouvrir ni de démonter les batteries, car elles contiennent des matières dangereuses. Si le câble fourni est endommagé, contactez notre service après-vente si vous avez des doutes.
8. Rechargez la la trottinette à temps pour éviter d'endommager la batterie. Une la trottinette complètement chargée peut rester en mode veille entre 120 et 180 jours environ, tandis qu'une la trottinette qui n'est pas suffisamment chargée peut rester en mode veille entre 30 et 60 jours environ.
9. **AVERTISSEMENT :** Pour charger la batterie, utilisez uniquement l'unité d'approvisionnement amovible fournie avec cet appareil. N'utilisez pas le chargeur d'un autre produit. Conservez une distance de sécurité avec les combustibles environnants pendant la charge.
10. Ne pressez ou frappez pas la batterie et évitez de la laisser tomber ou de la faire vibrer fortement. Si cela arrive, ou si du liquide s'infiltre dans le produit ou l'éclabousse, cela peut abimer la batterie ou le circuit ou créer un court-circuit. Cessez immédiatement de l'utiliser et mettez-la au rebut de façon appropriée.
11. Demandez à votre revendeur ou au service client des supports de formation. Familiarisez-vous avec le la trottinette avant de conduire en extérieur. Plus vous vous exercerez, plus vous serez en sécurité dans un nouvel environnement. N'oubliez pas les points essentiels suivants : Commencez par des exercices de base comme avancer, tourner, vous arrêter dans des lieux ouverts (≥ 10 m x 10 m) tout en gardant votre corps détendu. Lorsque vous vous exercez pour la première fois, il est préférable de le faire sous la supervision d'un utilisateur ou d'un coach expérimenté. Une fois que vous avez maîtrisé les bases, exercez-vous à conduire dans des lieux étroits, à tourner, puis à vous arrêter. Dès que vous contrôlez avec précision le véhicule dans les espaces étroits et sur plusieurs surfaces, vous pouvez commencer à conduire sur les routes. Si votre la trottinette a été mise à jour, recommencez avec les bases.
12. Examinez systématiquement la la trottinette avant de la conduire. Vérifiez qu'aucune pièce n'est desserrée ou endommagée.
13. Regardez autour de vous avant et pendant la conduite et lors du freinage pour éviter de vous blesser, d'endommager le milieu environnant ou de blesser des tiers.
14. Assurez-vous que la pression des pneus se trouve dans la plage indiquée dans le tableau des paramètres. Une pression excessivement élevée augmente le risque de perte de contrôle, de collisions et de chutes. Une pression trop faible endommagera le pneu.
15. Vérifiez la pression du pneu au moins deux fois par mois ou à chaque fois que vous conduisez sur une longue distance pour éviter l'instabilité, les accidents et l'endommagement des pneus.
16. Si le pneu se desserre, arrêtez immédiatement la trottinette et vérifiez le pneu.
17. Vérifiez régulièrement le serrage du câble de frein pour éviter que les freins soient mal placés ou qu'ils fonctionnent mal en raison d'un câble desserré. Vous avez la responsabilité des dommages provoqués par un entretien inapproprié.
18. Montez sur la trottinette électrique d'un côté ou de l'autre et portez des équipements de protection professionnels.
19. Ne portez pas des chaussures à talons hauts lorsque vous conduisez la la trottinette.
20. Ne plongez pas la batterie ou le véhicule dans l'eau. Évitez d'exposer le véhicule trop longtemps à de fortes pluies et ne le nettoyez pas avec une eau à haute pression, car l'eau peut s'infiltrer dans le port de charge. Si votre la trottinette a été exposée à la pluie, utilisez un chiffon sec doux pour l'essuyer. Arrêtez immédiatement d'utiliser le véhicule et contactez le service après-vente. Ne faites rien à part essuyer le véhicule, car un mauvais entretien et nettoyage annulera la garantie.
21. Comme l'efficacité du freinage ainsi que le frottement entre le pneu et la route se détériorent par temps humide, il est plus difficile de contrôler la vitesse et plus facile de perdre le contrôle. Ralentissez et freinez tôt lorsqu'il pleut.
22. Rechargez la batterie lorsque vous voyez apparaître l'icône de faible charge de la batterie, car la la trottinette manque probablement de puissance pour pouvoir être conduite à haute vitesse.
23. Restez constamment vigilant même s'il vous est facile de conduire la la trottinette. Ne traversez pas des obstacles et ne conduisez pas sur des routes accidentées ou mouillées, des surfaces molles ou des pentes.
24. Faites attention aux changements de surfaces sur les routes et sur l'herbe.
25. Faites très attention dans les virages et ne les prenez pas trop rapidement.
26. Ne prenez pas le risque de conduire sur des pentes raides, des routes accidentées ou autres surfaces que vous n'avez jamais rencontrées.
27. Ne conduisez pas sur des autoroutes. Respectez le code de la route, cédez la priorité aux piétons et ne grillez jamais un feu rouge.
28. Respectez les droits des motocyclistes, des cyclistes, des piétons et des autres personnes.

29. Prenez des précautions lorsque vous conduisez, et faites attention à votre sécurité, à la circulation et aux piétons. Évitez les zones à fort trafic et encombrées.
30. Dans tous les cas, anticipez votre trajectoire et adaptez votre vitesse en respectant le Code de la route, les règles sur les trottoirs et les plus fragiles. Préparez-vous à faire face à l'un de ces dangers : des véhicules qui ralentissent ou qui prennent un virage devant ou derrière vous, des portières qui s'ouvrent, des piétons qui traversent la rue, des enfants ou des animaux près de la route, des distractions comme des nids-de-poule, des plaques d'égout, des voies ferrées, des constructions, des débris, etc.
31. Roulez sur les pistes désignées comme cyclables ou sur le bord de la route si possible. Prenez un itinéraire autorisé par le code de la route ou déterminé par les lois et le gouvernement locaux.
32. Arrêtez-vous lorsque vous voyez un panneau stop ou aux feux de signalisation. Descendez lentement et surveillez la circulation. Rappelez-vous qu'il existe un risque de collision avec les autres véhicules lorsque vous conduisez la trottinette. Cédez la priorité aux voitures même lorsque vous conduisez dans la voie dédiée.
33. Ne cherchez pas les sensations fortes en vous accrochant aux autres véhicules pour vous faire tracter.
34. Ne faites pas des acrobaties lorsque vous conduisez.
35. Ne conduisez pas par mauvais temps, avec une mauvaise visibilité ou après des efforts physiques intenses.
36. Ne conduisez pas seul dans des zones reculées. Même en étant accompagné, faites en sorte que votre entourage connaisse votre destination et le moment où vous prévoyez de revenir.
37. Tenez compte de votre hauteur avec votre casque et lorsque vous vous tenez debout sur votre la trottinette. Soyez prudent lorsque vous conduisez à l'intérieur, à travers les portes ou dans les endroits de faible hauteur.
38. Ne portez pas des vêtements amples qui peuvent se coincer dans la roue.
39. Portez des lunettes de protection lorsque vous conduisez pour protéger vos yeux de la poussière et des insectes. Utilisez des verres plus sombres lorsqu'il fait clair, et des verres plus clairs lorsqu'il fait sombre.
40. Ne transportez aucun passager ou enfant.
41. La la trottinette n'est pas un dispositif médical. Ne la conduisez pas si vous ne pouvez pas monter ou descendre du véhicule sans assistance.
42. Ne conduisez pas la la trottinette dans des escaliers, des ascenseurs ou des portes tournantes.
43. Ne conduisez pas la la trottinette dans des conditions de faible visibilité.
44. Ne conduisez pas la la trottinette sur des autoroutes, sauf si cela est autorisé par la loi.
45. Ne détournez pas l'utilisation de la trottinette, pour transporter de la marchandise par exemple.
46. Ralentissez et cédez le passage aux piétons, aux cyclistes et aux automobilistes à l'approche des carrefours, des autoroutes, des virages et des portails.
47. Restez vigilant lorsque vous conduisez la la trottinette comme vous le feriez pour un autre moyen de transport. Ne conduisez pas la la trottinette lorsque vous êtes malade, en état d'ébriété ou sous l'influence de drogues.
48. N'utilisez pas votre téléphone et ne faites pas autre chose lorsque vous conduisez, car vous devez rester à tout moment attentif à ce qui se passe autour de vous.
49. Notez que la la trottinette est conçue pour les personnes âgées de 16 à 50 ans. Il est conseillé aux parents de ne pas laisser leurs enfants mineurs conduire la la trottinette.
50. Ne faites pas des arrêts d'urgence, surtout sur des surfaces lisses, pour éviter les dérapages et les chutes.
51. Le véhicule peut glisser lorsqu'il est garé et allumé. Éteignez-le lorsque vous vous garez.
52. En été, rangez la la trottinette dans un endroit sûr où la température est inférieure à 113 °F. Ne le laissez pas sous la lumière directe du soleil pendant une période prolongée.
53. En hiver, rangez le véhicule dans un endroit sûr où la température ne baisse pas en dessous de -4 °F. Après avoir rangé le véhicule à des températures inférieures à zéro, déplacez-le dans un endroit à température ambiante pendant au moins une demi-heure avant de le charger.
54. Ne modifiez pas la la trottinette.
55. Prenez connaissance des lois qui régissent l'endroit où vous conduisez la la trottinette et respectez-les.
56. Évitez les remplacements avec des composants non standards, même s'ils sont approuvés par certaines entités officielles, car nous ne pouvons pas garantir qu'ils ne présentent aucun danger. Contactez notre service après-vente si vous avez des doutes.
57. Les données et les paramètres de la la trottinette varient en fonction des modèles et peuvent changer sans préavis.
58. Toute charge attachée au guidon affectera la stabilité du véhicule.
59. Éteignez le véhicule ou dans un certain mode non opérationnel pendant la charge.
60. Cette trottinette ne doit être utilisée que par une personne.

Cette déclaration est régie par les lois de la République populaire de Chine.

Nous ne sommes pas responsables vis-à-vis du client pour toutes les réclamations, responsabilités ou pertes découlant de la conséquence de la violation des dispositions précédentes par le client. Les conducteurs sont responsables de tous les risques imprévus et inévitables pouvant survenir lorsqu'ils conduisent.

Vous pouvez choisir d'accepter les dispositions précédentes et commencer à utiliser le produit, ou ne pas accepter ces dispositions et renvoyer le produit.

Vous devez conserver le produit renvoyé, ainsi que son emballage, dans un état qui permet sa revente.

Pour revendre votre trottinette la trottinette, pensez à remettre cette déclaration juridique à l'acheteur, dans la mesure où il s'agit d'un élément réglementaire du véhicule.

N'hésitez pas à nous contacter pour toute question. Merci encore d'avoir choisi nos produits.

8. Avertissement de sécurité

ATTENTION
Danger! Lisez attentivement le manuel d'utilisation avant toute utilisation.

ATTENTION
Surface chaude! Ne touchez pas la surface proche de ce symbole.

ATTENTION
Bords coupants. Ne touchez pas les bords coupants ou les coins pointus.

ATTENTION
Ne désassemblez pas le couvercle de la batterie, car il s'agit d'une source d'énergie dangereuse.

9. GARANTIE

En tant que consommateur, vous disposez sous certaines conditions de garanties supplémentaires. Xiaomi offre à certains consommateurs des avantages de garantie qui sont parallèlement à, et non à la place de, n'importe quelle garantie légale fournie par les droits nationaux du consommateur. La durée et les conditions relatives aux garanties légales sont prévues par les lois locales afférentes. Pour plus d'informations sur les avantages du droit du consommateur, veuillez consulter le site web officiel de Xiaomi https://www.mi.com/en/service/warranty/. Sauf mesures prohibées par la loi ou promesse contraire par Xiaomi, les services après-ventes sont limités au pays ou à la région de l'achat initial. Conformément à la garantie du consommateur, dans la pleine mesure prévue par la loi, Xiaomi va, à sa discrétion, réparer, changer ou rembourser le produit. Usure normale, force majeure, abus ou dommage causés par la négligence ou par la faute de l'utilisateur ne sont pas justifiés. La personne à contacter pour le service après-vente peut être n'importe quelle personne de service agréé Xiaomi, les distributeurs agréés Xiaomi ou le vendeur final qui vous a vendu le produit. En cas de doute, veuillez contacter la personne concernée que Xiaomi peut identifier.

Les présentes garanties ne s'appliquent pas à Hong Kong et à Taiwan.

Les produits qui n'ont pas été dûment importés et/ou n'ont pas été dûment fabriqués par Xiaomi et/ou n'ont pas été dûment obtenus chez Xiaomi ou un vendeur officiel de Xiaomi ne sont pas couverts par les présentes garanties. Conformément à la loi applicable, vous pouvez bénéficier des garanties depuis le détaillant non officiel qui vous a vendu le produit. Pour cela, Xiaomi vous invite à contacter le détaillant auprès duquel vous avez acheté le produit.

10. Avis de non-responsabilité

Ce manuel d'utilisation est publié par Xiaomi ou sa filiale locale. Xiaomi se réserve le droit d'améliorer et de modifier à tout moment sans préavis ce manuel d'utilisation en raison d'erreurs typographiques, d'informations actuelles imprécises ou d'améliorations des programmes et/ou des équipements. Ces modifications seront toutefois intégrées aux nouvelles éditions en ligne de ce manuel d'utilisation (consultez les détails à l'adresse www.mi.com/global/service/userguide). Toutes les images sont utilisées à des fins d'illustration uniquement et peuvent ne pas représenter de manière précise l'appareil concerné.

Gracias por elegir nuestros productos de la serie Monopatín eléctrico Mi. Este producto es un dispositivo recreativo.

Xiaomi Inc. espera que disfrute de una experiencia de conducción segura.

Contenido

1. Instrucciones de seguridad ---------- 34
2. Descripción del producto ---------- 36
3. Cuidado diario y mantenimiento ---------- 37
4. Declaración de información personal ---------- 40
5. Declaración de derechos de autor ---------- 41
6. Declaración de la marca comercial ---------- 41
7. Declaración del producto ---------- 42
8. Advertencia de seguridad ---------- 46
9. Notificación de garantía ---------- 47
10. Descargo de responsabilidad ---------- 48

Traducción de las instrucciones originales

¡IMPORTANTE! Lea atentamente y guárdelo para futuras consultas.

Para obtener más información sobre las instrucciones de los productos de la serie del Monopatín eléctrico Mi, visite www.mi.com/global/service/userguide.

1. Instrucciones de seguridad

- Este aparato no está pensado para su uso por personas (niños incluidos) con capacidades físicas, sensoriales o psíquicas reducidas, o con falta de experiencia y conocimientos, a menos que se les hayan dado instrucciones en relación con el uso del aparato por una persona responsable de su seguridad.
- Los niños deben ser supervisados para asegurarse de que no jueguen con el aparato.
- Para recargar la batería, utilice únicamente la unidad de alimentación desmontable suministrada con este aparato.
- Este vehículo es un monopatín eléctrico personal con propulsión eléctrica pura. El monopatín está destinado a usuarios mayores de 16 años. No conduzca el monopatín si sufre alguna disminución de sus capacidades físicas, sensoriales o mentales. Los usuarios que no tengan suficiente experiencia o conocimiento deberían conducir con cuidado. Los niños no deben jugar con el monopatín ni con ninguna de sus piezas. Además, tampoco deberán realizar el mantenimiento ni la limpieza del mismo. El uso de la máquina produce vibraciones en el cuerpo del conductor.
- No conduzca en carriles de circulación o zonas residenciales donde se permiten tanto vehículos como peatones
- Este monopatín eléctrico es un dispositivo de entretenimiento No obstante, al entrar en zonas públicas se lo considera un vehículo sujeto a posibles riesgos. Por su seguridad, siga las instrucciones del manual y las leyes y normativas de tráfico locales
- Asimismo, debe entender que los riesgos no pueden evitarse totalmente, ya que otros pueden infringir las normativas de tráfico y conducir de manera imprudente, por lo que puede sufrir accidentes al igual que si fuera andando o en bicicleta Cuanto más rápido vaya el monopatín, más tardará en detenerse. Sobre una superficie lisa, el monopatín puede resbalar, perder el equilibrio e incluso terminar en una caída. Tenga cuidado al conducir, no acelere y mantenga una distancia segura con los demás usuarios de la vía pública, especialmente cuando no conozca la zona.
- Respete la prioridad de los peatones. Intente no asustarlos mientras conduce, especialmente a los niños. Cuando venga por detrás de los peatones, toque timbre para avisarles y disminuya la velocidad para adelantarse por la izquierda (para países en los que se conduce por la derecha). Cuando se cruce con peatones, manténgase a la derecha y reduzca la velocidad. Cuando conduzca entre peatones, reduzca la velocidad lo máximo posible o bájese del vehículo.
- Siga cuidadosamente las instrucciones de seguridad del manual, especialmente en China y en los países que no tienen este tipo de leyes o normativas en relación a los monopatines eléctricos. Xiaomi Communication Co., Ltd. no se hace responsable de pérdidas económicas, lesiones físicas, accidentes, disputas legales ni otros conflictos de interés que resulten por infringir las instrucciones para el usuario.
- Conducir a alta velocidad o a una velocidad que no sea la indicada ni la adecuada para la situación (malas condiciones climatológicas o de superficie, etc.) puede provocar una pérdida de estabilidad o de control. Para reducir los riesgos, debe seguir todas las instrucciones de este manual. Tenga cuidado al montar o desmontar el monopatín, ya que este podría caerse y lastimarlo.
- No preste su monopatín a nadie que no sepa cómo funciona. Y cuando lo preste a sus amigos, asegúrese de que quien lo conduzca sepa cómo hacerlo y se coloque el equipo de seguridad.
- Controle el monopatín antes de cada uso. Controle periódicamente el ajuste los distintos elementos atornillados, especialmente los ejes de las ruedas, el sistema de plegado, el sistema de dirección y el eje del freno. Si nota piezas flojas, avisos de batería baja, los neumáticos desinflados, escucha sonidos extraños, nota que algo no funciona correctamente o cualquier otra situación extraña, deje de utilizarlo inmediatamente y busque la ayuda de un profesional.

- Estacione siempre el monopatín con el soporte en una superficie plana y estable. Debe colocar el monopatín con el soporte a contrapendiente para evitar que vuelque. No coloque nunca el monopatín con la parte delantera mirando hacia la pendiente, ya que el soporte podría cerrarse y hacer que este vuelque. Una vez que el monopatín esté sobre el soporte, compruebe su estabilidad para evitar cualquier riesgo de caída (por deslizamiento, viento o ligeras sacudidas). No estacione el monopatín en zonas concurridas, más bien junto a una pared. Si fuera posible, intente siempre estacionar el monopatín en un terreno plano.
- Use un casco, coderas y rodilleras para evitar lesiones en caso de caídas. Una conducción inadecuada puede provocar caídas o accidentes graves. Guarde el monopatín eléctrico en el interior cuando no lo utilice. Lea el manual de instrucciones y conduzca el monopatín eléctrico con cuidado. Solo debe utilizar el monopatín eléctrico después de haber entendido y aplicado todas las normas de seguridad. El usuario del monopatín será responsable de cualquier daño o lesión provocada por no seguir las instrucciones del manual del propietario. Para una mejor experiencia de conducción, se recomienda realizar un mantenimiento periódico del producto. Consulte el manual de usuario para obtener más información. Lea el material del usuario antes de cargar la batería. NO conduzca bajo la lluvia ni sobre los charcos. Edad requerida del conductor: 16 a 50 años. No está permitido para niños.
- No toque el sistema de los frenos, los bordes afilados podrían provocar lesiones. El freno puede calentarse por el uso. No tocar después del uso.
- Para evitar el uso inapropiado, es necesario hacer avanzar el monopatín para activar el motor y el acelerador. El acelerador no funciona cuando el monopatín se detiene.
- El nivel de presión acústica de emisión ponderado A es inferior a 70 dB(A).
- Las vibraciones mecánicas transmitidas por el monopatín son inferiores a 2,5 m/s^2. La incertidumbre de la medición: 1,5 m/s^2.
- No se utilizarán accesorios ni elementos adicionales que no hayan sido aprobados por el fabricante.
- Para conducir de manera segura, debe poder ver con claridad lo que tiene delante y ser claramente visible para los demás.
- Mantenga la cubierta plástica fuera del alcance de los niños para evitar los riesgos de asfixia.
- Para evitar el uso inapropiado del monopatín, la rueda trasera debe bloquearse con un candado cuando esté estacionado.
- El tráfico en la ciudad tiene muchos obstáculos que sortear, como cordones o escalones. Se recomienda evitar saltar esos obstáculos. Es importante anticipar y adaptar su velocidad y trayectoria a las de un peatón antes de atravesar esos obstáculos. También se recomienda bajarse del vehículo cuando la forma, la altura y el riesgo de deslizamiento de estos obstáculos se torne peligroso.
- No modifique ni transforme el vehículo, incluidos el tubo y el manguito de dirección, el eje, el mecanismo de plegado y el freno trasero.
- Elimine todos los bordes afilados provocados por el uso.
- En todo momento, cuídese y cuide a los demás.
- Encienda el faro y disminuya la velocidad al conducir de noche.

  Asegúrese de que el mecanismo de plegado de su monopatín funcione correctamente antes de conducir.

  Asegúrese de tener la batería suficiente antes de conducir. De lo contrario, recárguela.

  Al pasar por un lugar designado para los peatones quienes gozan de las leyes de derecho de paso como el cruce de peatones, camine junto al monopatín.
- ADVERTENCIA! Riesgo de incendio. No hay piezas que el usuario pueda reparar. La exposición prolongada a los rayos UV, a la lluvia y a la intemperie puede dañar los materiales que componen la carcasa. Guárdelo en el interior cuando no lo utilice.

ADVERTENCIA! Nunca utilice el producto junto a una fuente de agua.

ADVERTENCIA! No siga usando el producto cuando esté dañado.

2. Descripción del producto

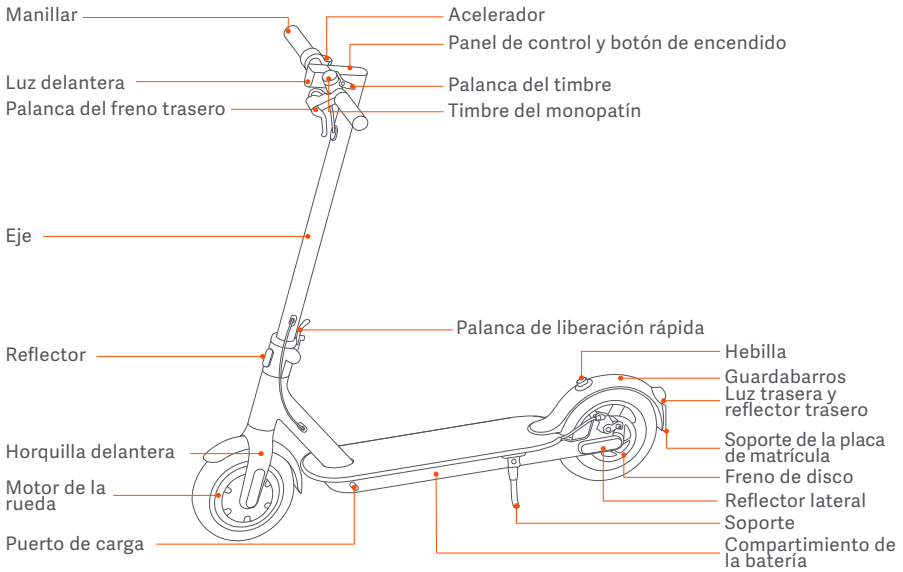

Panel de control y botón de encendido

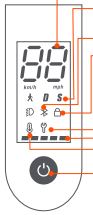

Velocímetro: Muestra la velocidad actual del monopatín, así como para mostrar los códigos de error.

Modos: Modo peatón: La velocidad máxima del monopatín es de 3.7 mph, y la luz trasera parpadea en este modo. D para modo estándar, y S para modo deportivo.

Bluetooth: El ícono indica que el monopatín se ha conectado con éxito al dispositivo móvil.

Recordatorio de bloqueo: Bloquee el monopatín mediante la aplicación Mi Home/Xiaomi Home.

Notificación de error: Cuando el icono de la llave inglesa se muestra en rojo, indica que el monopatín necesita reparación. Cuando el icono de la llave inglesa parpadea en rojo, indica que el monopatín tiene un error.

Nivel de la batería: La potencia de la batería se indica mediante 5 barras, cada una de las cuales representa aproximadamente el 20 % de una batería llena.

Aviso de sobrecalentamiento: Cuando la temperatura de la batería ha alcanzado los 122°F, el icono del termómetro se encenderá. Esto provocará una reducción de la aceleración y posiblemente problemas de carga. Deje inmediatamente de utilizar o cargar el monopatín y espere a que la batería se enfríe. Una vez que la temperatura de la batería esté dentro del rango de temperatura de funcionamiento normal, el monopatín puede ser utilizado o cargado de nuevo.

Botón de encendido: Presione el botón para encender el monopatín. Mantenga presionado el botón durante 3 segundos para apagarlo. Cuando el monopatín esté encendido, presione el botón para encender/apagar la luz delantera y la trasera, y presione dos veces para pasar por los modos.

3. Cuidado diario y mantenimiento

Limpieza y guardado

Si ve manchas en la carrocería del monopatín, límpielas con un trapo húmedo. Si las manchas no desaparecen, aplique un toque de pasta de dientes y repáselas con un cepillo de dientes, luego pase un trapo húmedo.

Notas: no limpie el monopatín con alcohol, gasolina, querosén u otros solventes químicos corrosivos y volátiles para evitar daños graves. No limpie el monopatín con agua a alta presión. Durante su limpieza, asegúrese de que esté apagado, de que el cable se haya desenchufado y que la tapa de goma esté cerrada, ya que una filtración de agua puede provocar una descarga eléctrica u otros problemas importantes.

Cuando el monopatín no esté en uso, manténgalo en un lugar cubierto, fresco y seco. No lo deje a la intemperie durante largo tiempo. La exposición solar excesiva, el sobrecalentamiento o el enfriamiento excesivo contribuyen al desgaste de los neumáticos y ponen en peligro la vida útil del monopatín y del paquete de baterías.

Mantenimiento de los neumáticos

Compruebe regularmente la presión de los neumáticos (al menos cada 2-3 meses), la presión recomendada es de 50 psi. La presión máxima de los neumáticos es de 60 psi. Conducir con una presión de neumáticos incorrecta reduce la vida útil de los neumáticos y la seguridad.

Mantenimiento y desmontaje de la batería

No quite la batería. Extraer la batería es complicado y puede alterar el funcionamiento de la máquina: Puede ponerse en contacto con un servicio autorizado si el producto sigue cubierto por la garantía. Si el producto ya no está cubierto por garantía, puede ponerse en contacto con cualquier servicio especializado de su elección. Puede solicitar la lista de los servicios autorizados al servicio de atención al cliente disponible en www.mi.com. Si tiene alguna pregunta, puede ponerse en contacto con el servicio de atención al cliente disponible en www.mi.com.

Un reparador profesional será el encargado de montar en la rueda los neumáticos de repuesto que se suministran con el producto. Quitar las ruedas es complicado y un montaje incorrecto puede provocar inestabilidad y mal funcionamiento:

- Póngase en contacto con un servicio autorizado si el producto sigue cubierto por la garantía. Puede solicitar la lista de los servicios autorizados al servicio de atención al cliente disponible en www.mi.com.
- Si el producto ya no está cubierto por la garantía, puede ponerse en contacto con cualquier servicio especializado de su elección.
- Si tiene alguna pregunta, puede ponerse en contacto con el servicio de atención al cliente de Xiaomi disponible en www.mi.com.

1. No use el paquete de baterías de otros modelos o marcas, ya que puede provocar riesgos de seguridad.
2. No desmonte, apriete, ni agujeree el producto. No toque los contactos de la batería. No desmonte ni agujeree la carcasa externa. No coloque el producto dentro del agua, el fuego, ni lo exponga a temperaturas superiores a 122°F (incluidas las fuentes de calor como estufas, calefacciones, etc.). Evite que los objetos de metal toquen los contactos de la batería, ya que esto podría generar un cortocircuito, provocar heridas e incluso la muerte.
3. Cualquier entrada de agua en la batería puede provocar daños en el circuito interno, riesgo de incendio o incluso de explosión. Si hay alguna sospecha de que ha entrado agua en la batería, deje de usarla inmediatamente y devuélvala al servicio posventa para su inspección.
4. Utilice únicamente el adaptador de carga original para evitar posibles daños o incendios.

5. La eliminación inadecuada de las baterías usadas puede contaminar gravemente al medio ambiente. Siga las normativas locales cuando elimine este paquete de baterías. No deseche este paquete de baterías a voluntad, para proteger el medio ambiente.
6. Después de cada uso, cargue la batería para prolongar su vida útil.

No coloque la batería en entornos en los que la temperatura ambiente sea superior a 122°F o inferior a -4°F (p. ej. no deje el monopatín ni el paquete de baterías dentro de un coche expuestos a la luz solar directa durante mucho tiempo). No arroje el paquete de baterías al fuego, ya que podría causar fallos o un sobrecalentamiento de la misma, e incluso provocar otro fuego. Si no va a utilizar el monopatín durante más de 30 días, cargue por completo la batería y guárdelo en un lugar seco y fresco. Recuerde recargarla cada 60 días para protegerla ante cualquier posible daño que no esté cubierto por la garantía limitada.

El monopatín solo debe utilizarse con sus baterías originales, y solo debe cargarse mediante el adaptador de carga original que se suministra con el monopatín (o cualquier modelo de batería o adaptador de carga aprobado por el fabricante como compatible).

Siempre cárguela antes de que se agote por completo, para prolongar así la vida útil de la batería. La batería funciona mejor a una temperatura normal y peor a temperaturas inferiores a 32°F. Por ejemplo, en temperaturas inferiores a -4°F, el rango de funcionamiento durante la conducción se ve reducido a la mitad o incluso menos que en su estado normal. A medida que aumenta la temperatura, va recuperando su rango de funcionamiento normal. Para información más detallada, consulte la aplicación Mi Home/Xiaomi Home.

El cable flexible externo del transformador no se puede reemplazar; si el cable de suministro sufre algún daño, deberá reemplazarlo por uno especial o un montaje disponible del fabricante o su agente de servicio. Si tiene alguna pregunta, puede ponerse en contacto con el servicio de atención al cliente de Xiaomi disponible en www.mi.com.

Nota: el monopatín completamente cargado puede durar unos 120–180 días. El chip inteligente incorporado guardará un registro de sus cargas y descargas. El daño causado por no cargarlo durante un tiempo prolongado es irreversible y no lo cubre la garantía limitada. Una vez que la batería se haya dañado, no se puede recargar (queda prohibido que personas no profesionales desmonten la batería ya que se podrían producir descargas eléctricas, cortocircuitos o accidentes de seguridad aún más graves).

En caso de accidente, bloqueo o avería, no intente repararlo usted mismo y póngase en contacto con un servicio autorizado si el producto sigue bajo garantía. De lo contrario, puede ponerse en contacto con cualquier servicio especializado de su elección. Puede solicitar la lista de los servicios autorizados al servicio de atención al cliente disponible en www.mi.com. Si tiene alguna pregunta, póngase en contacto con el servicio de atención al cliente de Xiaomi disponible en www.mi.com.

Se han hecho esfuerzos para simplificar la redacción del manual del usuario. Cuando haya que realizar alguna acción que parezca demasiado complicada para el usuario, se le aconseja ponerse en contacto con un servicio autorizado o especializado o con el servicio de atención al cliente de Xiaomi.

ADVERTENCIA Como cualquier componente mecánico, un vehículo está sometido a grandes exigencias y desgaste.

Los distintos materiales y componentes pueden reaccionar de forma diferente al desgaste o a la fatiga. Si se ha superado la vida útil prevista para un componente, éste puede romperse repentinamente, con el consiguiente riesgo de causar lesiones al usuario. Las grietas, los rayones y la decoloración en las zonas sometidas a grandes exigencias indican que el componente ha superado su vida útil, por lo que debe ponerse en contacto con un servicio de reparación autorizado o especializado o con el servicio de atención al cliente de Xiaomi.

Ajuste del manillar

Antes del ajuste, asegúrese de que el monopatín esté apagado y no esté cargando.

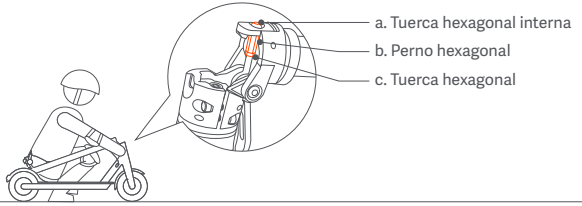

El uso prolongado del monopatín puede hacer que los tornillos se aflojen y que el eje del manillar se vuelva inestable. Si nota que el eje del manillar se tambalea al conducir, siga los pasos a continuación.

Herramientas:

I: Llave de 5/16''–25/64''

II: Llave Allen de 5/32"

Nota: El usuario debe preparar estas herramientas.

Pasos:

1. Cuando está plegado, use la herramienta I para aflojar "c" (en sentido horario).
2. Use la herramienta I para aflojar "b" (en sentido horario).
3. Use la herramienta II para ajustar "a" (en sentido horario) a la posición correcta, y use la herramienta I para ajustar "b" (en sentido antihorario).
4. Pliegue el eje del manillar, cierre la palanca de liberación rápida y gire el eje del manillar en sentido horario para cerrar el gancho de seguridad.
5. Sacuda el eje del manillar para ver si el problema ha sido resuelto.
   Si no, repita los pasos 2 y 3.
   Si se resolvió, continúe al paso 6.
6. Regrese el monopatín al estado plegado y use la herramienta I para ajustar "c" (en sentido antihorario).
   * El paso 6 es obligatorio.

4. Declaración de información personal

1. Alcance de la información personal

Usted acepta que podamos recopilar la siguiente información personal cuando se registra en la aplicación Mi Home/Xiaomi Home (la aplicación): nombre, sexo, edad, fecha de nacimiento, número de identificación, dirección, información de contacto, hobbies, ocupación, contacto de emergencia, información de la cuenta y la información de tiempo y ubicación de su uso de nuestro servicio. Usted brinda la información anterior de manera voluntaria.

2. Obtención y procesamiento de la información personal

La razón principal por la que recopilamos su información personal a través de la aplicación es para ofrecerle mejores productos y servicios y para mejorar y optimizar su experiencia como usuario. Los métodos y canales de recopilación específicos incluyen, entre otros, los siguientes:

(1) inscripción de los miembros;

(2) cuestionario;

(3) seguimiento posventa y visitas de retorno;

(4) solicitud de comentarios o sugerencias sobre productos o servicios;

(5) organización de eventos y solicitud de participantes.

Usted tiene derecho a negarse a brindar su información personal. Sin embargo, si se niega a proporcionar cierta información personal, es posible que no pueda utilizar los productos y servicios que le proporcionamos, o que su uso de dichos productos o servicios se vea afectado.

3. Uso y divulgación de la información personal

(1) Usted acepta que su información personal pueda ser utilizada y divulgada (incluso almacenada y procesada) de las siguientes maneras: utilizada por nosotros (incluidas nuestras sucursales); divulgada por nosotros a nuestras empresas asociadas para su uso; divulgada por nosotros y nuestras empresas asociadas, dentro de sus respectivos ámbitos comerciales normales, a sus respectivos cesionarios o sucesores, asesores legales y financieros, proveedores externos y agentes, y utilizada por ellos.

(2) Nosotros y nuestras empresas afiliadas podemos enviarle información sobre productos, servicios y actividades. Usted acepta recibir dicha información.

(3) Podemos revelar su información personal a un tercero distinto de los mencionados anteriormente en cualquiera de las siguientes circunstancias o para cualquiera de los siguientes fines:

- con su autorización especial;
- para el cumplimiento de los requisitos obligatorios de las leyes o de las autoridades gubernamentales (incluidas las autoridades judiciales);
- para el cumplimiento de las cláusulas de servicio aplicables (incluidas las investigaciones de posibles infracciones);
- para identificar, prevenir o gestionar problemas relacionados con el fraude, la seguridad o la tecnología;
- en la medida en que lo exija o permita la ley, para proteger los derechos, intereses, propiedad o seguridad de los usuarios o del público contra daños;
- revelar a su contacto de emergencia y utilizarla en caso de emergencia.

(4) La información personal puede ser transferida y almacenada por medios eléctricos. Los destinatarios y/o usuarios de dicha información y sus servidores pueden estar situados dentro o fuera de China.

(5) Protegeremos la seguridad de su información personal. Adoptaremos tecnologías y procedimientos de seguridad y otras medidas para proteger su información personal contra el acceso, uso o filtración no autorizados. También haremos que los destinatarios y usuarios indicados en este documento se comprometan a proteger y mantener confidencial su información personal.

(6) Usted se compromete a eximir a los destinatarios indicados en el presente documento y/o a los usuarios de la información personal de todas las reclamaciones, responsabilidades o pérdidas que surjan o puedan surgir con respecto a la divulgación y el uso de la información de acuerdo con las cláusulas del presente documento, a menos que dichas reclamaciones, responsabilidades o pérdidas sean causadas directamente por una mala conducta intencionada o una negligencia grave de los destinatarios y/o usuarios.

(7) Conservaremos su información personal durante un período no superior al necesario para el propósito previsto de recopilación de dicha información, o el período especificado en cualquier contrato o ley aplicable.

(8) Para más detalles sobre la recopilación, el almacenamiento y el uso de los datos del usuario, consulte la política de privacidad de Xiaomi Inc. en www.miui.com/res/doc/privacy/cn.html.

5. Declaración de derechos de autor

Nos reservamos todos los derechos asociados a la Todos los textos, imágenes, fotos, audios, animaciones, videos, diseños de maquetación y otras propiedades intelectuales están bajo protección legal. No pueden ser reproducidos para su uso o distribución comercial, ni ser utilizados en otros sitios o aplicaciones tras su modificación.

6. Declaración de la marca comercial

mi es la marca comercial de Xiaomi Inc. Todos los derechos reservados. Ninebot es una marca registrada de Ninebot (Tianjin) Technology Co., Ltd., todas las demás marcas y nombres comerciales pertenecen a sus respectivos propietarios.

Todas las funciones e instrucciones descritas fueron actualizadas al momento de imprimir este manual. Sin embargo, el producto real puede variar debido a la mejora de las funciones y el diseño.

Fabricado para: Xiaomi Communications Co., Ltd.

Fabricado por: Ninebot (Changzhou) Tech Co., Ltd.

Dirección: 16F-17F, Block A, Building 3, No.18, Changwu Mid Rd, Wujin Dist., Changzhou, Jiangsu, China.

7. Declaración del producto

La familiaridad con el monopatín facilita la conducción. Por lo tanto, tenga en cuenta que:

1. Lea cuidadosamente los materiales del usuario del monopatín antes de conducir el vehículo.
2. No permita que nadie que no haya leído el material del usuario del monopatín use su monopatín.
3. Instale correctamente todas las piezas como indican las instrucciones del manual del usuario. Una instalación inadecuada puede provocar pérdida de control, colisiones y caídas. Desconecte la corriente antes de la instalación y el mantenimiento. Para evitar accidentes al conducir el monopatín, asegúrese de que los pernos y tornillos estén ajustados. Ajuste debidamente todas las piezas. Si las piezas están demasiado flojas o demasiado ajustadas, esto puede provocar el daño o mal funcionamiento del vehículo.
4. No cargue el producto cuando el toma corriente esté mojado. Para cargar el producto, inserte el cable de alimentación en un toma corriente correcto (200–240 V/50–60 Hz), y manténgalo alejado de los niños, los animales domésticos y los materiales inflamables.
5. No coloque la batería en un entorno donde la temperatura ambiente sea superior a 122°F o inferior a -4°F.
6. No utilice la batería si está dañada, tiene un olor extraño, emite humo o se recalienta. Si la batería pierde, manténgala alejada de otros objetos.
7. No intente abrir o desmontar las baterías y el cable de alimentación dañados porque contienen materiales peligrosos en su interior. Si el cable de alimentación está dañado, póngase en contacto con nuestro departamento de asistencia posventa en caso de duda.
8. Recargue el monopatín a tiempo para evitar dañar la batería. Un monopatín completamente cargado puede quedar en modo de espera entre 120 y 180 días, mientras que un monopatín poco cargado puede quedar en modo de espera entre 30 y 60 días.
9. No utilice un cargador de ningún otro producto. Mantenga una distancia segura de los combustibles circundantes cuando se cargue.
10. No presione ni golpee la batería y evite caídas graves o fuertes vibraciones de la misma. Si se dan estas condiciones, o se infiltra líquido o salpica dentro del producto, este puede causar daños en la batería o en el circuito o provocar un cortocircuito. Deje de usarlo inmediatamente y deséchelo correctamente.
11. Solicite material de capacitación a su distribuidor o al servicio de atención al cliente. Familiarícese con el monopatín antes de salir a la calle. Cuanto más practique, más seguro estará cuando conduzca en un lugar nuevo. Recuerde los siguientes puntos esenciales: Comience con los ejercicios básicos como avanzar, girar, detenerse en lugares abiertos sin barreras (≥ 10 m x 10 m, o 32,8 pies x 32,8 pies), y mantener su cuerpo relajado. Se recomienda practicar por primera vez bajo las instrucciones de un usuario experimentado o de un entrenador. Cuando haya dominado las habilidades básicas, practique la conducción en zonas estrechas, y luego los giros y a detenerse. Una vez que pueda controlar con precisión el vehículo en espacios estrechos y en diversas superficies, podrá empezar a circular por carreteras. Si su monopatín está actualizado, comience de nuevo con los aspectos básicos.
12. Examine el monopatín cada vez que vaya a conducirlo. Asegúrese de que no haya piezas sueltas o dañadas.
13. Preste atención a su alrededor antes y durante la conducción y el frenado para evitar lesiones, dañar el entorno o herir a otras personas.
14. Asegúrese de que la presión de los neumáticos está dentro del rango especificado en la tabla de parámetros. Una presión demasiado alta aumentará el riesgo de pérdida de control, colisiones y caídas. Una presión demasiado baja dañará el neumático.
15. Controle la presión de los neumáticos al menos dos veces al mes o cada vez que recorra una distancia larga para evitar inestabilidad, accidentes y daños en los neumáticos.
16. Si el neumático se afloja, deje de conducir inmediatamente y controle el neumático.
17. Compruebe regularmente el ajuste del cable de freno para evitar el riesgo de que los frenos se salgan de su sitio o funcionen mal debido a que los cables de freno estén sueltos. Usted asume los daños causados por un mantenimiento inadecuado.
18. Suba al monopatín por cualquiera de sus lados y use equipo de protección profesional.
19. Siempre use calzado. Nunca conduzca el monopatín descalzo, en tacos altos o sandalias.
20. No sumerja la batería ni el vehículo en agua. Evite la exposición intensa o prolongada a la lluvia y no limpie el vehículo con agua a alta presión, ya que podría entrar agua en el puerto de carga. Si su monopatín ya ha estado expuesto a la lluvia, utilice un paño suave y seco para limpiarlo. Deje de usar el vehículo de inmediato y póngase en contacto con el servicio de posventa. No realice otras operaciones que no sean limpiar la carrocería, ya que un cuidado y una limpieza inadecuados anularán la garantía.
21. La capacidad de frenado y la fricción entre el neumático y la carretera disminuyen en condiciones de humedad, por lo que es más difícil controlar la velocidad y más fácil perder el control. Reduzca la velocidad y frene con antelación cuando el clima esté húmedo.
22. Recargue la batería cuando aparezca el icono de batería baja, ya que es posible que el monopatín no tenga la potencia adecuada para mantener una conducción a alta velocidad.
23. Manténgase alerta en todo momento, aunque le resulte fácil conducir el monopatín. No pase por encima de obstáculos ni circule por caminos escarpados o mojados, superficies sueltas o pendientes.
24. Tenga cuidado con los cambios de superficie en las carreteras y el césped.
25. Tenga cuidado al girar y no lo haga demasiado rápido.
26. No se arriesgue a circular por pendientes pronunciadas, superficies escarpadas u otras superficies que no haya encontrado antes.

27. No circule por autopistas. Obedezca las normas de tránsito, dé prioridad al peatón, y nunca pase el semáforo en rojo.
28. Respete los derechos de los motociclistas, ciclistas, peatones y otras personas.
29. Tome precauciones durante la conducción y sea consciente de su seguridad, la del tráfico y la de los peatones. Evite las zonas de alto tráfico o de mucha afluencia de gente.
30. En todos los casos, anticipe su trayectoria y su velocidad respetando el código de la carretera, el de la vereda y el de los más vulnerables. Esté preparado para responder a cualquiera de estos peligros: vehículos que desaceleran o giran delante o detrás de usted; puertas de los coches que se abren; personas que cruzan la carretera; niños y animales domésticos cerca de la carretera; y distracciones como baches, tapas de alcantarilla, líneas de ferrocarril, obras, escombros, etc.
31. Circule por las ciclovías designadas o por el borde de la carretera si es posible. Vaya en la dirección permitida por las normas de tránsito o la especificada por el gobierno y las leyes locales.
32. Deténgase cuando vea un cartel de Pare o en los semáforos. Bájese lentamente y esté atento al tráfico. Tenga en cuenta que existe el riesgo de chocar con otros vehículos cuando conduce el monopatín. Permita que los automóviles pasen en primer lugar, incluso cuando usted circule por su vía exclusiva.
33. No busque emociones agarrándose a otros vehículos para que lo arrastren.
34. Este vehículo no está diseñado para uso acrobático.
35. No conduzca con mal tiempo, poca visibilidad o después de un esfuerzo físico intenso.
36. No circule solo en zonas alejadas. Incluso cuando esté acompañado por otra persona, asegúrese de que otros conozcan su destino y la hora a la que espera regresar.
37. Tenga en cuenta la altura añadida por su casco y por estar de pie en su monopatín. Tenga cuidado cuando conduzca en interiores, a través de puertas o en otros lugares de baja altura.
38. No use ropa suelta que podría engancharse en la rueda.
39. Use anteojos protectores cuando conduzca para proteger sus ojos contra la suciedad, el polvo y los insectos. Use anteojos oscuros cuando haya mucha luz y más claros cuando haya poca luz.
40. No lleve pasajeros ni niños.
41. El monopatín no es un instrumento médico. No conduzca el monopatín si necesita ayuda para subir o bajar del vehículo.
42. No conduzca el monopatín sobre escaleras, en ascensores o a través de puertas giratorias.
43. No conduzca el monopatín en condiciones de baja visibilidad.
44. No conduzca el monopatín en autopistas a menos que esté permitido por la ley.
45. No haga un uso distorsionado del monopatín, por ejemplo, para transportar carga.
46. Reduzca la velocidad y ceda el paso a los peatones, bicicletas y automóviles al acercarse o pasar por cruces de calles, autopistas, esquinas y puertas.

47. Permanezca atento cuando conduzca el monopatín, al igual que lo hace con otro medio de transporte. No conduzca el monopatín cuando esté enfermo o bajo la influencia de drogas o alcohol.
48. No utilice el teléfono ni realice otras tareas mientras conduce porque debe estar atento a su entorno en todo momento.
49. Tenga en cuenta que el monopatín está diseñado para personas de entre 16 y 50 años. Se aconseja a los padres que no permitan a sus hijos menores de edad conducir el monopatín.
50. No realice frenadas de emergencia, especialmente en superficies lisas, para evitar derrapes y caídas.
51. El vehículo puede resbalar si está estacionado y encendido, de modo que apague la corriente cuando lo estacione. No estacione el monopatín en zonas de no estacionamiento, como salidas de emergencia y escapes en caso de incendios.
52. En verano, guarde el monopatín en un lugar seguro donde la temperatura sea inferior a 45°C (133°F). No lo deje bajo la luz solar directa durante un tiempo prolongado.
53. En invierno, guarde el monopatín en un lugar seguro donde la temperatura no sea inferior a -20°C (-4°F). Después de guardar el vehículo en temperaturas bajo cero, trasládelo y colóquelo en un lugar con temperatura ambiente durante al menos media hora antes de cargarlo.
54. No modifique el monopatín.
55. Conozca y cumpla la ley del lugar donde conduce el monopatín.
56. Si su monopatín necesita ser reparado o probado, tiene errores o funciona mal, o si necesita reemplazar partes del vehículo, contacte con nuestro departamento de soporte posventa si tiene dudas.
57. Los datos y parámetros del monopatín varían según los modelos y están sujetos a cambios sin previo aviso.
58. Cualquier carga que agregue al manillar afectará a la estabilidad del vehículo.
59. Apague el vehículo o póngalo en un determinado modo no operativo durante la carga.
60. El monopatín deberá ser utilizado sólo por una persona.

Esta declaración se rige por las leyes de la República Popular China.
No seremos responsables ante ningún cliente de las reclamaciones, responsabilidades o pérdidas derivadas de o como consecuencia de la violación de las disposiciones anteriores por parte del cliente. Los conductores serán responsables de cualquier riesgo imprevisto o inevitable durante la conducción.
Usted puede elegir entre aceptar las disposiciones precedentes y comenzar a utilizar el producto, o no aceptar las disposiciones precedentes y devolver lo.
Debe conservar el producto devuelto y su embalaje en un estado que no afecte la reventa del producto.
Para revender su monopatín, recuerde entregar junto a este esta Declaración legal al comprador, ya que es una parte estatutaria del vehículo.
Si tiene alguna pregunta, no dude en ponerse en contacto con nosotros. Gracias de nuevo por elegir nuestros productos.

8. Advertencia de seguridad

PRECAUCIÓN

¡Peligro! Lea el manual del usuario antes de usar.

PRECAUCIÓN

Bordes afilados. No tocar las esquinas o bordes afilados.

PRECAUCIÓN

¡Superficie caliente! No toque la superficie cercana a este símbolo.

PRECAUCIÓN

No desmonte la tapa de la batería, energía peligrosa en su interior.

9. Notificación de garantía

Como consumidor de Xiaomi, usted se beneficia bajo ciertas condiciones de garantías adicionales. Xiaomi ofrece beneficios específicos de garantía para el consumidor que son complementarios y no sustituyen a ninguna de las garantías legales previstas por la legislación nacional del consumidor. La duración y las condiciones relacionadas con las garantías legales están previstas por las leyes locales respectivas. Para obtener más información sobre los beneficios de la garantía para el consumidor, consulte el sitio web oficial de Xiaomi https://www.mi.com/en/service/warranty/. Salvo que las leyes lo prohíban o Xiaomi haya prometido lo contrario, los servicios de posventa se limitarán al país o la región de la compra original. Bajo la garantía del consumidor, en la máxima amplitud permitida por la ley, Xiaomi, a su discreción, reparará, reemplazará o reembolsará su producto. No se garantiza el desgaste normal, fuerza mayor, abuso o daño causado por la negligencia o culpa del usuario. La persona de contacto para el servicio de posventa podrá ser cualquier persona en la red de servicio autorizado de Xiaomi, los distribuidores autorizados de Xiaomi o el vendedor final que le vendió los productos a usted. Si tiene alguna duda, comuníquese con la persona correspondiente que Xiaomi identifique.

Las presentes garantías no rigen en Hong Kong ni Taiwán.

Los productos que no fueron importados debidamente ni fueron fabricados debidamente por parte de Xiaomi o que no se adquirieron debidamente de Xiaomi o de un vendedor oficial de Xiaomi no están cubiertos por las presentes garantías. Según la ley vigente, usted se podrá beneficiar de las garantías de minoristas no oficiales que vendieron el producto. Por lo tanto, Xiaomi lo invita a comunicarse con el minorista a quien le compró el Producto.

10. Descargo de responsabilidad

El material del usuario es publicado por Xiaomi o su compañía local afiliada. Xiaomi puede realizar en cualquier momento y sin previo aviso mejoras y cambios en este manual que sean necesarios por errores tipográficos, inexactitudes de la información actual o mejoras en los programas y/o equipos. No obstante, dichos cambios se incorporarán a las nuevas ediciones en línea del material del usuario (consulte los detalles en www.mi.com/global/service/userguide). Todas las imágenes son solo para fines ilustrativos y pueden no representar con exactitud el dispositivo real.

商品ID	SKU编码	商品名称	69码	产品型号
30510	BHR4810US	Mi Electric Scooter Pro2	6934177727146	DDHBC15NEB

物料名称：重要信息说明书-Pro2美规；物料编码：CE.00.0047.01
认证要求：符合美国包装指令TPCH

小米生态链产品包装图纸

图纸提供单位

纳恩博（常州）科技有限公司

项目名称

米家电动滑板车Pro 2美规版

版本号

版本 C

设计时间

2021.05.27

设计师

鲁凡如

材质工艺要求

材质要求： 封面封底157G金东太空梭哑粉纸
单面过哑油,内文68g晨鸣云镜书纸
胶装

制作工序： 正反印刷+模切+胶装

工艺要求： 色相正确、印迹牢固、
套印准确、各色套印
不露杂色，套印误差≤ 0.1mm
模切走位≤ ± 0.5mm

颜色及 专色： Pantone Cool Gray 11C
Pantone 109C
Pantone 1655C

纹理要求

纹理方向
选择正确的
方向图标拖
动到图纸里

比例 1:1 单位 mm

Especificaciones

Producto	Nombre	Monopatín eléctrico Pro 2 Mi
	Modelo	DDHBC15NEB
Dimensiones	Vehículo: L × A × A (in) [1]	44,5 × 16,9 × 46,5
	Plegado: L × A × A (in)	44,5 × 16,9 × 19,3
Peso neto	Peso neto del vehículo (lb)	31
Conductor	Rango de carga (lb)	55–220
	Edad	16–50
	Longitud de la estructura (ft)	3,9–6,6
Monopatín eléctrico armado	Velocidad máx. (mph)	15,5
	Alcance general (mile)[2]	Aprox. 28
	Ángulo de inclinación máx. (%)	Aprox. 20
	Superficies adecuadas	Carreteras de cemento, asfalto y lodo; tarimas inferiores a 0.4 in; o grietas inferiores a 1.2 in.
	Temperatura de funcionamiento en la conducción (°F)	14–104
	Temperatura de almacenamiento (°F)	-4–113
	Clasificación IP	IP54
	Tiempo de carga (h)	Aprox. 8–9
Paquete de la batería	Tensión nominal (V CC)	36
	Tensión de entrada máx. (V CC)	42
	Energía nominal (Wh)	446
	Sistema inteligente de gestión de baterías	Protección contra sobrecalentamiento, cortocircuito, exceso de corriente, exceso de descarga y sobrecarga
	Temperatura de carga (°F)	32–104
	Capacidad nominal (Ah)	12,4
Motor de la rueda	Potencia nominal (kW; W)	0,3; 300
	Potencia máxima (kW; W)	0,6; 600
Adaptador del cargador	Potencia de salida (kW; W)	0,071; 71
	Tensión de entrada (V CA)	100–240
	Tensión de salida máx. (V CC)	42
	Salida nominal (V DC; A)	41; 1,7
	Modelo[3]	BCTA+71420-1701
Neumático	Neumáticos	Material: Caucho natural, caucho sintético + cordón Tamaño: 8 -1/2*2,0
	Tubos	Material: Caucho butílico Tamaño: 8-1/2*2,0 A/V boquilla recta
Bluetooth	Banda(s) de frecuencia(s)	2,4000–2,4835GHz
	Max. Potencia RF (mW)	20

[1] Altura del vehículo: desde el suelo hasta la parte superior del monopatín.

[2] Alcance general: medido cuando no hay viento y a 77°F, el monopatín está completamente cargado para circular a una velocidad constante de 9.3 mph en una superficie llana con una carga de 165 lbs.

[3] Para recargar la batería, utilice únicamente el cargador suministrado en el paquete. Consulte los parámetros del cargador en las Especificaciones.

CE.00.0046.94-B

Specifications 01
Spezifikationen 02
Especificaciones 03

Specifications

Original Instructions

Product	Name	Mi Electric Scooter Pro 2
	Model	DDHBC15NEB
Dimensions	Vehicle: L × W × H (in)[1]	44.5 × 16.9 × 46.5
	After Folding: L × W × H (in)	44.5 × 16.9 × 19.3
Net Weight	Vehicle Net Weight (lb)	31
Rider	Load range (lb)	55–220
	Age	16–50
	Body Length (ft)	3.9–6.6
Assembled Electric Scooter	Max. Speed (mph)	15.5
	General Range (mile)[2]	Approx. 28
	Max. Climbing Angle (%)	Approx. 20
	Suitable Surfaces	Cement, asphalt and dirt roads, with benches of less than 0.4 in or crevices narrower than 1.2 in.
	Operating Temperature (°F)	14–104
	Storage Temperature (°F)	-4–113
	IP Rating	IP54
	Charging Time (h)	Approx. 8–9
Battery Pack	Rated Voltage (VDC)	36
	Max. Charge Voltage (VDC)	42
	Rated Energy (Wh)	446
	Intelligent Battery Management System	over-heating, short circuit, over-current, over-discharge, and over-charge protection
	Charging Temperature(°F)	32–104
	Rated Capacity (Ah)	12.4
Wheel Motor	Rated Power (kW; W)	0.3; 300
	Max. Power (kW; W)	0.6; 600
Charging Adapter	Output Power (kW; W)	0.071; 71
	Input Voltage (VAC)	100–240
	Max. Output Voltage (VDC)	42
	Rated Output (VDC; A)	41; 1.7
	Model[3]	BCTA+71420-1701
Tire	Tires	Material: Natural rubber, synthetic rubber + cord Size: 8-1/2*2.0
	Tubes	Material: Butyl rubber Size: 8-1/2*2.0 A/V straight nozzle
Bluetooth	Frequency Band (s)	2.4000–2.4835GHz
	Max. RF Power (mW)	20

[1] Vehicle height: from the ground to the top of the scooter.

[2] General range: measured when there is no wind and at 77°F, the scooter's fully charged to ride at a constant speed of 9.3 mph on a flat surface with a load of 165 lbs.

[3] To recharge the battery, only use the charger provided in the package. Please see charger parameters in Specifications.

Caractéristiques

Produit	Nom	Trottinette électrique Pro 2 Mi
	Modèle	DDHBC15NEB
Dimensions	Véhicule : L × l × H (in)[1]	44,5 × 16,9 × 46,5
	Après pliage : L × l × H (in)	44,5 × 16,9 × 19,3
Poids net	Poids net du véhicule (lb)	31
Rouler	Plage de charge (lb)	55–220
	Âge	16–50
	Longueur du corps (ft)	3,9–6,6
Trottinette électrique assemblée	Vitesse maximale (mph)	15,5
	Plage générale (mile)[2]	Env. 28
	Angle maximum de montée (%)	Env. 20
	Surfaces adaptées	Ciment, asphalte et chemins de terre ; avec des bermes inférieures à 0.4 in et des crevasses inférieures à 1.2 in.
	Température de fonctionnement pendant utilisation (°F)	14–104
	Température de stockage (°F)	-4–113
	Indice de protection (IP)	IP54
	Temps de charge (h)	Env. 8–9
Bloc de batterie	Tension nominale (VCC)	36
	Tension d'entrée maximale (VCC)	42
	Capacité nominale (Wh)	446
	Système intelligent de gestion de batterie	Température inhabituelle/court-circuit/sou s-tension/surintensité/double protection contre les charges excessives/double protection contre les décharges excessives
	Température de charge (°F)	32–104
	Capacité nominale (Ah)	12,4
Moteur-roue	Puissance nominale (kW; W)	0,3; 300
	Puissance maximale (kW; W)	0,6; 600
Adaptateur de charge	Puissance de sortie (kW; W)	0,071; 71
	Tension d'entrée (VCA)	100–240
	Tension de sortie max. (VCC)	42
	Sortie nominale (VCC; A)	41; 1,7
	Modèle[3]	BCTA+71420-1701
Pneu	Pneu	Matériau : Caoutchouc naturel, caoutchouc synthétique + corde Taille 8-1/2*2,0
	Chambre à air	Matériau : Caoutchouc butyle Taille : 8-1/2,0 A/V Embout droit
Bluetooth	Bande(s) de fréquence	2,4000–2,4835GHz
	Puissance RF maximale (mW)	20

[1] Hauteur du véhicule : depuis le sol jusqu'en haut de la trottinette.

[2] Plage générale : mesurée à 77 °F lorsqu'il n'y a pas de vent, la trottinette entièrement chargée et roulant à une vitesse régulière de 9,3 mph sur une surface plane avec une charge de 165 lbs.

[3] Chargez la batterie à l'aide du chargeur fourni dans l'emballage uniquement. Consultez les paramètres du chargeur dans la section Caractéristiques.

商品ID	SKU编码	商品名称	69码	产品型号
30510	BHR4810US	Mi Electric Scooter Pro2	6934177727146	DDHBC15NEB

1

1.型号变更，增加防呆二维码
2.版本升级为B

西

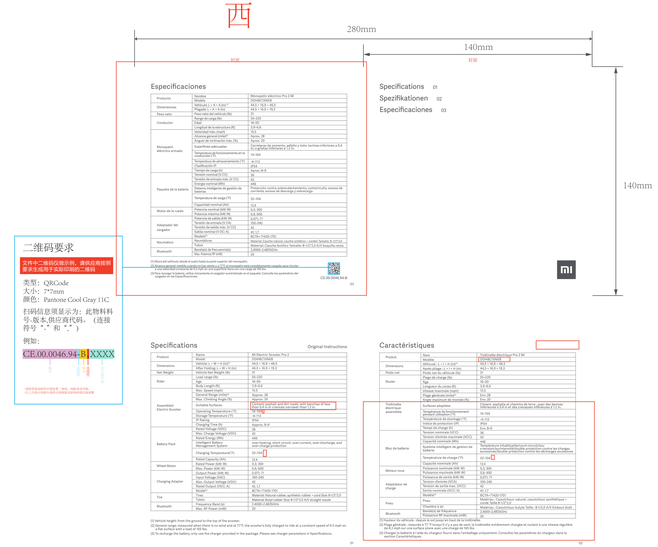

英

法

折叠方式：

1 2 3

物料名称：参数说明书-Pro2美规；物料编码：CE.00.0046.94
认证要求：符合美国包装指令TPCH

小米生态链产品包装图纸

图纸提供单位

纳恩博（常州）科技有限公司

项目名称

米家电动滑板车Pro2 美规版

版本号

版本 B

设计时间

2021.04.11

设计师

鲁凡如

材质工艺要求

材质要求： 80g金东太空梭哑粉纸，
过哑油，
两折页

制作工序： 正反印刷+过哑油+模切+风琴折

工艺要求： 色相正确、印迹牢固、
套印准确、各色套印
不露杂色，套印误差≤ 0.1mm
模切走位≤ ± 0.5mm

颜色及 专色： Pantone Cool Gray 11C

纹理要求

纹理方向
选择正确的
方向图标拖
动到图纸里

比例 1:1 单位 mm