DAI-Standard

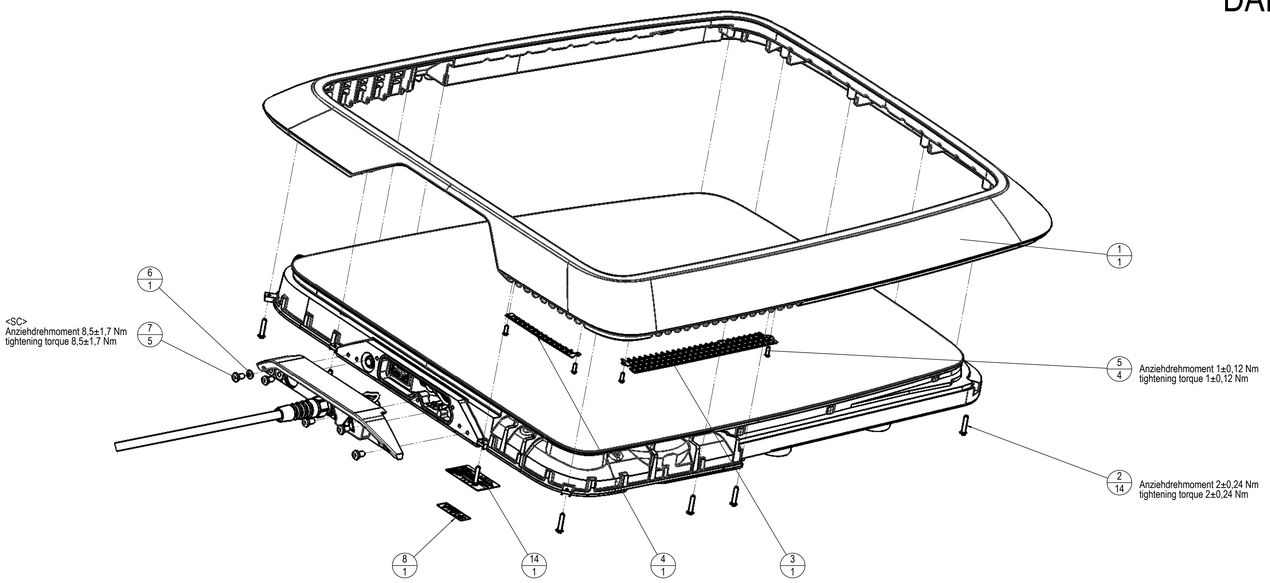

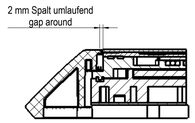

A-A
1 : 2

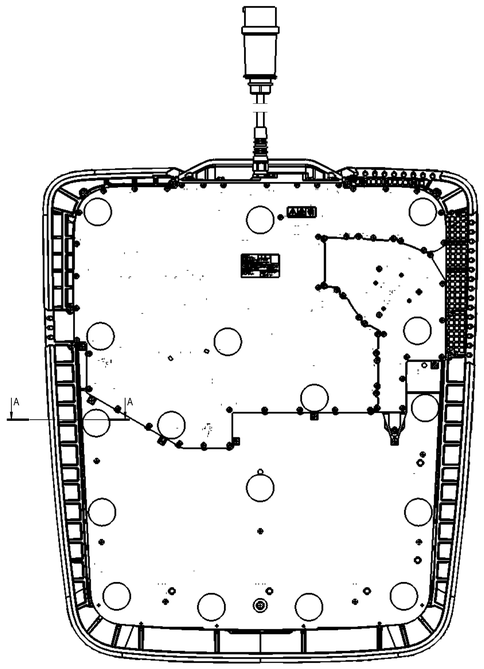

1:4

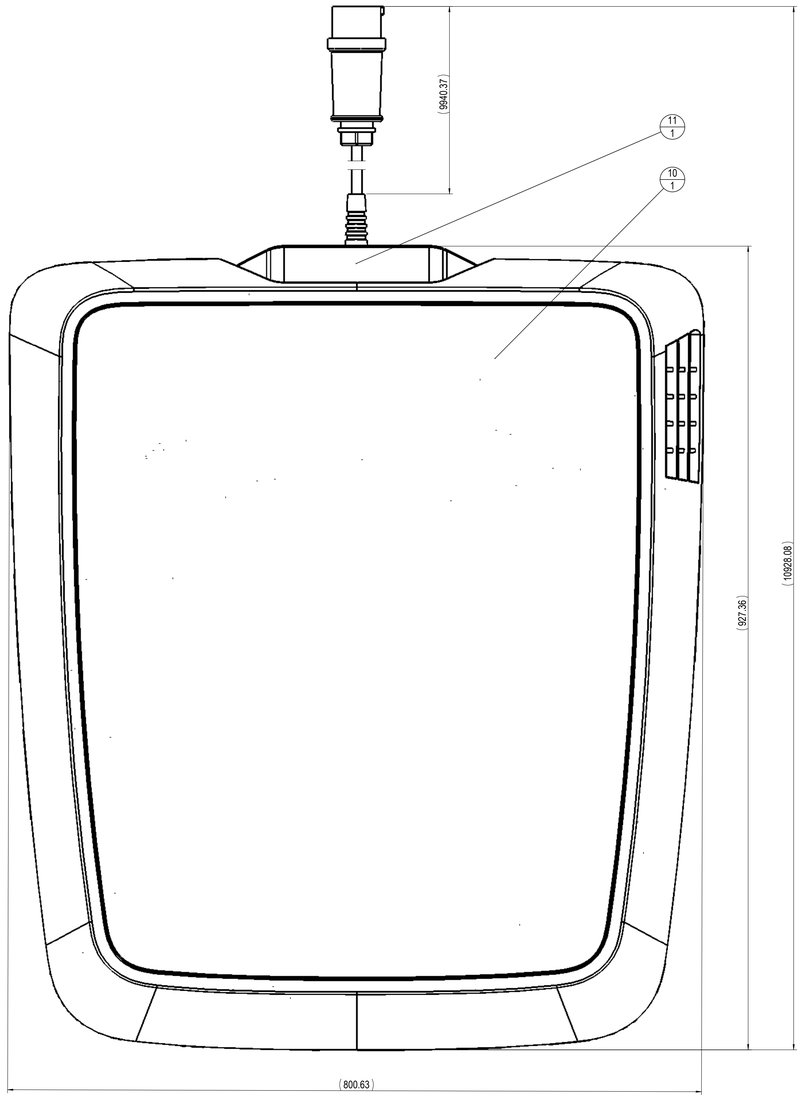

BMW-Standard

POS. ITEM	DAI - Standard ANZ.QTY 1949154	BMW-Standard ANZ.QTY 1949153	BENENNUNG	TITLE	ZEICHNUNGS- / BESTELLNR. DWG- / ORDER-NO.	IND. REV.	TYP TYPE	HERSTELLER PRODUCER	SACHNR. CODE-NO.
1	1	1	Bodenrahmen	baseframe	10821-556-109	01			1941668
2	14	14	Delta PT Schraube WN5451	Delta PT screw WN5451	4220078809		40x25 - PT10 (St) - DBL 9441.50 (Zinklamelle)	Ejot	
3	1	1	Filtereinsatz seitlich	filterinsert sideways	10821-556-102	02			1949118
4	1	1	Filtereinsatz hinten	filterinsert rear	10821-556-103	01			1949117
5	4	4	Delta PT Schraube WN5451	Delta PT screw WN5451	4220075809		30x12 - PT10 (St) - Fe/ZnNi8/Fn/T2	Ejot	
6	1	1	NSK-Scheibe	NSK washer	070 730 205 1293		K6 - C60 - Geomet 500 A	Teckentrup	
7	5	5	Linsenschraube mit Torx M6x12 (ZnNiV Si)	button head screw Torx M6x12 (ZnNiV Si)	10821-550-105	01			1942261
8	1	1	Warnschild HV-Komponente	safety label HV components	1616137-02		53x19 mm	Witte	
9		1	Typenschild GPM	label GPM	10821-550-001	01			
10	1		GPM - Modul	GPM - Modul	10821-551-100	02			1949157
11	1		UBG Servicedeckel GPM	UBG service cover GPM	10821-552-151	02			1949164
12		1	GPM - Modul	GPM - Modul	10821-551-100	02			1949155
13		1	UBG Servicedeckel GPM	UBG service cover GPM	10821-552-151	02			1950985
14	1		Typenschild GPM	label GPM	10821-550-001	01			

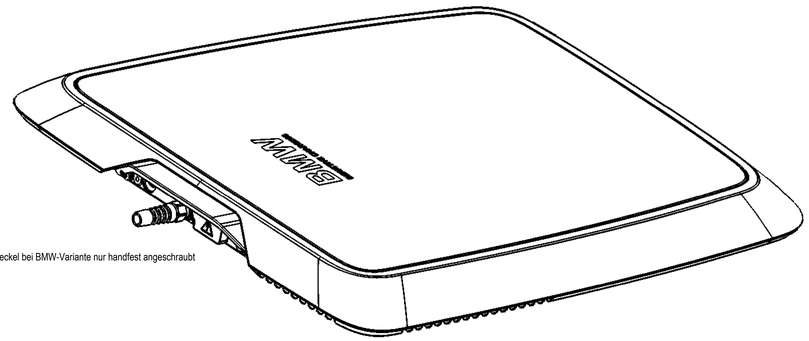

Servicedeckel bei BMW-Variante nur handfest angeschraubt

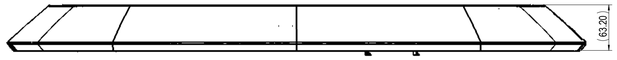

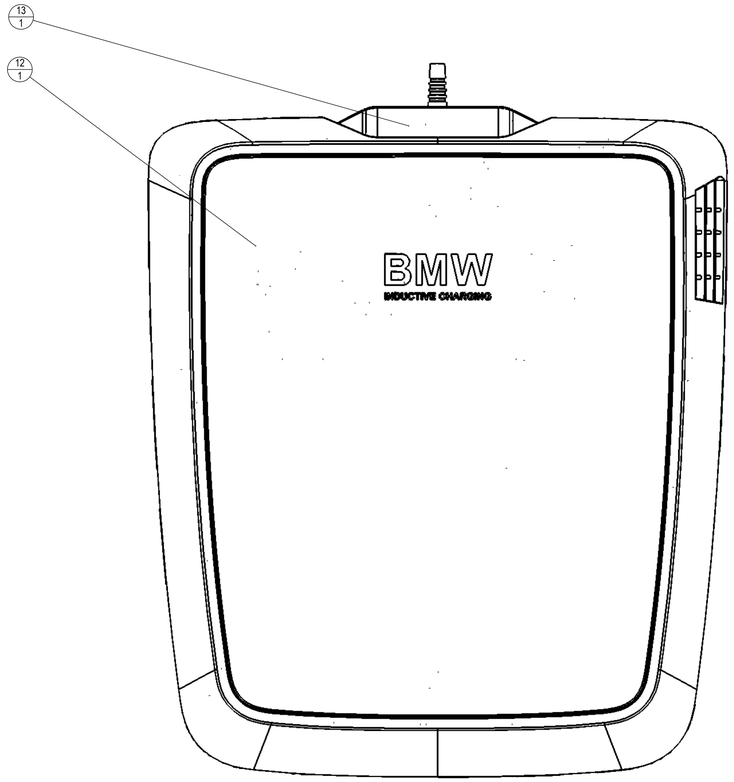

Masse, Toleranzen und Fertigungsablauf beider Versionen sind identisch
Dimensions, tolerances and production processes of both version are identical

Merkmalsklassen nach Brusa-Standard / category according to Brusa standard: RL_065_Rev.01

Merkmalsklasse / category	Anzahl / quantity
<CC> critical characteristics	0
<SC> significant characteristics	1
<HI> high impact	0

VERWENDETE MATERIALIEN MUESSEN FOLGENDE NORMEN ERFUELLEN
USED MATERIALS HAVE TO BE CONFORM TO FOLLOWING STANDARDS:
☒ RoHS (2011/65/EU) ☒ REACH (1907/2006/EG)

WERKSTOFF MATERIAL	BEHANDLUNG TREATMENT	MASSE MASS [g]	VOLUMEN VOLUME [cm³]	DICHTE DENSITY [g/cm³]
		59152.75		

ALLGEMEINTOLERANZEN GENERAL TOLERANCES ISO 2768 - mH	PROJEKTION PROJECTION	MASSSTAB SCALE 1:3	TOLERERUNGSGRUNDSATZ FUNDAMENTAL TOLERANCING PRINCIPLE ☒ DIN EN ISO 8015 ☐ DIN EN ISO 14405-1
ÄNDERUNG CHANGE: Schrauben tiefer gesetzt; Toleranz Anziehdrehmomente / Screws lower; tolerance tighing torque			GEÄNDERT CHANGED 25.09.2017 q1034
			ERSATZ FÜER REPLACEMENT FOR 10821-550-100, 01A
TECHN. REFERENZ TECHN. REFERENCE q31483	ERSTELLT CREATED 13.07.2017 q1142		GEPRÜFT / GENEHMIGT CHECKED / APPROVED 25.09.2017 q8366
SPRACHE LANGUAGE DE | EN	Zeichnung Drawing	DOKUMENTENART DOCUMENT TYPE	Freigegeben released DOKUMENTENSTATUS DOCUMENT STATUS

Zollner

BENENNUNG TITLE	ZEICHNUNGS- / SACHNR. DWG-/CODE NO.	INDEX REVISION
GPM - komplett Ground pad modul	10821-550-100 1949154	02A

ERSTELLT MIT / CREATED ON

BLATT / SHEET 1 / 1

A0