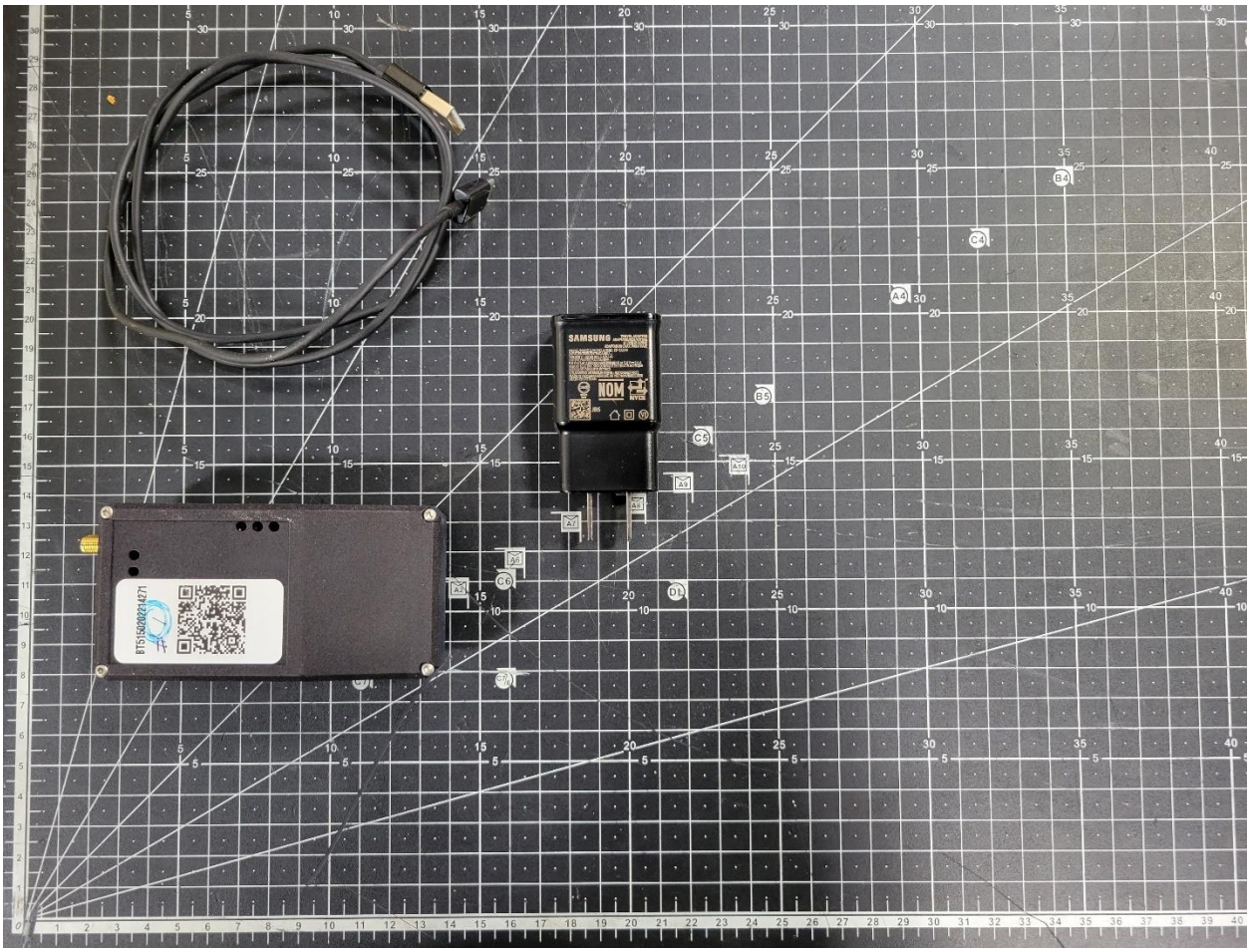
SAMSUNG
NOM
BT51500224271

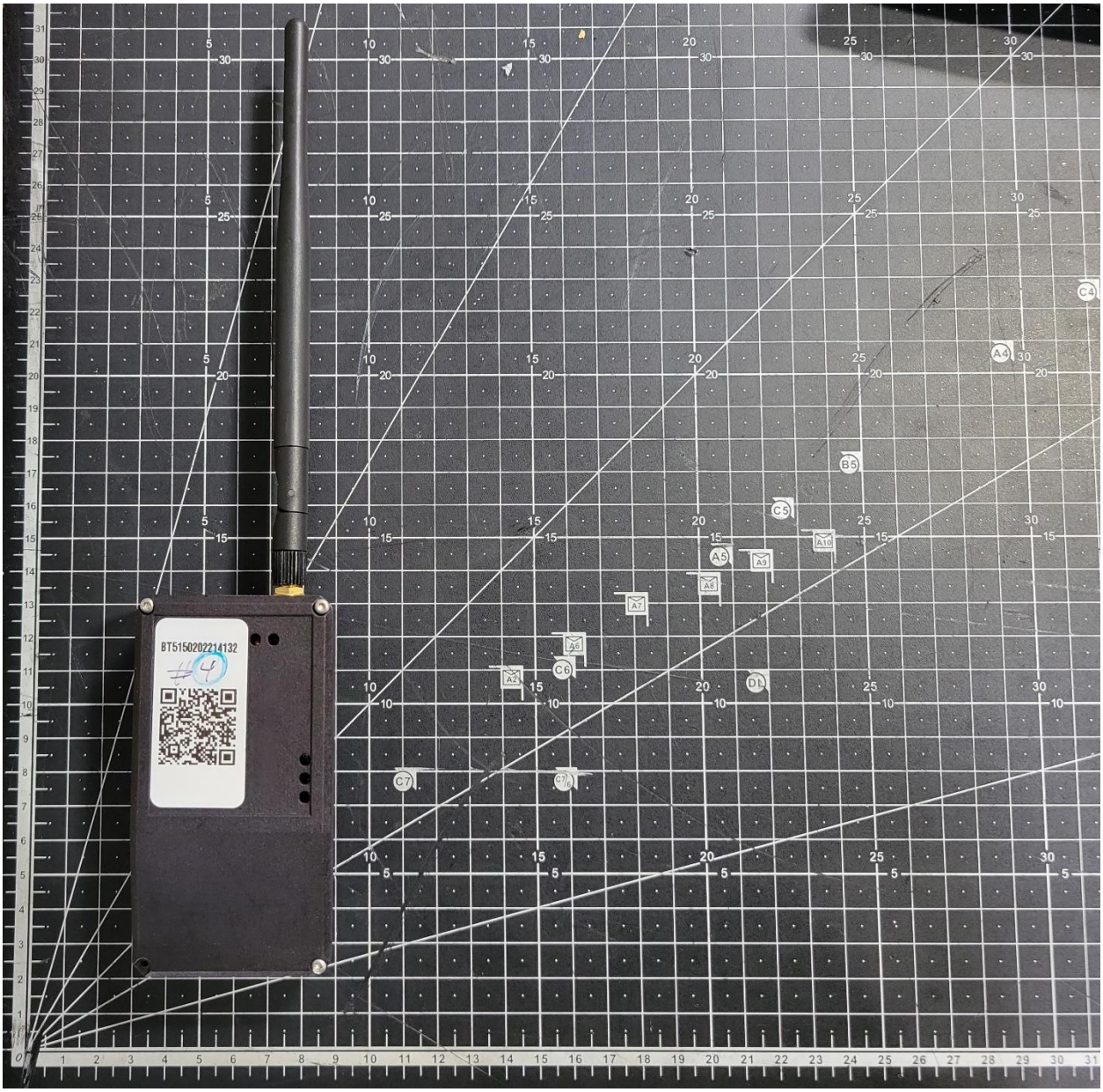
BT5150202214132
#4

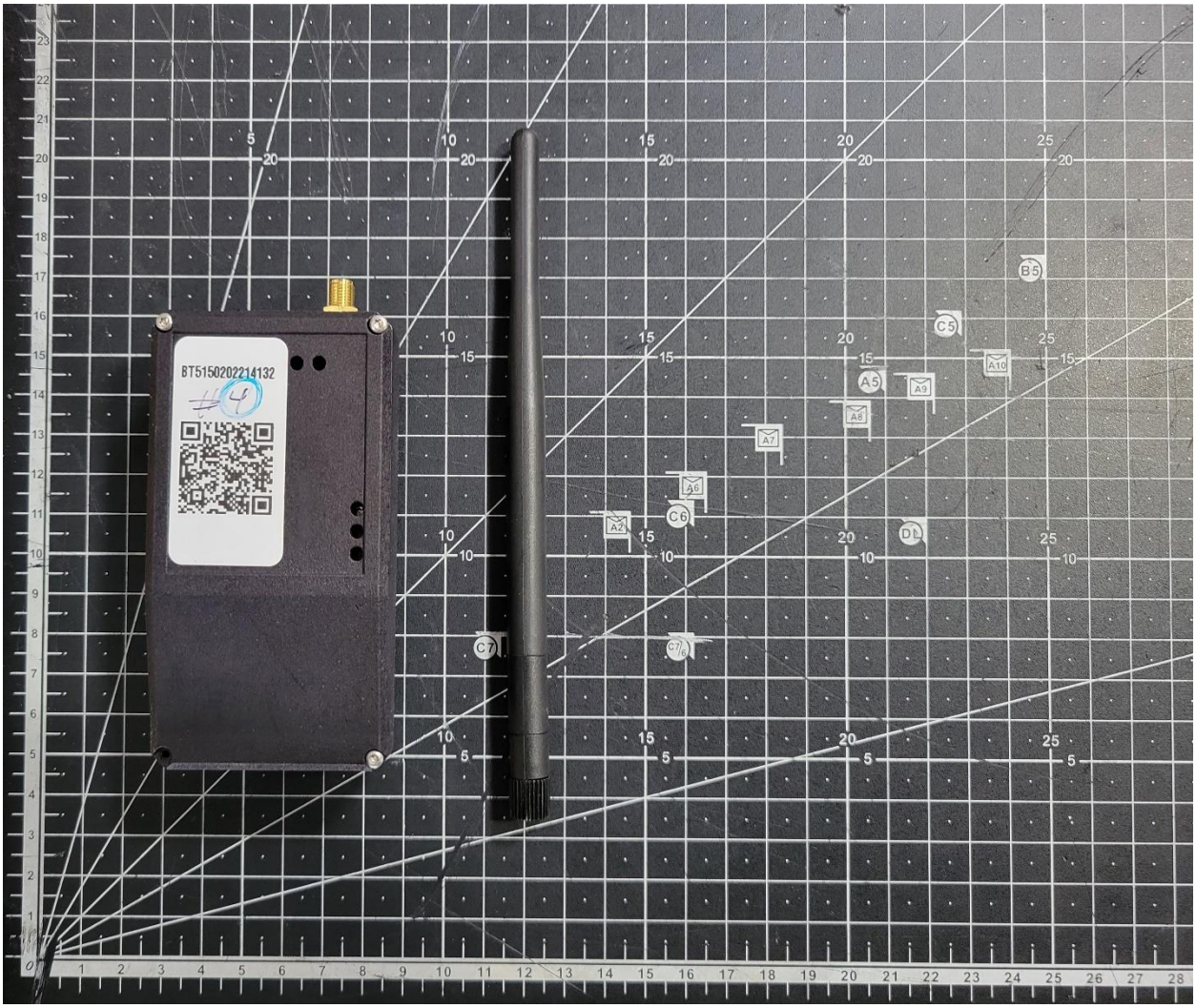
BT5150202214132
#4

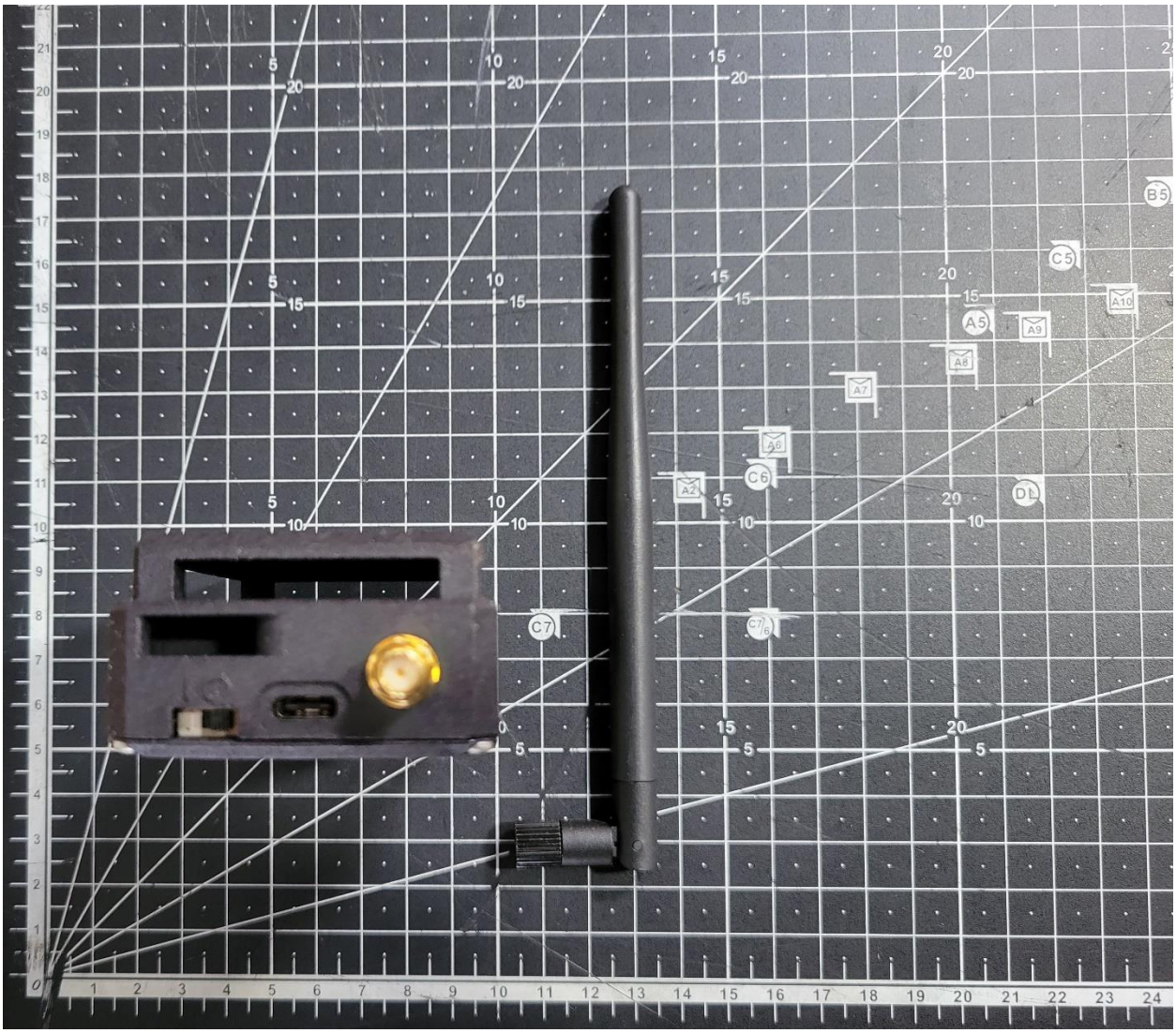

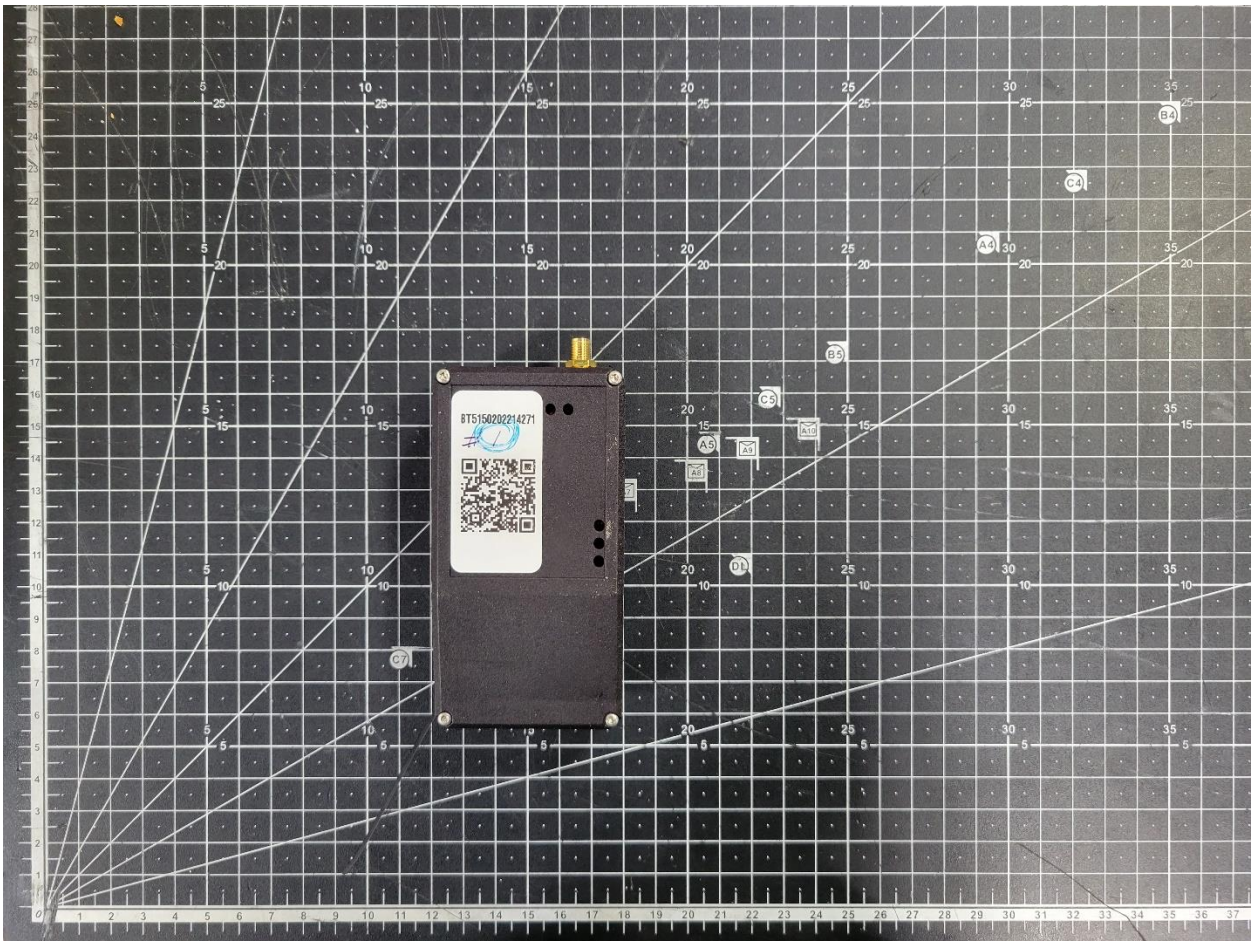
BT5150202214271

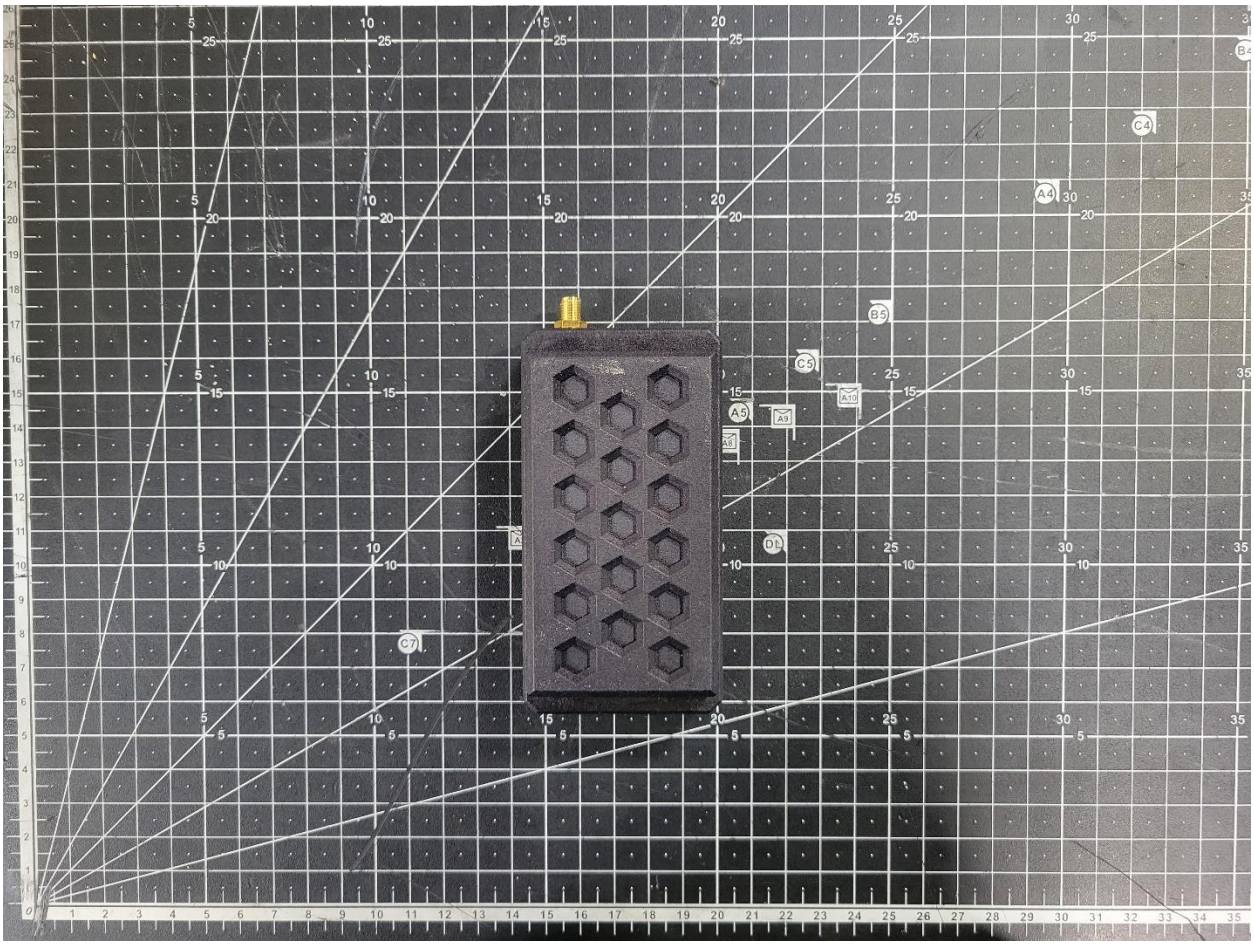

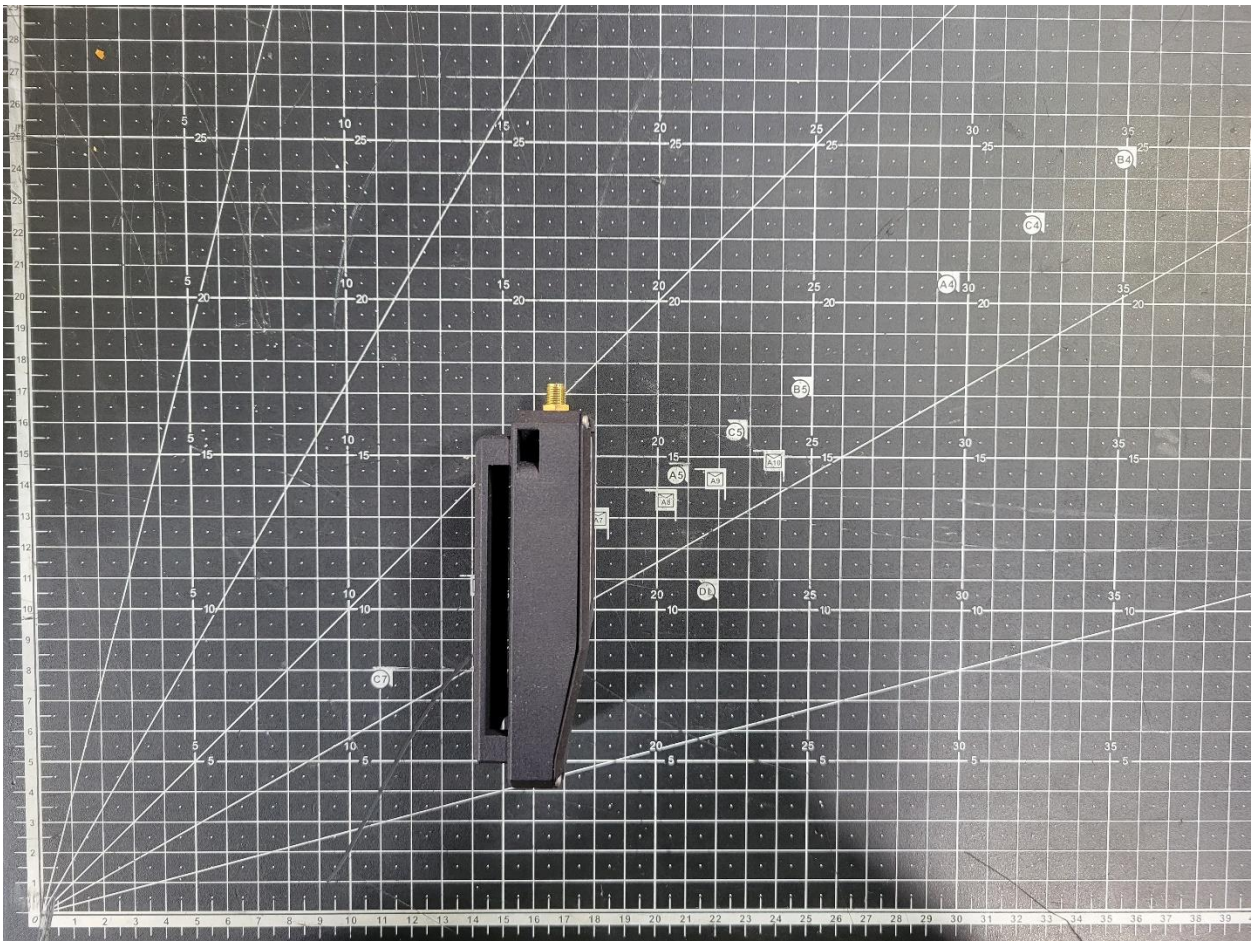
B4
C4
A4
B5
C5
A5
A1
A10
A8
A7
D1
C7

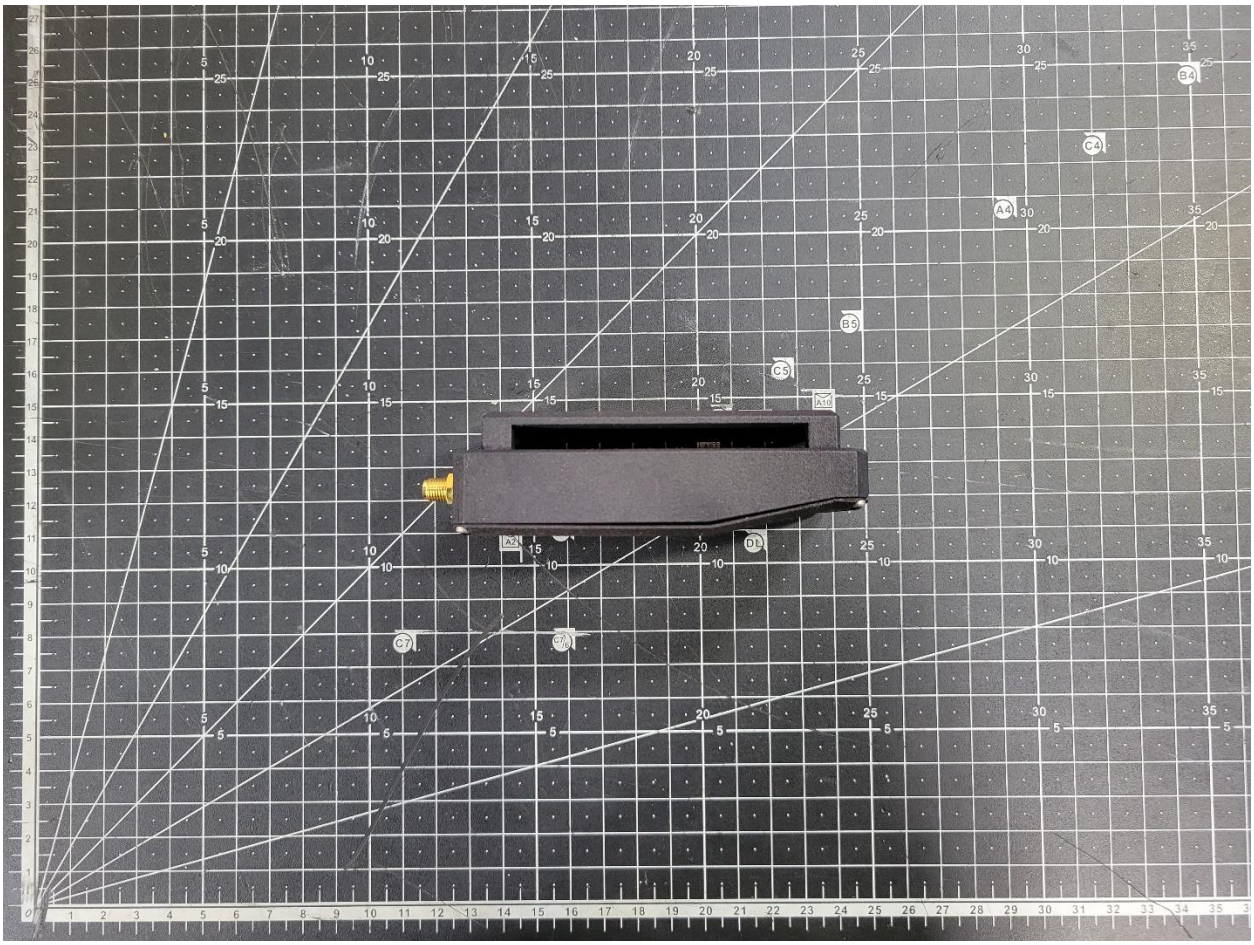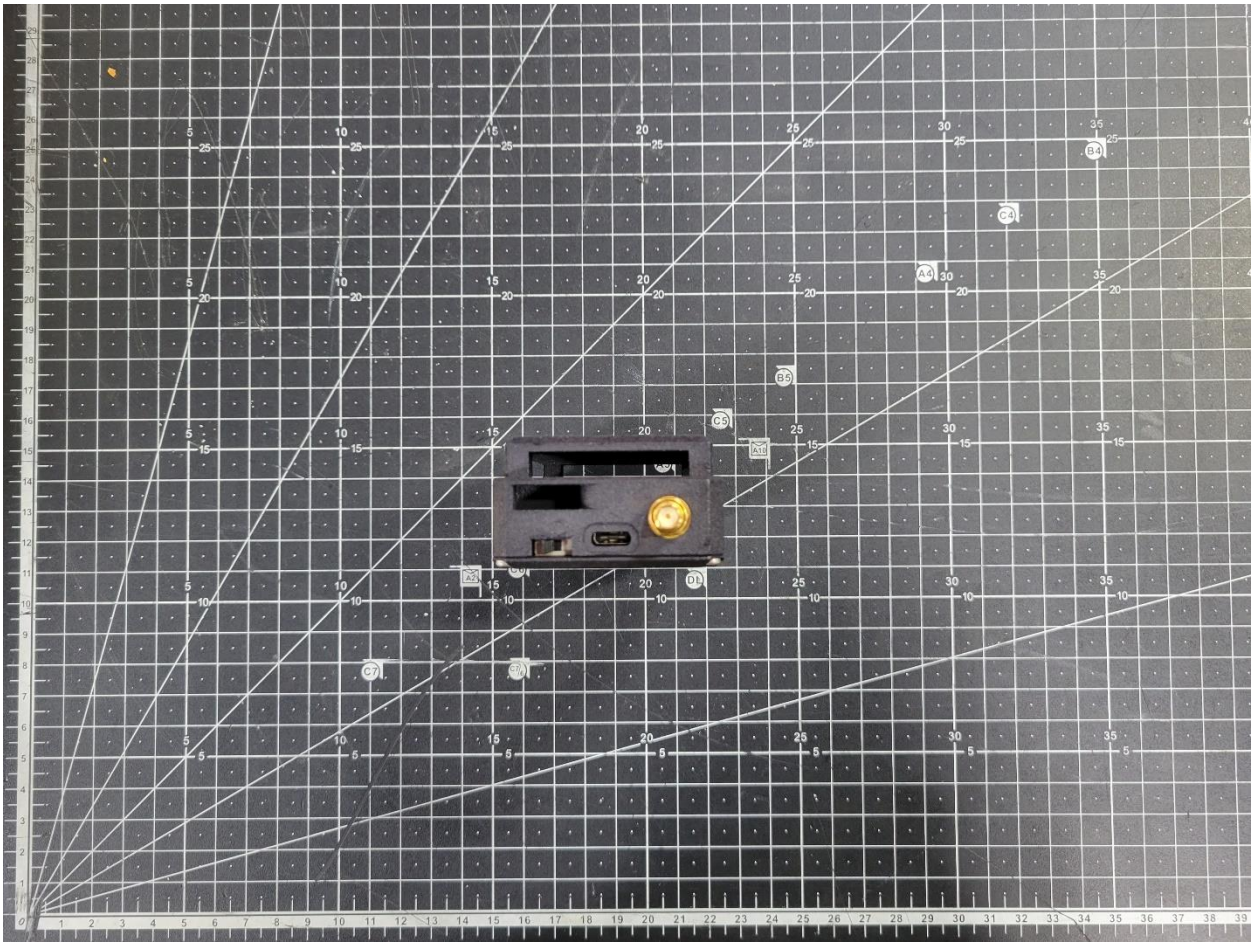
B4
C4
A4
B5
C5
A10
A2
D1
C7
C7