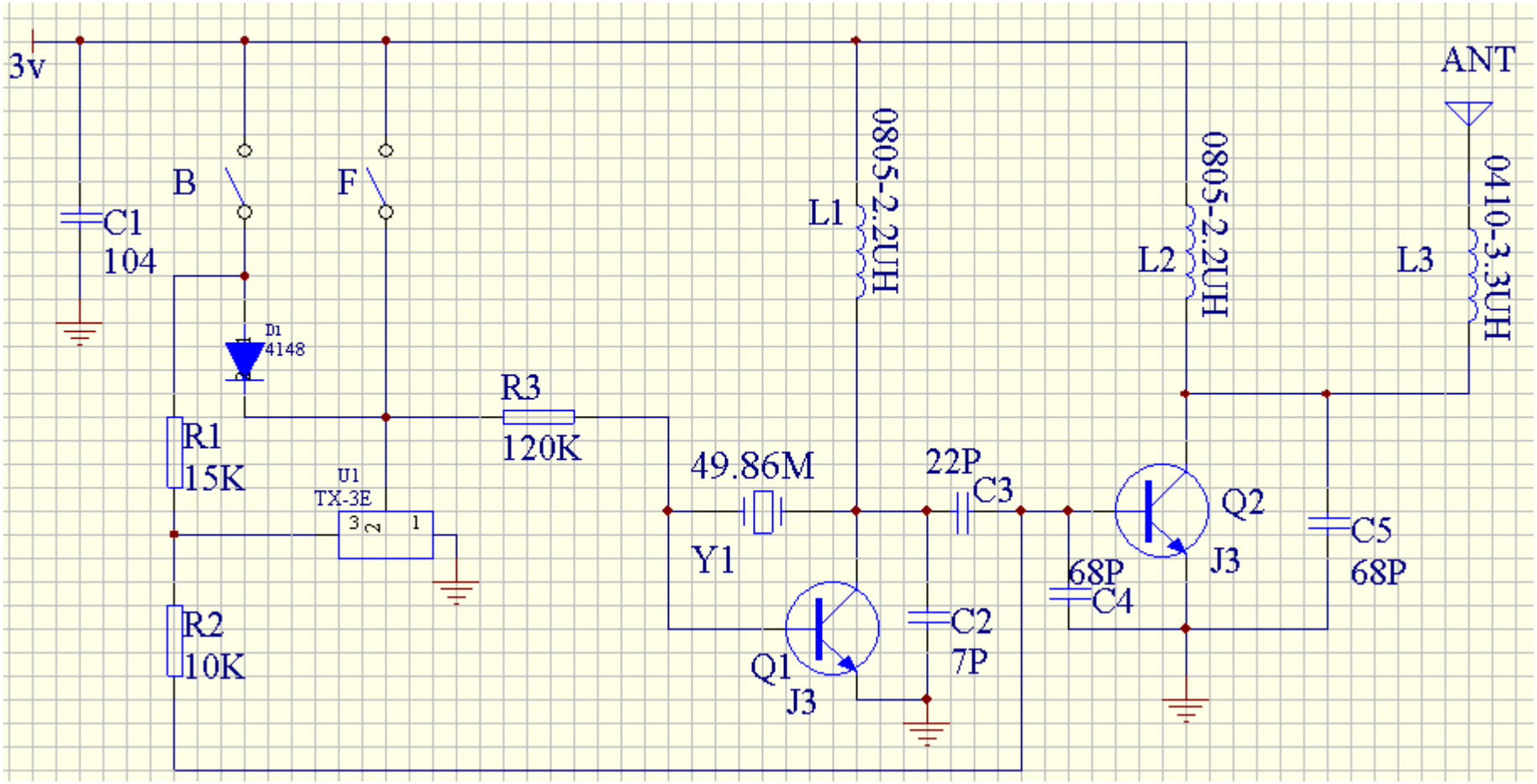
3v
C1
104
B
F
D1
4148
R1
15K
R2
10K
U1
TX-3E
3
1
R3
120K
49.86M
Y1
Q1
J3
L1
0805-2.2UH
22P
C3
C2
7P
68P
C4
L2
0805-2.2UH
Q2
J3
C5
68P
L3
0410-3.3UH
ANT