Vibe
BT Wireless Headphone

User Manual
ARG-HS-2552B

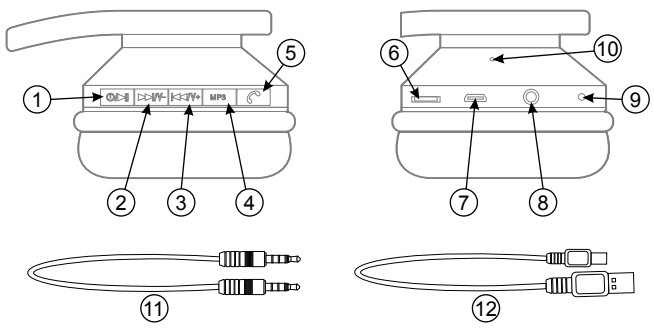

1 Multi-function button (Power on/off, pairing, play/pause, auto search, radio)
Botón multifunción (Switch On/Off, Conecta, Activa/Desactiva, Reproduce/pausa, Auto busqueda, Radio)
Botão Multi-funções (Power on/off, o emparelhamento, play/pause, busca automática, rádio)

2 Volume down (Press and hold) / Last song (Press and release quickly)
Bajar volumen (Mantenga pulsado) / Última canción (Pulse y suelte rápidamente)
Volume baixo (pressione e segure) / última música (pressione e solte rapidamente)

3 Volume up (Press and hold) / Next song (Press and release quickly)
Subir volumen (Mantenga pulsado) / Siguiente canción (Pulsar y soltar rápidamente)
Volume (pressione e segure) / Próxima música (pressione e solte rapidamente)

4 MP3, MP3, MP3

5 Answer/end phone calls, reject phone calls, last number redial
Responder / finalizar llamadas, rechazar llamadas, rellamada del último número
Atender/encerrar chamadas telefônicas, rejeitar chamadas, rediscagem do último número

6 Micro SD/TF card slot, Ranura para tarjeta Micro SD/TF, Ranhura para cartão Micro SD/TF

7 Micro USB charging port, Puerto de carga micro USB, Porto de carregamento Micro USB

8 Headphone jack, Auriculares, Fone de ouvido

9 Microphone, Micrófono, Microfone

10 LED indicator, Indicador LED, Indicador LED

11 3.5mm male/male sound cable, Cable de sonido 3.5mm macho/macho, Cabo de som 3.5mm macho/macho

12 USB Charging cable, Cable de carga USB, Cabo de carregamento USB

ENGLISH

Headphone Power on/off
Power on: Press the multifunction button for about 2-3 seconds until the blue indicator light flash on (the headphone will say: BT Wireless® is ready to pair).
Power off: Press the multifunction button for about 2-3 seconds until the blue indicator light goes off (the headphone will say: BT Wireless® is power off).

Pairing instructions
- Press the multifunction button for about 2-3 seconds until the indicator light starts flashing red and blue alternately (the headphone will say: BT Wireless is ready to pair).
- Turn on the BT Wireless function of your phone or other devices.
- Search for BT Wireless devices and select'ARG-HS-2552B' (Enter the code '0000' if needed).
- If paring is successful, the blue light indicator starts flashing (the headphone will say: BT Wireless is connected successfully).
- Please make sure the headphone is off before pairing.
- It will connects to the pre-set phone automatically when turns on (Please make sure the BT Wireless function of your phone is on).
- If the pairing is not successful, please switch off the headphone firstly, and then re-pair again.

MP3
- In power-on mode, insert the TF card, MP3 will play automatically, press and hold the MP3 button about 2-3 seconds to turn EQ mode (EQ: Natural/Pop/Rock/Jazz/Classic/Country/ Heavy Bass), the blue light flash slow.

Answer/end phone calls, reject phone calls, last number redial (In the BT Wireless mode)
- In a phone call event, press and quickly release the button to answer the phone call. After the phone call ends, press the button to hang up. If the other side hangs up first, there is no need to press the button.
- Reject phone calls: press and hold the button about 2-3seconds.
- Last number redial: Quickly press the button 2 times.
- When the phone calls out or answer phone calls, if the BT Wireless headphone is playing music, the music will pause automatically and enter in waiting state. After hang up, the music will go back to play automatically.

Charging the headphone
- Insert the USB charging cable into the USB port which has support for 5V power (such as AC/DC USB adapter or PC USB port). Connect the provided charging cable to the charging port of the headphone. When the red light turns on, the headphone is in charging mode. When the red light turns off, the headphone is fully charged. It takes about 2-2.5 hours to charge the headphone fully.
- The battery is rechargeable. Low-Voltage alert: When the alert tone 'toot ' sounds and the indicator turns into red indicate that the battery has run out, it needs to charge as needed.
- First time charging: Be sure the battery has been charged fully before use.

Cable Connection
Just connect one end of the supplied 3.5mm stereo sound cable to the headphone audio jack, and the other end to your 3.5mm audio jack device.

ESPAÑOL

Auriculares Activar/Desactivar
- Activar: Pulse el botón multifunción durante unos 2-3 segundos hasta que la luz azul LED se encienda (los auriculares dirán: BT inalámbrico está listo para aparearse).
- Desactivar: Pulse el botón multifunción durante unos 2-3 segundos hasta que la luz indicadora azul LED se apague (los auriculares dirá: BT inalámbrico está apagado).

Procedimiento para apareamiento
- Pulse el botón multifunción durante unos 2-3 segundos hasta que la luz indicadora empiece a parpadear alternativamente de rojo a azul (los auriculares dirá: BT Inalámbrico está lista para aparearse).
- Encienda la función BT Inalámbrica de su teléfono o portátil.
- Busque y seleccione el dispositivo inalámbrico 'ARG-HS-2552B' (Introduzca el código '0000' si es necesario).
- Si el apareamiento se realiza correctamente, el indicador luminoso azul comenzara a parpadear (los auriculares dirá: BT Inalámbrico está conectado correctamente).
- Asegúrese que el Auricular este apagado antes del apareamiento.
- El Auricular se conectará a un teléfono previamente configurado de forma automática cuando este último se encienda (Por favor, asegúrese que la función BT Inalámbrica de su teléfono este activa).
- Si el apareamiento no se efectúa, apague el Auricular y luego intente nuevamente.

MP3
- En el modo de encendido, inserte la tarjeta de memoria TF,el archivo MP3 se reproducirá seguidamente, pulse y mantenga pulsado el botón MP3 2-3 segundos para encender el modo de ecualización (EQ: Natural / Pop / Rock / Jazz / clásico / País / Heavy Bass),el LED azul parpadeara lentamente.

Responda/finalice llamadas, rechazar llamadas, llamar del último número (En el modo BT Inalámbrico)
- Cuando hay una llamada telefónica, pulse y suelte rápidamente el botón para contestar dicha llamada telefónica. Después de terminar la llamada telefónica, pulse el botón para colgar. Si el otro lado cuelga primero, no hay necesidad de presionar el botón .
- **Rechazar llamadas telefónicas:** mantenga pulsado el botón por 2-3 segundos.
- **Llamada al último número:** pulse el botón 2 veces rápidamente.
- Cuando el teléfono recibe o hace llamadas telefónicas mientras el auricular BT Inalámbrico está reproduciendo música, la música se detendrá automáticamente y entrará en estado de espera. Después de colgar, la música volverá a reproducirse automáticamente.

Cargando el Teléfono
- Inserte el cable de carga USB en el puerto USB de 5V (tal como un adaptador USB AC/DC o puerto USB de la PC). Conecte el cable de carga proporcionado al puerto de carga de los auriculares. Cuando la luz roja se encienda, los auriculares se encontraran en modo de carga. Cuando la luz roja se apaga, el auricular estará completamente cargado. Cargar totalmente los auriculares toma de 2 a 2,5 horas.
- La batería es recargable.
- Alerta de baja tensión: Cuando hay un tono de alerta sonoro y el indicador cambia a rojo, esto indica que la batería se ha agotado y necesita ser recargada.
- La primera carga: Por favor, asegúrese de que la batería se ha cargado por completo antes de su uso inicial.

Conexión por Cable
Sólo tiene que conectar un extremo del cable de sonido estéreo de 3,5 mm a la toma de audio para auriculares, y el otro extremo a su dispositivo de 3,5 mm.

PORTUGUÈS

Fone de Ouvido
- Ativar: Pressione o botão de multifunções por cerca de 2-3 segundos até que o luzes LED azul (o fone de ouvido dizer: BT sem fio está pronta para acasalar).
- Desactivar: Pressione o botão de multifunções por cerca de 2-3 segundos até que o LED azul indicadora apaga-se (fone de ouvido dizer BT sem fio está desligado).

Procedimento para o acasalamento
- Pressione o botão de multifunções por cerca de 2-3 segundos até a luz indicadora pisca alternadamente vermelho para azul (o fone de ouvido dizer: BT sem fio está pronta para acasalar).
- Ativar o BT sem fio do seu telefone ou laptop.
- Localize e selecione o dispositivo sem fio 'ARG-HS-2552B (Digite o código "0000" se necessário).
- Se o emparelhamento for bem sucedido, a luz indicadora azul começa a piscar (fones de ouvido dirá: BT sem fio está conectado corretamente).

- Verifique se o fone de ouvido está desligado antes do acasalamento.
- O fone de ouvido se conecta a um telefone pré-configurado automaticamente quando este vem em (Certifique-se de que a função BT sem fio de seu telefone está ativo).
- Se o emparelhamento não for realizada, desligue o fone de ouvido e, em seguida, tente novamente.

Chamadas para atender/terminar, rejeitar chamadas, última chamada (no modo BT sem fio)
- Quando há uma chamada, pressione e solte o botão para responder a esse chamado rapidamente. Depois de concluir a chamada de telefone, pressione o botão para desligar. Se o outro lado desliga primeiro, não há necessidade de pressionar o botão .
- **Rejeitar chamadas de telefone:** segure o botão por 2-3 segundos.
- **Chamar o último número:** pressione duas vezes o botão rapidamente.
- Quando você receber ou fazer chamadas telefônicas enquanto o fone de ouvido BT sem fio está ouvindo a música, a música vai parar e entrar em espera automaticamente. Depois de desligar, a música tocará automaticamente.

MP3
- No modo de alimentação, insira o cartão de memória TF; Arquivo MP3 vai jogar em seguida, pressione e segure o botão MP3 2-3 segundos para ligar o modo EQ (EQ: Natural / Pop / Rock / Jazz / Classic / País / Heavy Bass), o LED azul pisca lentamente .
- Se um cartão de TF não estiver presente, pressione e solte rapidamente o botão MP3.
- No modo de energia, pressione o botão MP3 2 vezes. Pressione o botão multifuncional para a pesquisa automática de todas as estações de rádio, aguarde um momento, em seguida, pressione e solte rapidamente ▶▶I/V- ou I◀◀/V+ para ouvir a sua estação de rádio; a luz azul pisca lentamente.

  MP3 para passar o modo BT sem fio e conectar seu telefone ou outros dispositivos sem fio.

Carregando o telefone
- Insira o cabo de carregamento USB na porta USB de 5V (como um adaptador USB AC / DC ou porta USB do PC). Conecte o cabo de carga para o porto de carga fornecida fones de ouvido. Quando a luz vermelha acende, os fones de ouvido estavam em modo de carga. Quando a luz vermelha se apaga, o fone de ouvido está completamente carregada. Carregue totalmente o fono de ouvido leva 2/3 horas.
- A bateria é recarregável.
- Alerta de baixa tensão: Quando um som de alerta tom eo indicador fica vermelho, indica que a bateria está esgotada e precisa de ser recarregada.
- A primeira carga: Por favor, certifique-se de que a bateria está totalmente carregada antes da primeira utilização.

Ligação de Cabo
- Basta ligar uma extremidade do cabo de som estéreo de 3,5 mm à tomada de áudio para fones de ouvido, ea outra extremidade para o seu dispositivo de 3,5 mm.

This device complies with Part 15 of the FCC Rules. Operation is subject to the following two conditions: (1) This device may not cause harmful interference, and (2) this device must accept any interference received, including interference that may cause undesired operation.
Caution: Changes or modifications not expressly approved by the party responsible for compliance could void the user's authority to operate the equipment.
NOTE: This equipment has been tested and found to comply with the limits for a Class B digital device, pursuant to part 15 of the FCC Rules. These limits are designed to provide reasonable protection against harmful interference in a residential installation. This equipment generates uses and can radiate radio frequency energy and, if not installed and used in accordance with the instructions, may cause harmful interference to radio communications. However, there is no guarantee that interference will not occur in a particular installation. If this equipment does cause harmful interference to radio or television reception, which can be determined by turning the equipment off and on, the user is encouraged to try to correct the interference by one or more of the following measures:
--Reorient or relocate the receiving antenna.
--Increase the separation between the equipment and receiver.
--Connect the equipment into an outlet on a circuit different from that to which the receiver is connected.
--Consult the dealer or an experienced radio/TV technician for help.