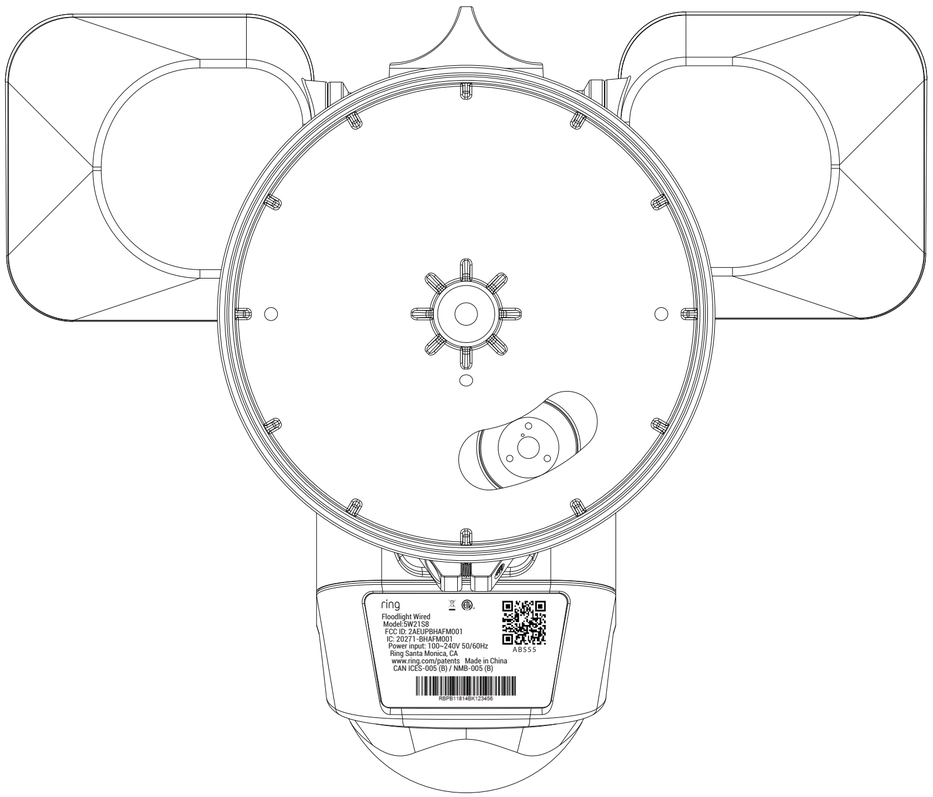

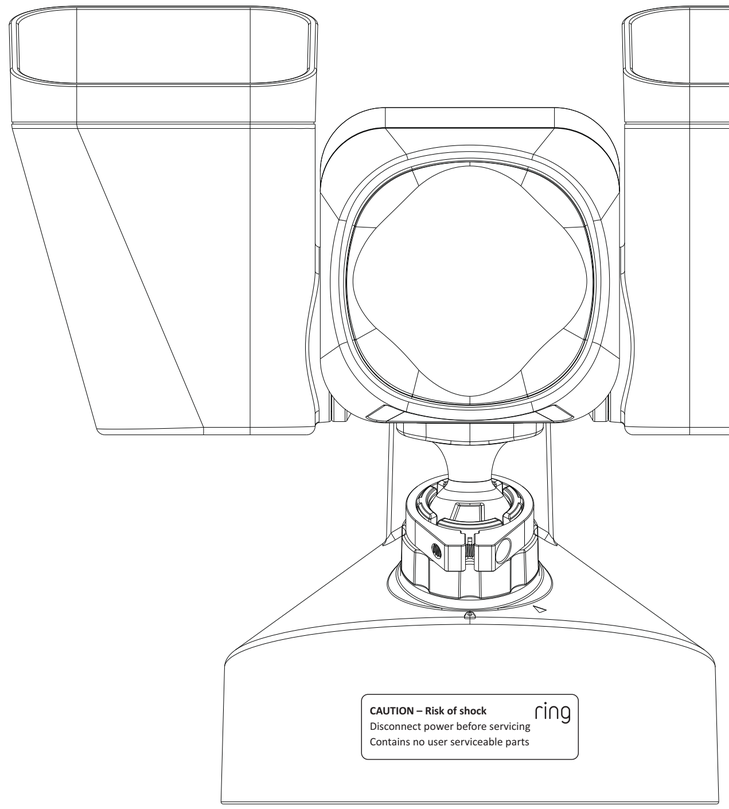

White

Black

标签尺寸：46.7*26.3mm
材质：PP白色合成纸、防油、防水耐高温

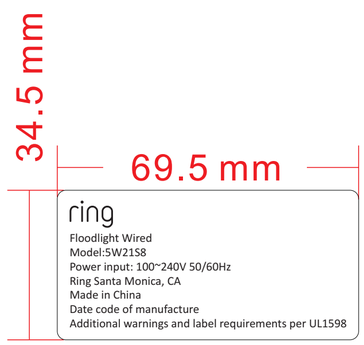

Size:69.5*34.5mm
材质：合成纸、防水

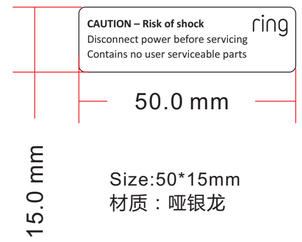

Size:50*15mm
材质：哑银龙