版次	修 订 记 录	生效日期	签 名
A0	新版发行	2022.07.20	骆祖芬

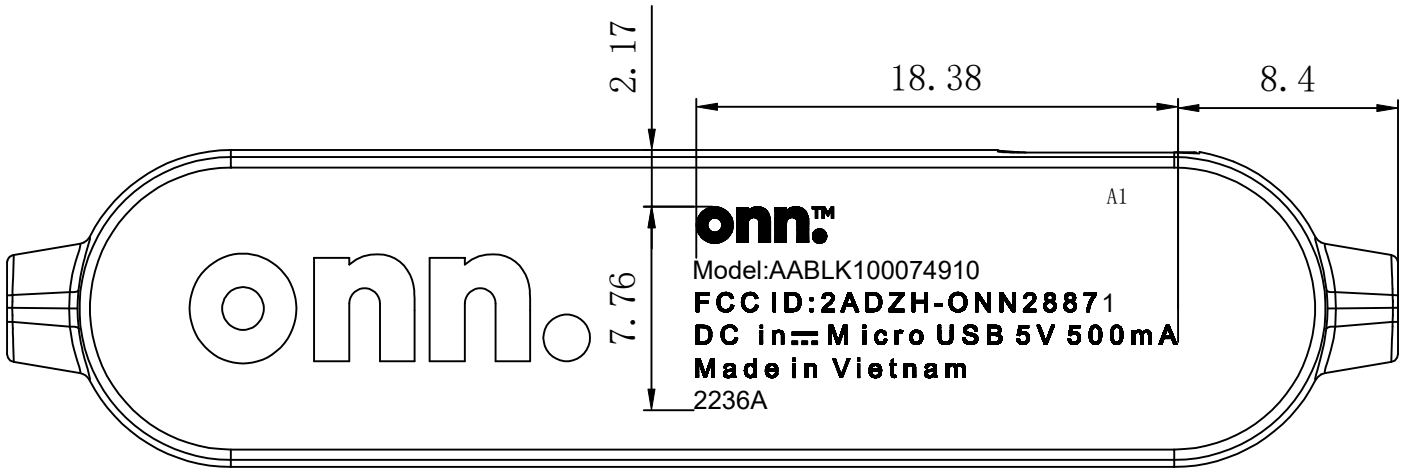

备注：22 XX A

黑色素材印432C

年期码

周期码
（依生管通知生产周期码为主）

供应商代码

技术要求：

1.产品表面不得有刮化、拉伤、毛刺、杂色、缩水、困气等不良现象；
2.带*为重点管控尺寸；
3.未标示尺寸的请以PROE_3D档或样品为准；
4.环保要求：RoHs、REACH、无卤、CA65；

控制盒下盖	E529-0972-0003	黑色	PMS 432C
零件名称	零件编号	颜色	表面处理

未注尺寸公差	线性尺寸: .X --±0.10 .XX --±0.05 角 度: --±0.50	产品型号	SMBT-0972A				
		零件名称	控制盒下盖				
		零件编号	E529-0972-0003				
投影方向		图纸编号					
设计	骆祖芬	材料	ABS	比例	1:1	版本	A1
审核	李中华	单位	MM	页码		1 OF 1	
批准	易锋	siyoto 东莞市实优特电子有限公司 DONGGUAN SIYOTO ELECTRONICS CO.,LTD					

ISO-B-026-09-01/2017.7.13 保存要求.书面五年