HIKVISION

DS-PDMCK-EG2-WB

Wireless Magnet Shock Detector

Quick Start Guide

English

1 APPEARANCE

1. Magnet 2. Positioning line 3. Indicator 4. Tamper Button
5. Power Switch 6. External Inputs 7. Battery 8. Shock Sensor

2 ENROLLMENT

3 TEST

Check if the installation position is properly.

I. Magnet Test

Magnet Detection Performance Table

Axes of Operation	Event	Without Nominal Distance	With Nominal Distance 5mm
		Distance in Air	Distance in Air
X+	Remove	11	13
	Approach	15	17
X-	Remove	11	13
	Approach	15	19
Y	Remove	33	28
	Approach	28	23
Z+	Remove	43	42
	Approach	40	38
Z-	Remove	37	35
	Approach	32	30

II. Shock Test

Sensitivity	Suggested scenarios
High	Concrete
Normal	Wood
Low	Window

III. Tilt Test

You can set the tilt angle (5° to 25°) in the mobile client software.

Note: The tilt detection is only applicable to horizontal or vertical scenes. The tilt angle is perpendicular to the geocentric direction as the reference standard.

4 INSTALLATION

I. Check signal strength and align the positioning line.
II. Install the detector.
a. with screw b. with sponge tape (non EN compliant)
★(optional)route the cable through cable hole if external inputs required.

Note: Installation with sponge tape is not recommended if shock detection enabled.

User Manual

Scan the QR code for more information and operation help.

Specification

Detection gap	According to the magnet detection performance table
External inputs	2
Shock detection	Yes
Tilt detection	Up to 25°
LED indicator	Green(MC), Orange(tilt), Red(shock), Blue(alarm)
Operating temperature	-10 °C to 55 °C (14 °F to 131 °F) -10 °C to 40 °C (14 °F to 104 °F) Certified
Storage temperature	-20 °C to 60 °C (-4 °F to 140 °F)
Operating humidity	10% to 90%
Dimension (H × W × D)	Sensor: 22.5mm × 103mm × 23.2mm Magnet: 13mm × 34.4mm × 11.4mm
Weight	60 g
Transmission frequency	433MHz
RF range	1 km (open area)
Battery	CR123A × 1 (included)
Standard battery life	3 years

Warning
This is a class A product. In a domestic environment this product may cause radio inter-ference in which case the user may be required to take adequate measures.

FC FCC Information
Please take attention that changes or modification not expressly approved by the party responsible for compliance could void the user's authority to operate the equipment.
FCC compliance: This equipment has been tested and found to comply with the limits for a Class B digital device, pursuant to part 15 of the FCC Rules. These limits are designed to provide reasonable protection against harmful interference in a residential installation. This equipment generates, uses and can radiate radio frequency energy and, if not installed and used in accordance with the instructions, may cause harmful interference to radio communications. However, there is no guarantee that interference will not occur in a particular installation. If this equipment does cause harmful interference to radio or television reception, which can be determined by turning the equipment off and on, the user is encouraged to try to correct the interference by one or more of the following measures:
—Reorient or relocate the receiving antenna.
—Increase the separation between the equipment and receiver.
—Connect the equipment into an outlet on a circuit different from that to which the receiver is connected.
—Consult the dealer or an experienced radio/TV technician for help.
This equipment should be installed and operated with a minimum distance 20cm between the radiator and your body.
FCC Conditions
This device complies with part 15 of the FCC Rules. Operation is subject to the following two conditions:
1. This device may not cause harmful interference.
2. This device must accept any interference received, including interference that may cause undesired operation

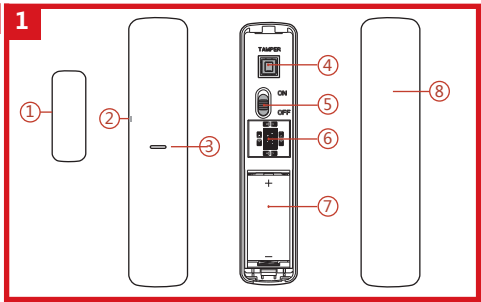

User Manual

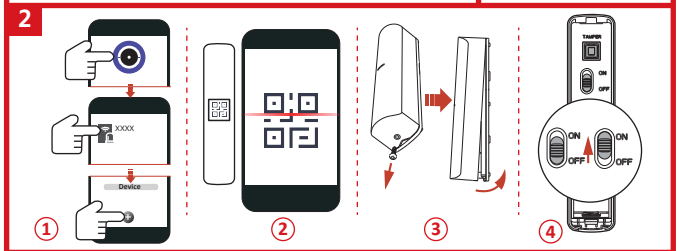

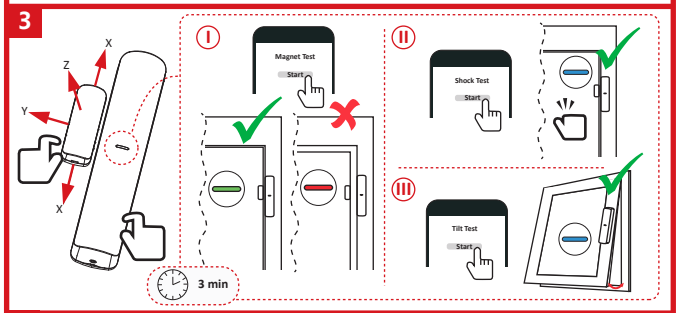

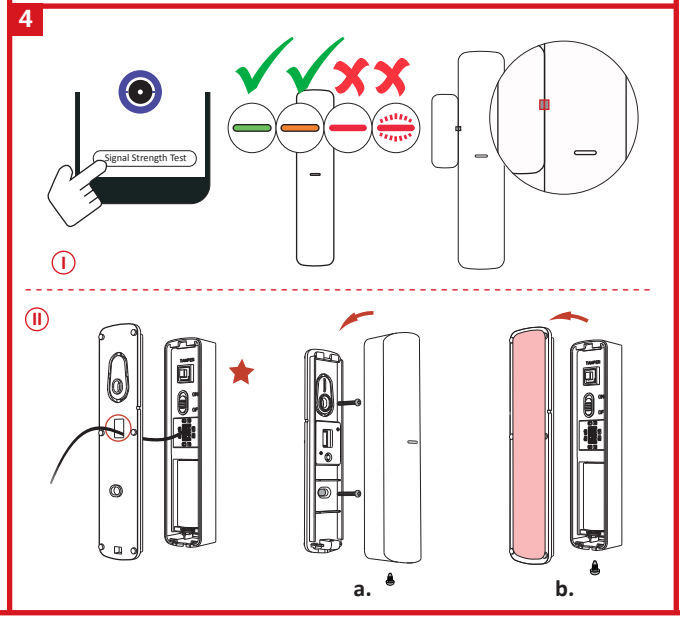

FRANÇAIS

1 ASPECT

1. Tige magnétique 2. Ligne de positionnement 3. Indicateur
4. Bouton antisabotage 5. Commutateur 6. Entrées externes 7. Batterie

2 ASSOCIATION

3 TEST

Vérifiez si la position d'installation est correcte.
Tableau d'efficacité de la détection magnétique

Axes of Operation	Event	On non-ferromagnetic material surface	On ferromagnetic material surface
X+	Break	11	10
	Make	10	8
X-	Break	11	10
	Make	10	9
Y	Break	28	15
	Make	24	12
Z+	Break	31	22
	Make	27	20
Z-	Break	45	15
	Make	42	13

4 INSTALLATION

I. Vérifiez la puissance du signal et alignez la ligne de positionnement.
II. Installez le détecteur.
a. avec des vis b. avec du ruban adhésif
★(Facultatif) : faites passer le câble par le trou prévu si des entrées externes sont nécessaires.

Manuel d' utilisation

Scannez le code QR pour obtenir plus d'informations ainsi qu'une aide concernant le fonctionnement de l'appareil.

Spécification

Intervalle de détection	Selon le tableau d'efficacité de la détection magnétique
Entrées externes	2
Protection anti-sabotage	Avant et arrière
Indicateur LED	Bleu (alarme)
Température de fonctionnement	-10 à 55 °C (14 à 131 °F) -10 à 40 °C (14 à 104 °F) certifiées
Température de stockage	-20 à 60 °C (-4 à 140 °F)
Humidité de fonctionnement	De 10 à 90 %
Dimensions (l × H × P)	Capteur : 22,5 × 103 × 23,2 mm Tige magnétique : 13 × 34,4 × 11,4 mm
Poids	59 g
Fréquence de transmission	868 MHz
Plage RF	1,6 km (espace dégagé)
Batterie	1 pile bouton CR123A (fournie)
Durée de vie standard de la pile	5 ans

Español

1 ASPECTO

1. Vara magnética 2. Línea de posicionamiento 3. Piloto
4. Botón de manipulación 5. Interruptor de alimentación 6. Entradas externas 7. Batería

2 REGISTRO

3 PRUEBA

Compruebe que la posición de instalación sea la adecuada.
Tabla de rendimiento de detección de imanes

Axes of Operation	Event	On non-ferromagnetic material surface	On ferromagnetic material surface
X+	Break	11	10
	Make	10	8
X-	Break	11	10
	Make	10	9
Y	Break	28	15
	Make	24	12
Z+	Break	31	22
	Make	27	20
Z-	Break	45	15
	Make	42	13

4 INSTALACIÓN

I. Revise la intensidad de la señal y alinee la línea de posicionamiento.
II. Instale el detector
a. Con tornillo b. Con burlete adhesivo de espuma
★Pase el cable a través de la perforación para cables en caso de requerirse entradas externas.

Manual de usuario

Escanee el código QR para obtener más información y ayuda sobre el funcionamiento.

Especificación

Espacio de detección	En función de la tabla de rendimiento de detección de imanes
Entradas externas	2
Protección antimanipulación	Anterior y posterior
Indicador led	Azul (alarma)
Temperatura de funcionamiento	-10°C a 55°C (14°F a 131°F) -10°C a 40°C (14°F a 104°F), certificado
Temperatura de almacenamiento	-20°C a 60 °C (-4 °F a 140 °F)
Humedad de funcionamiento	10 % a 90 %
Dimensiones (An. × Al. × Pr.)	Sensor: 22,5 mm x 103 mm x 23,2 mm Vara magnética: 13 mm x 34,4 mm x 11,4 mm
Peso	59g
Frecuencia de transmisión	868 MHz
Alcance de radiofrecuencia	1,6 km (área abierta)
Batería	1 batería CR123A (incluida)
Vida útil de la batería convencional	5 años

Deutsch

1 AUFBAU

1. Stabmagnet 2. Ausrichtlinie 3. Statusanzeige
4. Sabotagetaste 5. Ein-/Ausschalter 6. Externe Eingänge 7. Batterie

2 ANMELDUNG

3 TEST

Überprüfen Sie, ob die Einbauposition korrekt ist.
Tabelle zur Magneterkennungsleistung

Axes of Operation	Event	On non-ferromagnetic material surface	On ferromagnetic material surface
X+	Break	11	10
	Make	10	8
X-	Break	11	10
	Make	10	9
Y	Break	28	15
	Make	24	12
Z+	Break	31	22
	Make	27	20
Z-	Break	45	15
	Make	42	13

4 INSTALLATION

I. Überprüfen Sie die Signalstärke und richten Sie die Ausrichtlinie aus.
II. Installieren Sie den Melder.
a. mit Schraube b. mit Klebeband
★(optional) Führen Sie das Kabel durch die Kabelöffnung, wenn externe Eingänge erforderlich sind.

Benutzerhandbuch

Scannen Sie den QR-Code, um weitere Informationen und Bedienungshilfen zu erhalten.

Technische Daten

Erfassungsspaltmaß	Gemäß der Tabelle zur Magneterkennungsleistung
Externe Eingänge	2
Sabotageschutz	Vorder- und Rückseite
LED-Anzeige	Blau (Alarm)
Betriebstemperatur	-10 °C bis +55 °C -10 °C bis +40 °C zertifiziert
Lagertemperatur	-20 °C bis +60 °C
Betriebsfeuchtigkeit	10 % bis 90 %
Abmessungen (B x T x H)	Sensor: 22,5 mm × 103 mm × 23,2 mm Stabmagnet: 13 mm × 34,4 mm × 11,4 mm
Gewicht	59 g
Übertragungsfrequenz	868 MHz
Funkreichweite	1,6 km (im freien Feld)
Batterie	CR123A x 1 (gehört zum Lieferumfang)
Standard-Batterielaufzeit	5 Jahre

Italian

1 ASPETTO

1. Barretta magnetica 2. Linea di posizionamento 3. Indicatore
4. Pulsante antimanomissione 5. Interruttore di alimentazione 6. Ingressi esterni 7. Batteria

2 REGISTRAZIONE

3 TEST

Controllare che la posizione di installazione sia corretta.
Tabella delle prestazioni di rilevamento del magnete

Axes of Operation	Event	On non-ferromagnetic material surface	On ferromagnetic material surface
X+	Break	11	10
	Make	10	8
X-	Break	11	10
	Make	10	9
Y	Break	28	15
	Make	24	12
Z+	Break	31	22
	Make	27	20
Z-	Break	45	15
	Make	42	13

4 INSTALLAZIONE

I. Controllare l'intensità del segnale e allineare la linea di posizionamento.
II. Installare il rilevatore.
a. con le viti b. con il nastro biadesivo
★(opzionale) se sono necessari ingressi esterni, far passare il cavo attraverso il foro per il cavo.

Manuale dell'utente

Per ulteriori informazioni e assistenza sull'utilizzo, scansionare il QR Code.

Specifiche

Distanza di rilevamento	In base alla tabella delle prestazioni di rilevamento del magnete
Ingressi esterni	2
Protezione antimanomissione	Anteriore e posteriore
Indicatore LED	Blu (allarme)
Temperatura operativa	Da -10 °C a 55 °C (da 14 °F a 131 °F) Da -10 °C a 40 °C (da 14 °F a 104 °F) certificata
Temperatura di conservazione	Da -20 °C a 60 °C (da -4 °F a 140 °F)
Umidità operativa	Da 10% a 90%
Dimensioni (L x A x P)	Sensore: 22,5 mm × 103 mm × 23,2 mm Barretta magnetica: 13 mm × 34,4 mm × 11,4 mm
Peso	59 g
Frequenza di trasmissione	868 MHz
Portata segnale RF	1,6 km (spazi aperti)
Batteria	CR123A x 1 (in dotazione)
Durata standard della batteria	5 anni

Português

1 APARÊNCIA
1. Adesivo magnético 2. Linha de posicionamento 3. Indicador
4. Botão antiviolação 5. Interruptor 6. Entradas externas 7. Bateria

2 REGISTRO
3 TESTE
Verifique se a posição de instalação está adequada.
Tabela de desempenho de detecção magnética

Axes of Operation	Event	On non-ferromagnetic material surface	On ferromagnetic material surface
X+	Break	11	10
	Make	10	8
X-	Break	11	10
	Make	10	9
Y	Break	28	15
	Make	24	12
Z+	Break	31	22
	Make	27	20
Z-	Break	45	15
	Make	42	13

4 INSTALAÇÃO
I. Verifique a intensidade do sinal e alinhe a linha de posicionamento.
II. Instale o detector.
a. com parafuso b. com fita dupla-face de espuma
★ (opcional) passe o cabo pelo furo apropriado se forem necessárias entradas externas.

Manual do usuário
Leia o código QR para obter mais informações e ajuda na operação.

Especificação

Faixa de detecção	De acordo com a tabela de desempenho de detecção magnética
Entradas externas	2
Proteção antiviolação	Frontal e traseira
Indicador LED	Azul (alarme)
Temperatura de operação	-10 °C a 55 °C (14 °F a 131 °F) -10 °C a 40 °C (14 °F a 104 °F) certificado
Temperatura de armazenamento	-20 °C a 60 °C (-4 °F a 140 °F)
Umidade de operação	10% a 90%
Dimensões (L × A × P)	Sensor: 22,5 mm × 103 mm × 23,2 mm Adesivo magnético: 13 mm × 34,4 mm × 11,4 mm
Peso	59 g
Frequência de transmissão	868 MHz
Faixa de RF	1,6 km (área aberta)
Bateria	1 x CR123A (incluída)
Duração padrão da bateria	5 anos

Nederlands

1 VERSCHIJNINGSVORM
1. Magnetische stick 2. Positioneringslijn 3. Pictogram
4. Sabotageknop 5. Aan-/uitschakelaar 6. Externe ingangen 7. Batterij

2 INSCHRIJVING
3 TEST
Controleer of de installatiepositie correct is.
Prestatietabel voor magneetdetectie

Axes of Operation	Event	On non-ferromagnetic material surface	On ferromagnetic material surface
X+	Break	11	10
	Make	10	8
X-	Break	11	10
	Make	10	9
Y	Break	28	15
	Make	24	12
Z+	Break	31	22
	Make	27	20
Z-	Break	45	15
	Make	42	13

4 INSTALLATIE
I. Controleer de signaalsterkte en stem de positioneringslijn af.
II. De detector installeren.
a. met schroef b. met sponstape
★ (optioneel) leid de kabel door het kabelgat als externe ingangen vereist zijn.

Gebruiksaanwijzing
Scan de QR-code voor meer informatie en assistentie bij de bediening.

Specificatie

Detectieopening	In overeenstemming met de prestatietabel voor magneetdetectie
Externe ingangen	2
Sabotagebescherming	Voor- en achterzijde
Led-indicator	Blauw (alarm)
Bedrijfstemperatuur	-10°C tot 55°C (14°F tot 131°F) -10°C tot 40°C (14°F tot 104°F) gecertificeerd
Opslagtemperatuur	-20°C tot 60°C (-4°F tot 140°F)
Bedrijfsvochtigheid	10% tot 90%
Afmetingen (B× H× D)	Sensor: 22,5mm × 103mm × 23,2mm Magnetische stick: 13mm × 34,4mm × 11,4mm
Gewicht	59g
Zendfrequentie	868 MHz
RF-bereik	1,6Km (open ruimte)
Batterij	CR123A x 1 (inbegrepen)
Standaard levensduur van de batterij	5 jaar

Český

1 VZHLED
1. Magnetická nálepka 2. Polohovací čára 3. Indikátor
4. Tlačítko na ochranu před neoprávněným použitím 5. Vypínač 6. Externí vstupy 7. Baterie

2 REGISTRACE
3 TEST
Zkontrolujte, zda je poloha instalace správná.
Tabulka výkonů magnetické detekce

Axes of Operation	Event	On non-ferromagnetic material surface	On ferromagnetic material surface
X+	Break	11	10
	Make	10	8
X-	Break	11	10
	Make	10	9
Y	Break	28	15
	Make	24	12
Z+	Break	31	22
	Make	27	20
Z-	Break	45	15
	Make	42	13

4 MONTÁŽ
I. Zkontrolujte sílu signálu a zarovnejte s polohovací čárou.
II. Nainstalujte detektor.
a. pomocí šroubu b. pomocí pásky
★ (volitelně) v případě potřeby externích vstupů převeďte kabel skrz otvor na kabel.

Návod k obsluze
Další informace a nápovědu k provozu získáte naskenováním QR kódu.

Specifikace

Detekční mezera	Podle tabulky výkonů magnetické detekce
Externí vstupy	2
Ochrana proti neoprávněné manipulaci	Přední a zadní strana
Indikátor LED	Modrý (alarm)
Provozní teplota	-10 °C až 55 °C -10 °C až 40 °C certifikováno
Skladovací teplota	-20 °C až 60 °C
Provozní vlhkost	10 % až 90 %
Rozměry (Š × V × H)	Snímač: 22,5 mm × 103 mm × 23,2 mm Magnetická nálepka: 13 mm × 34,4 mm × 11,4 mm
Hmotnost	59 g
Přenosová frekvence	868 MHz
VF rozsah	1,6 km (otevřená oblast)
Baterie	CR123A x 1 (v balení)
Standardní životnost baterie	5 let

Dansk

1 UDSEENDE
1. Magnetbund 2. Placeringslinje 3. Kontrollampe
4. Manipulationsknap 5. Afbryder 6. Eksterne indgange 7. Batteri

2 ENROLLMENT
3 TEST
Kontrollér, om positionen for installation er korrekt.
Tabel over ydelse ved magnetdetektion

Axes of Operation	Event	On non-ferromagnetic material surface	On ferromagnetic material surface
X+	Break	11	10
	Make	10	8
X-	Break	11	10
	Make	10	9
Y	Break	28	15
	Make	24	12
Z+	Break	31	22
	Make	27	20
Z-	Break	45	15
	Make	42	13

4 INSTALLATION
I. Kontrollér signalstyrken, og justér placeringslinjen.
II. Installér detektoren.
a. med skrue b. med svampetape
★ (Valgfrit) Før kablet igennem kabelhullet, hvis der kræves eksterne indgange.

Brugervejledning
Scan QR-koden for at få flere oplysninger og hjælp til betjening.

Specifikation

Detektionsafstand	I henhold til tabellen over ydelse ved magnetdetektion
Eksterne indgange	2
Manipulationsbeskyttelse	Forside og bagside
LED-kontrollampe	Blå (alarm)
Driftstemperatur	-10 °C til 55 °C -10 °C til 40 °C, certificeret
Opbevaringstemperatur	-20 °C til 60 °C
Luftfugtighed ved drift	10-90 %
Mål (B × H × D)	Sensor: 22,5 mm × 103 mm × 23,2 mm Magnetbund: 13 mm × 34,4 mm × 11,4 mm
Vægt	59 g
Transmissionsfrekvens	868 MHz
RF-interval	1,6 km (åbent område)
Batteri	CR123A x 1 (følger med)
Standard-batterilevetid	5 år

Magyar

1 KINÉZET
1. Mágneses rögzítő 2. Helyzetbeállító vonal 3. Jelző
4. Biztonsági gomb 5. Tápkapcsoló 6. Külső bemenetek 7. Akkumulátor

2 REGISZTRÁLÁS
3 ELLENŐRZÉS
Ellenőrizze, hogy a telepítés helyzete megfelelő-e.
Mágnes érzékelési teljesítmény-táblázata

Axes of Operation	Event	On non-ferromagnetic material surface	On ferromagnetic material surface
X+	Break	11	10
	Make	10	8
X-	Break	11	10
	Make	10	9
Y	Break	28	15
	Make	24	12
Z+	Break	31	22
	Make	27	20
Z-	Break	45	15
	Make	42	13

4 TELEPÍTÉS
I. Ellenőrizze a jelerősséget és állítsa be a helyzetbeállító vonalat.
II. Telepítse az érzékelőt.
a. csavarral b. habszalaggal
★ (opcionális) ha külső bemenetekre van szükség, vezesse át a kábelt a kábelnyíláson.

Felhasználói kézikönyv
Szkennelje be a QR-kódot további információkért és üzemeltetési segítségért.

Specifikáció

Érzékelési határ	A mágnes érzékelési teljesítmény-táblázata szerint
Külső bemenetek	2
Szabotázsvédelem	Első és hátsó
LED	Kék (riasztás)
Üzemi hőmérséklet	-10 °C – 55 °C (14 °F – 131 °F) -10 °C – 40 °C (14 °F – 104 °F) tanúsítva
Tárolási hőmérséklet	-20 °C – 60 °C (-4 °F – 140 °F)
Üzemi páratartalom	10% – 90%
Méretek (Szél. × Mag. × Mély.)	Érzékelő: 22,5 mm × 103 mm × 23,2 mm Mágneses rögzítő: 13 mm × 34,4 mm × 11,4 mm
Súly	59g
Átviteli frekvencia	868 MHz
RF hatótávolság	1,6 km (nyílt terepen)
Akkumulátor	CR123A x 1 (a csomag tartalmazza)
Szabványos akkumulátor-élettartam	5 év

Polski

1 ELEMENTY URZĄDZENIA
1. Naklejka magnetyczna 2. Linia pozycjonująca 3. Wskaźnik
4. Przycisk zabezpieczenia antysabotażowego 5. Przełącznik zasilania 6. Wejścia zewnętrzne 7. Bateria

2 REJESTRACJA
3 TEST
Sprawdź, czy lokalizacja instalacji została wybrana prawidłowo.
Tabela zasięgu detekcji magnetycznej

Axes of Operation	Event	On non-ferromagnetic material surface	On ferromagnetic material surface
X+	Break	11	10
	Make	10	8
X-	Break	11	10
	Make	10	9
Y	Break	28	15
	Make	24	12
Z+	Break	31	22
	Make	27	20
Z-	Break	45	15
	Make	42	13

4 INSTALACJA
I. Sprawdź siłę sygnału i ustaw linię pozycjonującą.
II. Zainstaluj detektor.
a. śrubą b. taśmą piankową
★ (Opcjonalne) Przełóż przewód przez otwór, jeżeli konieczne jest korzystanie z wejść zewnętrznych.

Podręcznik użytkownika
Zeskanuj kod QR, aby uzyskać więcej informacji i opisów procedur.

Specyfikacje

Szczelina detektora	Zgodnie z tabelą zasięgu detekcji magnetycznej
Wejścia zewnętrzne	2
Zabezpieczenie antysabotażowe	Przednie i tylne
Wskaźnik LED	Niebieski (alarm)
Temperatura (użytkowanie)	Od –10°C do 55°C Od –10°C do 40°C (certyfikowane)
Temperatura (przechowywanie)	Od –20°C do 60°C
Wilgotność (użytkowanie)	Od 10% do 90%
Wymiary (szer. x wys. x gł.)	Czujnik: 22,5 mm × 103 mm × 23,2 mm Naklejka magnetyczna: 13 mm × 34,4 mm × 11,4 mm
Waga	59 g
Częstotliwość transmisji	868 MHz
Zasięg łączności radiowej	1,6 km (otwarta przestrzeń)
Bateria	CR123A (uwzględniona w pakiecie z produktem)
Wydajność baterii	5 lat

Română

1 ASPECT
1. Stick magnetic 2. Linia de poziționare 3. Indicator
4. Buton alterare 5. Comutator alimentare 6. Intrări externe 7. Baterie

2 ÎNSCRIERE
3 TESTARE
Verificați dacă poziția de instalare este corectă.
Tabel de performanță pentru detectarea magnetului

Axes of Operation	Event	On non-ferromagnetic material surface	On ferromagnetic material surface
X+	Break	11	10
	Make	10	8
X-	Break	11	10
	Make	10	9
Y	Break	28	15
	Make	24	12
Z+	Break	31	22
	Make	27	20
Z-	Break	45	15
	Make	42	13

4 INSTALARE
I. Verificați intensitatea semnalului și aliniați linia de poziționare.
II. Instalați detectorul.
a. cu șurub b. cu bandă burete
★ (optional) dirijați cablul prin orificiul cablului, dacă sunt necesare intrări externe.

Manual de utilizare
Scanați codul QR pentru mai multe informații și ajutor de operare.

Specificații

Interval detectare	Conform tabelului de performanță pentru detectarea magnetului
Intrări externe	2
Protecție alterare	Față și spate
Indicator LED	Albastru (alarmă)
Temperatura de funcționare	De la -10°C la 55°C (de la 14°F la 131°F) De la -10°C la 40°C (de la 14°F la 104°F) Certificat
Temperatura de păstrare	De la -20°C la 60 °C (de la -4 °F la 140 °F)
Umiditatea de operare	De la 10% la 90%
Dimensiune (L × Î × D)	Senzor: 22,5 mm × 103 mm × 23,2 mm Stick magnetic: 13 mm × 34,4 mm × 11,4 mm
Greutate	59 g
Frecvența de transmisie	868 MHz
Interval FR	1,6 Km (zonă deschisă)
Baterie	CR123A x 1 (inclus)
Durata de viață standard a bateriei	5 ani

Английский

1 ВНЕШНИЙ ВИД
1. Магнитный манипулятор 2. Линия позиционирования 3. Индикатор
4. Кнопка датчика взлома 5. Выключатель питания 6. Внешние входы 7. Батарея

2 РЕГИСТРАЦИЯ
3 ИСПЫТАНИЕ
Проверьте корректность монтажного положения.
Таблица параметров обнаружения магнитного датчика

Axes of Operation	Event	On non-ferromagnetic material surface	On ferromagnetic material surface
X+	Break	11	10
	Make	10	8
X-	Break	11	10
	Make	10	9
Y	Break	28	15
	Make	24	12
Z+	Break	31	22
	Make	27	20
Z-	Break	45	15
	Make	42	13

4 УСТАНОВКА
I. Проверьте уровень сигнала и выровняйте линию позиционирования.
II. Установите датчик.
a. С помощью винтаb. С помощью клейкой губки
★ Дополнительно: проложите кабель через отверстие, если необходимо использовать внешние входы.

Руководство пользователя
Отсканируйте QR-код для получения справочной информации по эксплуатации и других дополнительных сведений.

Технические данные

Расстояние обнаружения	В соответствии с таблицей параметров обнаружения магнитного датчика
Внешние входы	2
Защита от взлома	Передняя и задняя панели
Светодиодный индикатор	Синий (тревога)
Рабочая температура	от -10°C до 55°C от -10 °C до 40 °C (сертифицировано)
Температура при хранении	от -20°C до 60 °C
Рабочая влажность	10–90%
Размеры (Ш x В x Г)	Датчик: 22,5 × 103 × 23,2 мм Магнитный манипулятор: 13 × 34,4 × 11,4 мм
Вес	59 г
Частота передачи	868 МГц
Дальность действия РЧ-канала	1,6 км (на открытом пространстве)
Батарея	CR123A, 1 шт. (включена)
Стандартный срок службы батареи	5 лет

Slovenčina

1 VZHĽAD
1. Magnetická plocha 2. Polohovacia čiara 3. Indikátor
4. Tlačidlo ochrany pred cudzím zásahom 5. Vypínač 6. Externé vstupné zariadenia 7. Batéria

2 REGISTRÁCIA
3 TEST
Skontrolujte správnosť montážnej polohy.
Tabuľka výkonnosti magnetickej detekcie

Axes of Operation	Event	On non-ferromagnetic material surface	On ferromagnetic material surface
X+	Break	11	10
	Make	10	8
X-	Break	11	10
	Make	10	9
Y	Break	28	15
	Make	24	12
Z+	Break	31	22
	Make	27	20
Z-	Break	45	15
	Make	42	13

4 INŠTALÁCIA
I. Skontrolujte intenzitu signálu a zarovnajte voči polohovacej čiare.
II. Nainštalujte detektor.
a. pomocou skrutky b. pomocou penovej lepiacej pásky
★ (voliteľné) ak sú potrebné externé vstupné zariadenia, preveďte kábel otvorom na kábel.

Používateľská príručka
Naskenujte kód QR a získate ďalšie informácie a pomoc pri používaní.

Špecifikácia

Detekčná medzera	Podľa tabuľky výkonnosti magnetickej detekcie
Externé vstupné zariadenia	2
Ochrana proti zásahu	V prednej a zadnej časti
LED indikátor	Modrá (alarm)
Prevádzková teplota	-10 °C až 55 °C (14 °F až 131 °F) -10 °C až 40 °C (14 °F až 104 °F), certifikované
Teplota skladovania	-20 °C až 60 °C (-4 °F až 140 °F)
Prevádzková vlhkosť	10 % až 90 %
Rozmery (Š x V x H)	Snímač: 22,5 mm × 103 mm × 23,2 mm Magnetická plocha: 13 mm × 34,4 mm × 11,4 mm
Hmotnosť	59 g
Prenosová frekvencia	868 MHz
Dosah RF	1,6 km (v otvorenom priestore)
Batéria	CR123A x 1 (je súčasťou balenia)
Štandardná životnosť batérie	5 rokov

Türkçe

1 GÖRÜNÜM
1. Manyetik Çubuk 2. Konumlandırma hattı 3. Gösterge
4. Kurcalama Düğmesi 5. Güç Düğmesi 6. Harici Girişler 7. Pil

2 KAYIT
3 TEST
Montaj konumunun uygun olup olmadığını kontrol edin.
Mıknatıs Algılama Performans Tablosu

Axes of Operation	Event	On non-ferromagnetic material surface	On ferromagnetic material surface
X+	Break	11	10
	Make	10	8
X-	Break	11	10
	Make	10	9
Y	Break	28	15
	Make	24	12
Z+	Break	31	22
	Make	27	20
Z-	Break	45	15
	Make	42	13

4 MONTAJ
I. Sinyal gücünü kontrol edin ve konumlandırma hattını hizalayın.
II. Dedektörü takın.
a. vidayla b. sünger bantla
★ (isteğe bağlı) harici girişler gerekiyorsa kabloyu kablo deliğinden geçirin.

Kullanım Kılavuzu
Daha fazla bilgi ve çalıştırma hakkında yardım almak için QR kodunu tarayın.

Özellikler

Algılama boşluğu	Mıknatıs algılama performans tablosuna göre
Harici girişler	2
Kurcalama koruması	Ön ve Arka
LED göstergesi	Mavi (alarm)
Çalışma sıcaklığı	-10°C ila 55°C (14°F ila 131°F) -10°C ila 40°C (14°F ila 104°F) Sertifikalı
Depolama sıcaklığı	-20°C ila 60 °C (-4 °F ila 140 °F)
Çalışma nemi	%10 ila %90
Boyut (G × Y × D)	Sensör: 22,5mm × 103mm × 23,2mm Manyetik Çubuk: 13mm × 34,4mm × 11,4mm
Ağırlık	59g
İletim frekansı	868 MHz
RF aralığı	1,6 km (açık alan)
Pil	CR123A x 1 (dahil)
Standart pil ömrü	5 yıl

©2020 Hangzhou Hikvision Digital Technology Co., Ltd. All rights reserved.

About this Manual

The Manual includes instructions for using and managing the product. Pictures, charts, images and all other information hereinafter are for description and explanation only. The information contained in the Manual is subject to change, without notice, due to firmware updates or other reasons. Please find the latest version of this Manual at the Hikvision website (https://www.hikvision.com/).

Please use this Manual with the guidance and assistance of professionals trained in supporting the Product.

HIKVISION and other Hikvision's trademarks and logos are the properties of Hikvision in various jurisdictions. Other trademarks and logos mentioned are the properties of their respective owners.

DISCLAIMER

TO THE MAXIMUM EXTENT PERMITTED BY APPLICABLE LAW, THIS MANUAL AND THE PRODUCT DESCRIBED, WITH ITS HARDWARE, SOFTWARE AND FIRMWARE, ARE PROVIDED "AS IS" AND "WITH ALL FAULTS AND ERRORS". HIKVISION MAKES NO WARRANTIES, EXPRESS OR IMPLIED, INCLUDING WITHOUT LIMITATION, MERCHANTABILITY, SATISFACTORY QUALITY, FITNESS FOR A PARTICULAR PURPOSE, THE USE OF THE PRODUCT BY YOU IS AT YOUR OWN RISK. IN NO EVENT WILL HIKVISION BE LIABLE TO YOU FOR ANY SPECIAL, CONSEQUENTIAL, INCIDENTAL, OR INDIRECT DAMAGES, INCLUDING, AMONG OTHERS, DAMAGES FOR LOSS OF BUSINESS PROFITS, BUSINESS INTERRUPTION, OR LOSS OF DATA, CORRUPTION OF SYSTEMS, OR LOSS OF DOCUMENTATION, WHETHER BASED ON BREACH OF CONTRACT, TORT (INCLUDING NEGLIGENCE), PRODUCT LIABILITY, OR OTHERWISE, IN CONNECTION WITH THE USE OF THE PRODUCT, EVEN IF HIKVISION HAS BEEN ADVISED OF THE POSSIBILITY OF SUCH DAMAGES OR LOSS.

YOU ACKNOWLEDGE THAT THE NATURE OF INTERNET PROVIDED FOR INTERNET SECURITY RISKS, AND HIKVISION SHALL NOT TAKE ANY RESPONSIBILITIES FOR ABNORMAL OPERATION, PRIVACY LEAKAGE OR OTHER DAMAGES RESULTING FROM CYBER-ATTACK, HACKER ATTACK, VIRUS INSPECTION, OR OTHER INTERNET SECURITY RISKS; HOWEVER, HIKVISION WILL PROVIDE TIMELY TECHNICAL SUPPORT IF REQUIRED.

YOU AGREE TO USE THIS PRODUCT IN COMPLIANCE WITH ALL APPLICABLE LAWS, AND YOU ARE SOLELY RESPONSIBLE FOR ENSURING THAT YOUR USE CONFORMS TO THE APPLICABLE LAW. ESPECIALLY, YOU ARE RESPONSIBLE, FOR USING THIS PRODUCT IN THE THIRD PARTY'S RIGHTS INCLUDING BUT BEYOND THE RIGHT OF PERSONAL INFORMATION, INTELLECTUAL PROPERTY, INTELLECTUAL PROPERTY RIGHTS, OR DATA PROTECTION AND OTHER PRIVACY RIGHTS. YOU SHALL NOT USE THIS PRODUCT FOR ANY PROHIBITED END-USES, INCLUDING THE DEVELOPMENT OR PRODUCTION OF WEAPONS OF MASS DESTRUCTION, THE DEVELOPMENT OR PRODUCTION OF CHEMICAL OR BIOLOGICAL WEAPONS, ANY ACTIVITIES IN THE CONTEXT RELATED TO ANY NUCLEAR EXPLOSIVE OR UNSAFE NUCLEAR FUEL-CYCLE, OR IN SUPPORT OF HUMAN RIGHTS ABUSES.

IN THE EVENT OF ANY CONFLICTS BETWEEN THIS MANUAL AND THE APPLICABLE LAW, THE LATER PREVAILS.

Qualified Product

This product and - if applicable - the supplied accessories too are marked with "CE" and comply therefore with the applicable harmonized European standards listed under the EU Directive 2014/53/EU, the EMC Directive 2014/30/EU, the RoHS Directive 2011/65/EU.

2012/19/EU (WEEE directive): Products marked with this symbol cannot be disposed of as unsorted municipal waste in the European Union. For proper recycling, return this product to your local supplier upon the purchase of equivalent new equipment, or dispose of it at designated collection points. For more information see: www.recyclethis.info

2006/66/EC (battery directive): This product contains a battery that cannot be disposed of as unsorted municipal waste in the European Union. See the product documentation for specific battery information. The battery is marked with this symbol, which may include lettering to indicate cadmium (Cd), lead (Pb), or mercury (Hg). For proper recycling, return the battery to your supplier or to a designated collection point. For more information see: www.recyclethis.info

Battery Caution

In the use of the product, you must be in strict compliance with the electrical safety regulations of the nation and region.

BATTERY CAUTION

CAUTION:
- Risk of explosion if the battery is replaced by an incorrect type.
- Improper replacement of a battery with an incorrect type may defeat a safeguard (for example, in the case of some lithium battery types).
- Do not dispose of the battery into fire or hot oven, or mechanically crush or cut the battery, which may result in an explosion.
- Do not leave the battery in an extremely high temperature surrounding environment, which may result in an explosion or the leakage of flammable liquid or gas.
- Do not subject the battery to extremely low air pressure, which may result in an explosion or the leakage of flammable liquid or gas.
- Dispose of used batteries according to instructions.

+ identifies the positive terminal(s) of equipment which is used with, or generates direct current. - identifies the negative terminal(s) of equipment which is used with, or generates direct current.

INSTALLATION CAUTION

- Install the equipment according to the instructions in this manual.
- To prevent injury, this equipment must be securely attached to the floor/wall in accordance with the installation instructions.
- The additional force shall be capable of bearing the weight of the equipment. This equipment must be installed at the associated mounting means shall remain secure during the installation. After the installation, the equipment, including any associated mounting plate, shall not be damaged.
- No naked flame sources, such as lighted candles, should be placed on the equipment.

©2020 Hangzhou Hikvision Digital Technology Co., Ltd. Tous droits réservés.

À propos de ce manuel

Ce manuel fournit des instructions d'utilisation et de gestion du produit. Les images, les tableaux, les figures et toutes les autres informations ci-après ne sont données qu'à titre de description et d'explication. Les informations contenues dans ce manuel sont sujettes à modifications sans préavis, en raison d'une mise à jour d'un micrologiciel ou pour d'autres raisons. La dernière version de ce manuel est mise à votre disposition sur le site Internet d'Hikvision (https://www.hikvision.com/).

Veuillez utiliser ce mode d'emploi avec les conseils et l'assistance de professionnels spécialement formés dans la prise en charge de ce produit.

HIKVISION et les autres marques commerciales et logos d'Hikvision appartiennent à Hikvision dans divers pays. Les autres marques et logos mentionnés dans ce manuel appartiennent à leurs propriétaires respectifs.

Clause d'exclusion de responsabilité

DANS LES LIMITES AUTORISÉES PAR LA LOI EN VIGUEUR, LE PRÉSENT MANUEL ET LE PRODUIT DÉCRIT, AINSI QUE SES MATÉRIELS, SES LOGICIELS ET SES MICROLOGICIELS, SONT FOURNIS « EN L'ÉTAT » ET « AVEC TOUS LES DÉFAUTS ET ERREURS ». HIKVISION NE FAIT AUCUNE GARANTIE, EXPLICITE OU IMPLICITE, Y COMPRIS, MAIS SANS S'Y LIMITER, DE QUALITÉ MARCHANDE, DE QUALITÉ SATISFAISANTE, D'ADÉQUATION À UN USAGE PARTICULIER. VOTRE UTILISATION DU PRODUIT EST À VOTRE SEULE RISQUE. EN AUCUN CAS, HIKVISION NE SERA RESPONSABLE VIS-À-VIS DE VOUS DES DOMMAGES SPÉCIAUX, CONSÉCUTIFS, ACCESSOIRES OU INDIRECTS Y COMPRIS, ENTRE AUTRES, DE DOMMAGES RELATIFS À LA PERTE DE PROFITS D'ENTREPRISE, À L'INTERRUPTION D'ACTIVITÉS COMMERCIALES, OU LA PERTE DES DONNÉES, LA CORRUPTION DES SYSTÈMES, OU LA PERTE DES DOCUMENTS, S'ILS SONT BASÉS SUR UNE RUPTURE DE CONTRAT, UN DÉLIT CIVIL (Y COMPRIS LA NÉGLIGENCE), LA RESPONSABILITÉ DU PRODUIT, OU AUTRE, EN RAPPORT AVEC L'UTILISATION DU PRODUIT, MÊME SI HIKVISION A ÉTÉ INFORMÉ DE LA POSSIBILITÉ D'UN TEL DOMMAGE OU D'UNE TELLE PERTE.

VOUS ÊTES CONSCIENT QUE LA NATURE D'INTERNET FOURNIT DES RISQUES DE SÉCURITÉ INHÉRENTS, ET HIKVISION SE DÉGAGE DE TOUTE RESPONSABILITÉ EN CAS DE FONCTIONNEMENT ANORMAL, DIVULGATION D'INFORMATIONS CONFIDENTIELLES OU AUTRES DOMMAGES DÉCOULANT D'UNE CYBERATTAQUE, D'UN PIRATAGE INFORMATIQUE, D'UNE INSPECTION DES VIRUS, OU D'AUTRES RISQUES DE SÉCURITÉ DES LIGNES INTERNET ; TOUTEFOIS, HIKVISION OFFRIRA UNE ASSISTANCE TECHNIQUE PAR LA SUITE SI NÉCESSAIRE.

VOUS ACCEPTEZ D'UTILISER CE PRODUIT CONFORMÉMENT À L'ENSEMBLE DES LOIS EN VIGUEUR. IL EST DE VOTRE RESPONSABILITÉ EXCLUSIVE DE VEILLER À CE QUE VOTRE UTILISATION SOIT CONFORME À LA LOI APPLICABLE. EN PARTICULIER, VOUS ÊTES RESPONSABLE DE L'UTILISATION DE CE PRODUIT D'UNE MANIÈRE QUI NE PORTE PAS ATTEINTE AUX DROITS DE TIERS, Y COMPRIS, MAIS SANS S'Y LIMITER, LES DROITS DE PUBLICITÉ, LES DROITS DE PROPRIÉTÉ INTELLECTUELLE, OU LA PROTECTION DES DONNÉES ET D'AUTRES DROITS À LA VIE PRIVÉE. VOUS NE DEVEZ PAS UTILISER CE PRODUIT POUR TOUTE UTILISATION FINALE INTERDITE, NOTAMMENT LA MISE AU POINT OU LA PRODUCTION D'ARMES DE DESTRUCTION MASSIVE, LA MISE AU POINT OU LA FABRICATION D'ARMES CHIMIQUES OU BIOLOGIQUES, LES ACTIVITÉS DANS LE CONTEXTE RELATIF À TOUTE EXPLOSION NUCLÉAIRE OU À UN CYCLE DU COMBUSTIBLE NUCLÉAIRE NON SÛR, OU À L'APPUI DES VIOLATIONS DES DROITS DE L'HOMME.

EN CAS DE CONFLIT ENTRE CE MANUEL ET LES LOIS EN VIGUEUR, CES DERNIÈRES PRÉVALENT.

Produit conforme

Ce produit et, le cas échéant, les accessoires qui l'accompagnent, sont estampillés « CE » et sont donc conformes aux normes européennes harmonisées en vigueur répertoriées sous la directive CEM 2014/30/UE, la directive RoHS 2011/65/UE, la directive sur les équipements électromagnétiques 2014/30/UE et la directive RoHS 2011/65/UE.

2012/19/UE (directive DEE) : Dans l'Union européenne, les produits portant ce pictogramme ne doivent pas être déposés dans une décharge municipale où le tri des déchets n'est pas pratiqué. Pour un recyclage adéquat, remettez ce produit à votre revendeur lors de l'achat d'un nouvel équipement équivalent, ou déposez-le dans un lieu de collecte prévu à cet effet. Pour de plus amples informations, consulter : www.recyclethis.info

2006/66/CE (directive sur les batteries) : Ce produit renferme une batterie qui ne doit pas être déposée dans une décharge municipale où le tri des déchets n'est pas pratiqué. Pour des informations sur la batterie, reportez-vous à sa documentation. La batterie porte le pictogramme ci-contre, qui peut inclure la mention Cd (cadmium), Pb (plomb) ou Hg (mercure). Pour la recycler correctement, renvoyez la batterie à votre revendeur ou déposez-la dans un point de collecte prévu à cet effet. Pour de plus amples informations, visitez le site Web : www.recyclethis.info.

Précaution concernant la batterie

PRÉCAUTION CONCERNANT LA BATTERIE

- Risque d'explosion si la batterie est remplacée par un type incorrect.
- Ne pas jeter une batterie au feu ou dans un four chaud, ni la broyer ou découper mécaniquement une batterie, car vous encourez un risque d'explosion.
- Ne pas laisser la batterie dans un environnement extrêmement chaud, car vous encourez un risque d'explosion ou de fuite de liquide ou de gaz inflammable.
- N'exposez pas une batterie à des pressions atmosphériques extrêmement basses, car vous encourez un risque d'explosion ou une fuite de liquide ou de gaz inflammable.

Danger de brûlure chimique
Ne pas ingérer la pile.
Conservez les piles neuves et usagées hors de la portée des enfants.
Si vous pensez avoir avalé une pile, ou si une pile pénètre dans l'intérieur d'une partie du corps, consultez immédiatement un médecin.

Il y a un risque d'explosion lorsque la pile est remplacée par une pile de type incorrect.
Le remplacement d'une batterie par une pile plus vieille peut annuler une pile plus récente.
Jetez les batteries usagées conformément aux instructions et aux réglementations locales.

Si l'ensemble du produit, ou une partie de celui-ci, doit être complétement retiré, cessez d'utiliser le produit et conservez-le hors de la portée des enfants.

Précaution d'installation

La force supplémentaire doit être égale à trois fois le poids de l'équipement et au minimum à 50 N. Équipement et ses supports de montage doivent être maintenus pendant l'installation. Après l'installation, l'équipement, y compris le plateau de montage associé le cas échéant, ne doit pas être endommagé.

©2020 Hangzhou Hikvision Digital Technology Co., Ltd. Alle Rechte vorbehalten.

Hinweise zu dieser Bedienungsanleitung

Die Bedienungsanleitung beinhaltet Anleitungen zur Verwendung und Verwaltung des Produkts. Bilder, Diagramme, Abbildungen und alle sonstigen Informationen dienen nur der Beschreibung und Erklärung. Die Änderung der in der Bedienungsanleitung enthaltenen Informationen ist aufgrund von Firmware-Aktualisierungen oder aus anderen Gründen vorbehalten. Die neueste Version dieser Bedienungsanleitung finden Sie auf der Hikvision-Website (https://www.hikvision.com/).

Verwenden Sie diese Bedienungsanleitung unter Anleitung und Unterstützung von Fachleuten, die für den Support des Produkts geschult sind.

HIKVISION und andere Marken und Logos von Hikvision sind das Eigentum von Hikvision in verschiedenen Ländern. Andere hier erwähnte Marken und Logos sind Eigentum ihrer jeweiligen Inhaber.

HAFTUNGSAUSSCHLUSS

SOWEIT BESTIMMUNGSANLEITUNG UND DAS BESCHRIEBENE PRODUKT MIT SEINER HARDWARE, SOFTWARE UND FIRMWARE WERDEN, SOWEIT GESETZLICH ZULÄSSIG, IN DER „VORLIEGENDEN FORM" UND MIT „ALLEN FEHLERN UND IRRTÜMERN". BERETTGESTELLT. HIKVISION ÜBERNIMMT KEINE AUSDRÜCKLICHEN ODER STILLSCHWEIGENDEN GARANTIEN, EINSCHLIESSLICH, OHNE EINSCHRÄNKUNG, MARKTGÄNGIGKEIT, ZUFRIEDENSTELLENDE QUALITÄT, EIGNUNG FÜR BESTIMMTE ZWECKE. DIE NUTZUNG DES PRODUKTS DURCH SIE ERFOLGT AUF EIGENE GEFAHR. IN KEINEM FALL ist HIKVISION GEGENÜBER IHNEN FÜR BESONDERE, ZUFÄLLIGE, DIREKTE ODER INDIREKTE SCHÄDEN, EINSCHLIESSLICH, JEDOCH NICHT DARAUF BESCHRÄNKT VERLUST VON GESCHÄFTSGEWINNEN, GESCHÄFTSUNTERBRECHUNG, VERLUST, SYSTEMBEÄDIGUNG, VERLUST VON DOKUMENTATIONEN, SE ES AUFGRUND VON VERTRAGSBRUCH, UNERLAUBTER HANDLUNG (EINSCHLIESSLICH FAHRLÄSSIGKEIT), PRODUKTHAFTUNG ODER ANDERWEITIG, IN VERBINDUNG MIT DER VERWENDUNG DIESES PRODUKTS, SELBST WENN HIKVISION ÜBER DIE MÖGLICHKEIT DERARTIGER SCHÄDEN ODER VERLUSTE INFORMIERT WURDE.

SIE ERKENNEN AN, DASS DIE NATUR DES INTERNET INHÄRENTE SICHERHEITSRISIKEN MIT SICH BRINGT, HIKVISION ÜBERNIMMT KEINE VERANTWORTUNG FÜR ANORMALE BETRIEBSABLÄufe, DATENSCHUTZLECKS ODER ANDERE SCHÄDEN AUFGRUND VON CYBERATTACKEN, HACKERANGRIFFEN, VIRENPRÜFUNGEN ODER ANDEREN INTERNETSICHERHEITSRISIKEN; JEDOCH WIRD HIKVISION BEI BEDARF RECHTZEITIG TECHNISCHEN SUPPORT BIETEN.

SIE STIMMEN ZU, DIESES PRODUKT IN ÜBEREINSTIMMUNG MIT ALLEN GELTENDEN GESETZEN ZU VERWENDEN, UND SIE SIND ALLEIN DAFÜR VERANTWORTLICH, DASS IHRE VERWENDUNG GEGEN GESETZE VERSTOßT. INSBESONDERE SIND SIE VERANTWORTLICH, DIESES PRODUKT FÜR DRITTE RECHTE ZU VERWENDEN, DAS DIE RECHTE DRITTER NICHT VERLETZT WERDEN, EINSCHLIESSLICH, ABER NICHT BESCHRÄNKT AUF VEROFFENTLICHUNGSRECHTE, DIE RECHTE AN GESTIGMEN EIGENTUM ODER DEN SCHUTZ VON DATEN UND ANDERE RECHTE AUF PRIVATSPHÄRE. SIE DÜRFEN DIESES PRODUKT NICHT FÜR VERBOTENE ZWECKE VERWENDEN, EINSCHLIESSLICH DER ENTWICKLUNG ODER HERSTELLUNG VON MASSENVERNICHTUNGSWAFFEN, DER ENTWICKLUNG ODER HERSTELLUNG CHEMISCHER ODER BIOLOGISCHER WAFFEN, JEGLICHER AKTIVITÄTEN IN BEZUG AUF JEGLICHE NUKLEARE EXPLOSION ODER UNSICHERE NUKLEARE BRENNSTOFFKREISLAUF, OD ER ZUR UNTERSTÜTZUNG VON MENSCHENRECHTSVERLETZUNGEN.

IM FALL VON WIDERSPRÜCHEN ZWISCHEN DIESER BEDIENUNGSANLEITUNG UND GELTENDEM RECHT IST LETZTERES MASSGEBLICH.

Qualifiziertes Produkt

Dieses Produkt und – sofern zutreffend – das mitgelieferte Zubehör sind mit „CE" gekennzeichnet und entsprechen daher den geltenden harmonisierten europäischen Normen gemäß der Richtlinie 2014/53/EU, der EMV-Richtlinie 2014/30/EU, der RoHS-Richtlinie 2011/65/EU.

2012/19/EU (Elektroaltgeräte-Richtlinie): Produkte, die mit diesem Symbol gekennzeichnet sind, dürfen innerhalb der Europäischen Union nicht mit dem Siedlungsabfall. Wenden Informationen Hinweis zur ordnungsgemäßen Entsorgung Sie dieses Produkt an Ihren örtlichen Fachhändler zurück oder entsorgen Sie es an einer dafür bestimmten Stelle. Weitere Informationen finden Sie unter: www.recyclethis.info.

2006/66/EC (Batterierichtlinie): Dieses Produkt enthält eine Batterie, die innerhalb der Europäischen Union nicht mit dem Hausmüll entsorgt werden darf. Siehe Produktdokumentation für spezifische Hinweise zu Batterien. Die Batterie ist mit diesem Symbol gekennzeichnet, das zusätzlich die Buchstaben Cd für Cadmium, Pb für Blei oder Hg für Quecksilber enthalten kann. Für sprmäßes Recycling gehen Sie die Batterie an Ihren örtlichen Fachhändler zurück oder entsorgen Sie sie an einer der gekennzeichneten Sammelstellen. Weitere Informationen finden Sie unter: www.recyclethis.info.

Sicherheitshinweise zu Batterien

SICHERHEITSHINWEISE ZU BATTERIEN

Austausch einer Batterie falschen Typs, die eine Schutzvorrichtung umgehen kann (z. B. bei einigen Lithium-Batterietypen);
- Entsorgung von Batterien durch Einwerfen in Feuer oder einen heißen Ofen, oder Zerkleinern oder Zerschneiden von Batterien, was zu einer Explosion führen kann;
- Zurücklassen von Batterien in einer Umgebung mit extrem hoher Temperatur, was zu einer Explosion oder zum Auslaufen von entflammbarer Flüssigkeit oder Gas führen kann
- Batterien, die einem extrem niedrigen Luftdruck ausgesetzt sind, was zu einer Explosion oder zum Auslaufen von entflammbarer Flüssigkeit oder Gas führen kann

Verätzungsgefahr
Die Batterie nicht verschlucken.
Halten Sie neue und gebrauchte Batterien von Kindern fern.
Wenn sie glauben, dass Batterien verschluckt oder in einen Körperteil platziert worden sein könnten, suchen Sie sofort einen Arzt auf.

Bei Austausch der Batterie durch einen falschen Typ kann eine Sicherheitsvorrichtung umgegangen werden.
Bei Austausch einer Batterie durch einen falschen Typ kann eine Sicherheitsvorrichtung umgangen werden.

Entsorgen Sie verbrauchte Akkus oder Batterien umweltgerecht.

Wenn sich das Batteriefach nicht sicher verschließen lässt, stellen Sie die Verwendung des Produkts ein und halten Sie es von Kindern fern.

Sicherheitshinweise zur Installation

SICHERHEITSHINWEISE ZUR INSTALLATION

- Die zusätzliche Belastung muss dem dreifachen Gewicht des Geräts entsprechen, jedoch mindestens 50 N. Das Gerät und die zugehörigen Befestigungsmittel müssen während der Installation stets gesichert sein. Das Gerät, einschließlich der zugehörigen Montageplatte, nicht beschädigt werden.

©2020 Hangzhou Hikvision Digital Technology Co., Ltd. Todos los derechos reservados.

Sobre este Manual

Este manual incluye las instrucciones de utilización y gestión del producto. Las figuras, gráficos, imágenes y cualquier otra información que encontrará en lo sucesivo tienen únicamente fines descriptivos y aclaratorios. La información incluida en el manual está sujeta a cambios, sin aviso previo, debido a las actualizaciones de software u otros motivos. Visite el sitio web de Hikvision —https://www.hikvision.com/— para acceder a la última versión de este manual.

Utilice este manual con la guía y asistencia de profesionales capacitados en el soporte del producto.

HIKVISION y otras marcas comerciales y logotipos de Hikvision en diferentes jurisdicciones. Las demás marcas comerciales y logotipos mencionados son propiedad de sus respectivos dueños.

DESCARGO DE RESPONSABILIDAD

EN LA MEDIDA MÁXIMA PERMITIDA POR LAS LEYES APLICABLES, ESTE MANUAL Y EL PRODUCTO DESCRITO —INCLUIDOS SU HARDWARE, SOFTWARE Y FIRMWARE— SE SUMINISTRAN «TAL CUAL» Y «CON TODOS SU FALLOS Y ERRORES». HIKVISION NO OFRECE GARANTÍAS, EXPLÍCITAS O IMPLÍCITAS, INCLUIDAS, A MODO ENUNCIATIVO, COMERCIABILIDAD, CALIDAD SATISFACTORIA, IDONEIDAD PARA UN FIN ESPECÍFICO Y ESTE PRODUCTO ES DE SU RESPONSABILIDAD. EN NINGÚN CASO, HIKVISION PODRÁ CONSIDERARSE RESPONSABLE ANTE USTED DE NINGÚN DAÑO ESPECIAL, CONSECUENTE, INCIDENTAL O INDIRECTO, INCLUYENDO, ENTRE OTROS, DAÑOS POR PÉRDIDAS DE BENEFICIOS COMERCIALES, INTERRUPCIÓN DE LA ACTIVIDAD COMERCIAL, PÉRDIDA DE DATOS, CORRUPCIÓN DE LOS SISTEMAS O PÉRDIDA DE DOCUMENTOS, SEA POR INCUMPLIMIENTO DEL CONTRATO, DELITO CIVIL (INCLUIDA LA NEGLIGENCIA), RESPONSABILIDAD DEL PRODUCTO O EN RELACIÓN CON EL USO DEL PRODUCTO, INCLUSO CUANDO HIKVISION HAYA RECIBIDO UNA NOTIFICACIÓN DE LA POSIBILIDAD DE DICHOS DAÑOS O PÉRDIDAS.

USTED RECONOCE QUE LA NATURALEZA DE INTERNET IMPLICA UNOS RIESGOS DE SEGURIDAD INHERENTES, Y QUE HIKVISION DECLINA TODA RESPONSABILIDAD EN CUANTO A FUNCIONAMIENTO ANORMAL, FILTRACIONES DE PRIVACIDAD U OTROS DAÑOS RESULTANTES DE ATAQUES CIBERNÉTICOS, ATAQUES DE HACKERS, INFECCIONES DE VIRUS U OTROS RIESGOS DE SEGURIDAD DE INTERNET; NO OBSTANTE, HIKVISION PROPORCIONARÁ EL APOYO TÉCNICO PERTINENTE SI ES PRECISO.

USTED ACEPTA USAR ESTE PRODUCTO DE CONFORMIDAD CON TODAS LAS LEYES APLICABLES Y SOLO USTED ES EL ÚNICO RESPONSABLE DE ASEGURAR QUE SU USO CUMPLA CON DICHAS LEYES. ASIMISMO, ES USTED EL RESPONSABLE DE UTILIZAR ESTE PRODUCTO CON TERCEROS, INCLUIDO, ENTRE OTROS, EL DERECHO A LA INFORMACIÓN PERSONAL, LA PROPIEDAD INTELECTUAL, LOS DERECHOS DE PROPIEDAD INTELECTUAL, LOS DERECHOS RELATIVOS A LA PROTECCIÓN DE DATOS Y OTROS DERECHOS RELATIVOS A LA PRIVACIDAD. NO UTILIZARÁ ESTE PRODUCTO PARA NINGÚN USO FINAL PROHIBIDO, INCLUYENDO EL DESARROLLO O LA PRODUCCIÓN DE ARMAS DE DESTRUCCIÓN MASIVA, EL DESARROLLO O PRODUCCIÓN DE ARMAS QUÍMICAS O BIOLÓGICAS, NINGUNA ACTIVIDAD EN EL CONTEXTO RELACIONADO CON ALGÚN EXPLOSIVO NUCLEAR O EL CICLO DE COMBUSTIBLE NUCLEAR INSEGURO O EN APOYO DE ABUSOS DE LOS DERECHOS HUMANOS.

EN CASO DE CONFLICTO ENTRE ESTE MANUAL Y LA LEGISLACIÓN VIGENTE, ESTA ÚLTIMA PREVALECERÁ.

Producto cualificado

Este producto, y en su caso también los accesorios suministrados, tienen la marca "CE" y por tanto cumplen con las normas europeas armonizadas aplicables enumeradas en la Directiva de equipos de radio 2014/53/UE, la Directiva CEM 2014/30/UE, la Directiva RoHS 2011/65/UE y la Directiva sobre los equipos electromagnéticos 2014/30/UE y la Directiva RoHS 2011/65/UE.

2012/19/UE (directiva RAEE: residuos de aparatos eléctricos y electromagnéticos): En la Unión Europea, los productos marcados con este símbolo no pueden ser desechados en el sistema de basura municipal sin selección previa. Para un adecuado reciclaje, entregue este producto en el lugar de compra del equipo nuevo equivalente o deshágase de él en los puntos de recogida designados a tal efecto. Para ver más información, visite: www.recyclethis.info

2006/66/CE (directiva sobre pilas): Este producto contiene una batería que no puede ser desechada en el sistema municipal de basuras sin recogida selectiva dentro de la Unión Europea. Consulte la documentación del producto para ver la información específica de la batería. La batería lleva marcado este símbolo, que puede incluir letras indicativo si contiene cadmio (Cd), plomo (Pb), o mercurio (Hg). Para un reciclaje adecuado, entregue la batería a su vendedor o llévela al punto de recogida de basuras designado a tal efecto. Para más información visite: www.recyclethis.info.

Precauciones relativas a la batería

PRECAUCIONES RELATIVAS A LA BATERÍA

- Peligrosidad una batería por un tipo de batería incorrecto puede dar lugar a la anulación de una garantía (por ejemplo, en el caso de algunos tipos de batería de litio).
- Eliminar una batería en fuego o en un horno a gran temperatura, o mecánicamente aplastándola o cortándola puede dar lugar a una explosión.
- Dejar una batería en un entorno circundante con una temperatura extremadamente alta puede dar lugar a una explosión o a la fuga de líquido o gas inflamable.
- Una batería sometida a una presión de aire extremadamente baja puede dar lugar a una explosión o a la fuga de líquido o gas inflamable.

Peligro de quemaduras químicas
No se debe ingerir la batería.
Mantenga las baterías nuevas y usadas fuera del alcance de los niños.
Si sospecha que una batería ha sido tragada o introducida en alguna parte del cuerpo, busque atención médica de inmediato.

Existe el riesgo de explosión si se reemplaza la batería por un tipo de batería incorrecto.
Elimine las baterías usadas de conformidad con las instrucciones y las normativas de su localidad.

Si el conjunto del producto, o una parte de él, debe desmontarse, deje de usar el producto y manténgalo fuera del alcance de los niños.

Precauciones de instalación

La fuerza adicional debe ser equivalente a tres veces el peso del equipo, pero no inferior a 50 N. El equipo y el soporte asociado deben permanecer seguros durante la instalación. Tras la instalación, no se debe dañar el equipo ni tampoco las placas de montaje asociadas.

©2020 Hangzhou Hikvision Digital Technology Co., Ltd. Všechna práva vyhrazena.

Informace o této příručce

Tato příručka obsahuje pokyny k používání a obsluze výrobku. Obrázky, schémata, snímky a veškeré ostatní zde uvedené informace slouží pouze jako popis a vysvětlení. Informace uvedené v příručce mohou být vzhledem k aktualizacím firmwaru nebo z jiných důvodů změněny bez upozornění. Nejnovější verzi tohoto návodu naleznete na webových stránkách společnosti Hikvision (https://www.hikvision.com/).

Tento návod používejte s pomocí a podporou odborníků školených k podpoře tohoto produktu.

HIKVISION a ostatní ochranné známky a logo společnosti Hikvision jsou vlastnictvím společnosti Hikvision v různých jurisdikcích. Ostatní ochranné známky a loga jsou majetkem jejich příslušných vlastníků.

PROHLÁŠENÍ O VYLOUČENÍ ODPOVĚDNOSTI

DO MAXIMÁLNÍ MOŽNÉ MÍRY STANOVENÉ ZÁKONY VČETNĚ PŘÍSLUŠNÉHO HARDWARU, SOFTWARU A FIRMWARU JSOU V MAXIMÁLNÍM ROZSAHU PŘIPUSTNÉM PODLE ZÁKONA UVEDENÉ „JAK JSOU" A „SE VŠEMI VADAMI A CHYBAMI". SPOLEČNOST HIKVISION NEPOSKYTUJE ŽÁDNÉ VÝSLOVNÉ ANI PŘEDPOKLÁDANÉ ZÁRUKY, ZAHRNUJÍCÍ MIMO JINÉ PŘEDEVŠÍM OBCHODNÍ KVALITU, BEZNÁMOST NEBO VHODNOST KE KONKRÉTNÍMU ÚČELUM. POUŽÍVÁNÍ TOHOTO PRODUKTU JE NA VAŠE VLASTNÍ RIZIKO. SPOLEČNOST HIKVISION VŮČI VÁM V ŽÁDNÉM PŘÍPADĚ NEBUDE ZODPOVĚDNÁ ZA JAKÉKOLIV NÁHODNÉ, NEPŘÍMÉ NEBO ZVLÁŠTNÍ ŠKODY ZE ZTRÁTY OBCHODNÍHO ZISKU, PŘERUŠENÍ OBCHODNÍ ČINNOSTI NEBO ZTRÁTY DAT, PORUŠENÍ SYSTÉMŮ NEBO ZTRÁTY DOKUMENTACE V SOUVISLOSTI S POUŽITÍM PRODUKTU, AŤ UŽ NA ZÁKLADĚ PORUŠENÍ SMLOUVY (VČETNĚ NEDBALOSTI), ODPOVĚDNOSTI ZA PRODUKT NEBO JINÉHO, I V PŘÍPADĚ, ŽE SPOLEČNOST HIKVISION BYLA NA MOŽNOST TAKOVÝCHTO ŠKODY NEBO ZTRÁT UPOZORNĚNA.

BERETE NA VĚDOMÍ, ŽE INTERNET SVOU PODSTATOU PŘEDSTAVUJE SKRYTÁ BEZPEČNOSTNÍ RIZIKA A SPOLEČNOST HIKVISION PŘEVZÍMÁ ŽÁDNOU ODPOVĚDNOST ZA ABNORMÁLNÍ PROVOZ, OCHRANU SOUKROMÍ NEBO JINÉ ŠKODY VYPLÝVAJÍCÍ Z KYBERNETICKÉHO ÚTOKU, HACKERSKÉHO ÚTOKU, VIROVÉHO ZÁKOLNÍ NEBO JINÉ BEZPEČNOSTNÍ RIZIKY; SPOLEČNOST HIKVISION VŠAK V PŘÍPADĚ POTŘEBY POSKYTNE VČASNOU TECHNICKOU PODPORU.

SOUHLASÍTE S TÍM, ŽE TENTO PRODUKT BUDE POUŽÍVÁN V SOULADU SE VŠEMI PLATNÝMI ZÁKONY A VÝHRADNĚ POUZE SÁM ZA SEBE, ŽE VÁŠE UŽITÍ BUDE V SOULADU S PLATNÝM ZÁKONEM. ZEJMÉNA JSTE ODPOVĚDNÍ ZA POUŽITÍ TOHOTO PRODUKTU PRO TŘETÍ STRANY VČETNĚ, MIMO JINÉ, PŘEDEVŠÍM PRÁVA OSOBNÍCH ÚDAJŮ, DUŠEVNÍ VLASTNICTVÍ, PRÁVA DUŠEVNÍHO VLASTNICTVÍ NEBO ÚDAJŮ A JINÝCH PRÁV NA SOUKROMÍ. TENTO PRODUKT NESMÍTE POUŽÍVAT K JAKÝMKOLI NEDOVOLENÝM KONCOVÝM ÚČELŮM VČETNĚ VÝVOJE O VÝROBY ZBRANÍ HROMADNÉHO NIČENÍ, VÝVOJE NEBO VÝROBY ZBRANÍ CHEMICKÝCH NEBO BIOLOGICKÝCH, JAKÝCHKOLIV ČINNOSTÍ V SOUVISLOSTI S JAKOUKOLIV JADERNOU VÝBUCHNINOU NEBO NEBEZPEČNÝM JADERNÝM PALIVOVÝM CYKLEM ČI K PODPORE PORUŠOVÁNÍ LIDSKÝCH PRÁV.

V PŘÍPADĚ JAKÉHOKOLIV SPORU MEZI TÍMTO NÁVODEM A PŘÍSLUŠNÝMI ZÁKONY PLATÍ DRUHÉ ZMÍNĚNÉ.

Tento výrobek

Tento výrobek a dodávané příslušenství, je-li použito, jsou označeny značkou „CE" a proto splňují platné harmonizované evropské normy uvedené v rámci směrnice RED 2014/53/EU, směrnice EMC 2014/30/EU a směrnice RoHS 2011/65/EU.

2012/19/EU (WEEE: Výrobky označené tímto symbolem nelze v Evropské unii likvidovat společně s netříděným domovním odpadem. Tento výrobek řádně recyklujte tím, že jej při pořízení ekvivalentního nového zařízení odevzdáte místnímu prodejci nebo jej odložíte na určených sběrných místech. Další informace naleznete na adrese: www.recyclethis.info

2006/66/EC (Baterijní/Akumulátorová směrnice): Tento výrobek obsahuje baterii, kterou nelze v Evropské unii likvidovat společně s netříděným domovním odpadem. Konkrétní informace o baterii naleznete v dokumentaci výrobku. Baterie je označena tímto symbolem, který může obsahovat písmena značící kadmium (Cd), olovo (Pb) nebo rtuť (Hg). Pro řádné recyklování baterii odevzdejte u svého prodejce nebo na určeném sběrném místě. Další informace naleznete na adrese: www.recyclethis.info.

Baterie – upozornění

BATTERIE – UPOZORNĚNÍ

- Výměna baterie za nesprávný typ, která může způsobit pojistku (například z případě některých typů lithiových baterií);
- Likvidace baterie do ohně nebo horké trouby nebo mechanické drcení nebo řezání baterie, které může vést k explozi;
- ponechání baterie v prostředí s extrémně vysokou teplotou, které může vést k explozi nebo úniku hořlavé kapaliny nebo plynu; a
- baterie vystavená extrémně nízkému

© 2020 г. Hangzhou Hikvision Digital Technology Co., Ltd. Все права защищены.

О данном руководстве

Настоящее руководство содержит инструкции по использованию устройства и управлению им. Изображения, графики и все другие сведения предназначены только для ознакомления. Настоящий документ может быть изменен без уведомления. Это связано с обновлением прошивки и другими причинами. Вы можете найти последнюю версию настоящего документа на странице продукции компании Hikvision.

Пожалуйста, используйте это руководство при поддержке специалистов, имеющих опыт обслуживания данного устройства.

HIKVISION и другие торговые марки и логотипы компании Hikvision являются интеллектуальной собственностью Hikvision в различных юрисдикциях. Другие торговые марки и логотипы, упоминаемые в настоящем руководстве, являются собственностью соответствующих владельцев.

Ограничение ответственности

В СТЕПЕНИ, МАКСИМАЛЬНО ДОПУСТИМОЙ ДЕЙСТВУЮЩИМ ЗАКОНОДАТЕЛЬСТВОМ, ОПИСЫВАЕМОЕ ЗДЕСЬ ИЗДЕЛИЕ, А ТАКЖЕ ПРИЛАГАЕМОЕ ПРОГРАММНОЕ И АППАРАТНОЕ ОБЕСПЕЧЕНИЕ ПРЕДОСТАВЛЯЮТСЯ «КАК ЕСТЬ», ТО ЕСТЬ С ВОЗМОЖНЫМИ ОШИБКАМИ И НЕТОЧНОСТЯМИ. КОМПАНИЯ HIKVISION НЕ ПРЕДОСТАВЛЯЕТ ЯВНЫХ ИЛИ ПОДРАЗУМЕВАЕМЫХ ГАРАНТИЙ В ОТНОШЕНИИ КАЧЕСТВА И СООТВЕТСТВИЯ УКАЗАННЫМ ЦЕЛЯМ. ОТВЕТСТВЕННОСТЬ ЗА ИСПОЛЬЗОВАНИЕ ПРОДУКТА НЕСЕТ ПОЛЬЗОВАТЕЛЬ. КОМПАНИЯ HIKVISION НЕ НЕСЕТ ОТВЕТСТВЕННОСТИ ПЕРЕД ПОТРЕБИТЕЛЕМ ЗА КАКОЙ-ЛИБО СЛУЧАЙНЫЙ ИЛИ КОСВЕННЫЙ УЩЕРБ, ВКЛЮЧАЯ, ПОМИМО ПРОЧЕГО, ПРИБЫЛЬ ИЛИ ПОТЕРЮ ДЕЛОВОЙ ИНФОРМАЦИИ, ИЛИ ПОТЕРЮ ДАННЫХ, ИЛИ НАРУШЕНИЕ УСЛОВИЙ КОНТРАКТА, ПРИЧИНЕННЫЙ ИЛИ ПРЕТЕНЗИЯ ПРИЧИНЕННАЯ ИЛИ ПРЕТЕНЗИЯ НА КАЧЕСТВО ПРОДУКТА, А ЛИБО ПО ДРУГИМ ПРИЧИНАМ, СВЯЗАННЫМ С ИСПОЛЬЗОВАНИЕМ ДАННОГО ПРОДУКТА, ДАЖЕ ЕСЛИ КОМПАНИИ HIKVISION БЫЛО ИЗВЕСТНО О ВОЗМОЖНОСТИ ТАКОГО УЩЕРБА.

ВЫ СОГЛАШАЕТЕСЬ, ЧТО ИНТЕРНЕТ МОЖЕТ СОЗДАВАТЬ УГРОЗЫ БЕЗОПАСНОСТИ, В СВЯЗИ С ЧЕМ КОМПАНИЯ HIKVISION НЕ ПЕСЕТ ОТВЕТСТВЕННОСТИ ЗА СБОИ В РАБОТЕ ОБОРУДОВАНИЯ, УТЕЧКУ ИНФОРМАЦИИ И ДРУГИЕ УЩЕРБ, ВЫЗВАННЫЙ КАКЕРАМИ, ВИРУСАМИ ИЛИ СЕТЕВЫМИ АТАКАМИ; ОДНАКО НАША ПОДДЕРЖКА ПО ЗАЩИТЕ ПРОДУКТА ПРЕДОСТАВЛЯЕТСЯ ПО ТРЕБОВАНИЮ, ИЛИ ОЦЕНИВАЕТСЯ ПО ВАШЕМУ ЗАПРОСУ.

ВЫ СОГЛАШАЕТЕСЬ ИСПОЛЬЗОВАТЬ ЭТОТ ПРОДУКТ В СООТВЕТСТВИИ СО ВСЕМИ ПРИМЕНИМЫМИ ЗАКОНАМИ И НЕСЕТЕ ПОЛНУЮ ОТВЕТСТВЕННОСТЬ ЗА СООТВЕТСТВИЕ ВАШЕГО ИСПОЛЬЗОВАНИЯ ПРИМЕНИМОМУ ЗАКОНОДАТЕЛЬСТВУ. В ЧАСТНОСТИ, ВЫ ОТВЕТСТВЕННЫ ЗА ИСПОЛЬЗОВАНИЕ ЭТОГО ПРОДУКТА БЕЗ НАРУШЕНИЯ ПРАВ ТРЕТЬИХ СТОРОН, ВКЛЮЧАЯ, КРОМЕ ПРОЧЕГО, ПРАВА НА ПУБЛИЧНОЕ ИСПОЛЬЗОВАНИЕ, ПРАВА НА ИНТЕЛЛЕКТУАЛЬНУЮ СОБСТВЕННОСТЬ ИЛИ ЗАЩИТУ ДАННЫХ, А ТАКЖЕ ДРУГИЕ ПРАВА В ОТНОШЕНИИ ЛИЧНОЙ ИНФОРМАЦИИ. ВЫ НЕ ДОЛЖНЫ ИСПОЛЬЗОВАТЬ ЭТОТ ПРОДУКТ ДЛЯ ЗАПРЕЩЕННОЙ ДЕЯТЕЛЬНОСТИ, ВКЛЮЧАЯ РАЗРАБОТКУ И ПРОИЗВОДСТВО ОРУЖИЯ МАССОВОГО УНИЧТОЖЕНИЯ, ХИМИЧЕСКОГО ИЛИ БИОЛОГИЧЕСКОГО ОРУЖИЯ, ЛЮБЫЕ ДЕЙСТВИЯ, СВЯЗАННЫЕ С ЯДЕРНЫМИ ВЗРЫВАМИ ИЛИ НЕБЕЗОПАСНОЙ ПЕРЕРАБОТКОЙ ЯДЕРНОГО ТОПЛИВА, А ТАКЖЕ ПОДДЕРЖКУ НАРУШЕНИЯ ПРАВ ЧЕЛОВЕКА.

В СЛУЧАЕ РАЗНОЧТЕНИЙ МЕЖДУ НАСТОЯЩИМ РУКОВОДСТВОМ И ДЕЙСТВУЮЩИМ ЗАКОНОДАТЕЛЬСТВОМ, ПОСЛЕДНЕЕ ИМЕЕТ ПРИОРИТЕТ.

Этот продукт и (если применимо) поставляемые аксессуары имеют маркировку "CE" и соответствуют применимым согласованным стандартам, перечисленным в Директиве по радиооборудованию 2014/53/EU RE, Директиве по электромагнитной совместимости 2014/30/EU EMC и Директиве по ограничению использования опасных веществ 2011/65/EU RoHS.

2012/19/EU (Директива ОЕЭС): Продукты, отмеченные этим символом, запрещено утилизировать в Европейском союзе в качестве несортированных муниципальных отходов. Для надлежащей переработки возвратите этот продукт местному поставщику после покупки эквивалентного нового оборудования или утилизируйте его в предназначенных для этого пунктах сбора отходов. Для получения дополнительной информации посетите web-сайт www.recyclethis.info

Директива 2006/66/ЕС по обращению с батареями: этот продукт содержит батарею, которую запрещено утилизировать в Европейском союзе в качестве несортированных муниципальных отходов. Для получения информации о батарее, содержащейся в продукте, обратитесь к продавцу. Выбрасывая неспособную к восстановлению батарею, вы можете способствовать загрязнению окружающей среды или нанесению ущерба здоровью людей и животных. Для надлежащей утилизации отправьте батарею местному поставщику или утилизируйте ее в специальных пунктах приема отходов. Для получения дополнительной информации посетите web-сайт www.recyclethis.info

МЕРЫ ПРЕДОСТОРОЖНОСТИ ПРИ РАБОТЕ С БАТАРЕЕЙ

Установка батареи недопустимого типа может создать угрозу для безопасности (например, в случае некоторых типов литиевых батарей);
– утилизация батареи в огне или горячем печи, а также ее механическое смятие или разрезание может привести к взрыву;
– нахождение батареи в среде с чрезвычайно низкой температурой воздуха может привести к взрыву или к утечке горючей жидкости или газа

Опасность химического ожога
Не проглатывайте батарею.
Храните новые и использованные батареи вдали от детей.
Если вы думаете, что батарея была проглочена или каким-либо другим образом проникла в организм, немедленно обратитесь к врачу.

При установке батареи недопустимого типа существует риск взрыва.
Установка батареи недопустимого типа может создать угрозу для безопасности.
Утилизируйте использованные батареи в соответствии с инструкциями и местными нормативами.

Если отсек для батареи не закрывается достаточно плотно, прекратите эксплуатацию изделия и ограничьте доступ детей к нему.

МЕРЫ ПРЕДОСТОРОЖНОСТИ ПРИ УСТАНОВКЕ

Примечание. Дополнительная сила должна равняться трехкратному весу оборудования, но не может быть менее 50 Н. Оборудование и соответствующие средства монтажа должны быть надежно зафиксированы во время установки. После установки осмотрите оборудование и соответствующую монтажную пластину на предмет повреждений.

©2020 Hangzhou Hikvision Digital Technology Co., Ltd. Všetky práva vyhradené.

Informácie o tejto príručke

Táto príručka obsahuje pokyny na používanie a správu produktu. Ilustrácie, grafy, obrázky a všetky ostatné informácie slúžia len na účely opisov a vysvetlení. Informácie uvedené v príručke sa môžu zmeniť bez predchádzajúceho upozornenia kvôli aktualizácii firmvéru alebo z iných dôvodov. Najnovšiu verziu tejto príručky nájdete na webovej lokalite spoločnosti Hikvision (https://www.hikvision.com/).

Túto príručku používajte spolu s usmernením a pomocou od odborníkov vyškolených v používaní produktu.

HIKVISION a iné ochranné známky a logá spoločnosti Hikvision sú vlastníctvom spoločností Hikvision v rôznych jurisdikciách. Iné ochranné známky a logá sú vlastníctvom príslušných majiteľov.

Obmedzenie zodpovednosti

O MAXIMÁLNOM MOŽNOM ROZSAHU, KTORÝ POVOĽUJÚ PRÍSLUŠNÉ PRÁVNE PREDPISY, SA TÁTO PRÍRUČKA A OPÍSANÝ PRODUKT SPOLU S JEHO HARDVÉROM, SOFTVÉROM A FIRMVÉROM, DODÁVAJÚ V STAVE „AKO SÚ" A „SO VŠETKÝMI PORUCHAMI A CHYBAMI". SPOLOČNOSŤ HIKVISION NEPOSKYTUJE ŽIADNE VÝSLOVNE ANI PREDPOKLADANÉ ZÁRUKY, OKREM INÉHO VRÁTANE ZÁRUKY PREDAJNOSTI, USPOKOJIVÝ KVALITY ALEBO VHODNOSTI NA KONKRÉTNY ÚČEL. POUŽÍVANIE PRODUKTU JE NA VAŠE VLASTNÉ RIZIKO. SPOLOČNOSŤ HIKVISION V ŽIADNOM PRÍPADE NENESIE ZODPOVEDNOSŤ ZA ŽIADNE OSOBITNÉ, NÁSLEDNÉ, NÁHODNÉ ALEBO NEPRIAME ŠKODY OKREM INÉHO VRÁTANE ŠKODY Z UŠLÉHO PODNIKATEĽSKÉHO ZISKU, PRERUŠENIA PODNIKANIA, STRATY ÚDAJOV, POŠKODENIA SYSTÉMOV ALEBO STRATY DOKUMENTÁCIE, Č I UŽ NA ZÁKLADE PORUŠENIA ZMLUVY, PRÍČINU (VRÁTANE NEDBALOSTI), ZODPOVEDNOSŤ ZA PRODUKT ALEBO INAK V SÚVISLOSTI S POUŽÍVANÍM TOHTO PRODUKTU, A BOLI BOLI SPOLOČNOSTI HIKVISION BOLI INFORMOVANÍ O MOŽNOSTI TAKÉHO ŠKODY.

UZNávate, ŽE POVAHA INTERNETU U MNOŽSKUE INHERENTNÉ BEZPEČNOSTNÉ RIZIKÁ A SPOLOČNOSŤ HIKVISION NENESIE ŽIADNU ZODPOVEDNOSŤ ZA NEŠTANDARDNÚ PREVÁDZKU, UNIK OSOBNÝCH ÚDAJOV ANI ZA INÉ ŠKODY V DÔSLEDKU KYBERNETICKÉHO útoku, HAKERSKÉHO útoku, VÍRUSOVEJ INFEKCIE ALEBO INÝCH BEZPEČNOSTNÝCH RIZÍK SIETE INTERNET. V PRÍPADE POTREBY VŠAK SPOLOČNOSŤ HIKVISION POSKYTNE VČASNÚ TECHNICKÚ PODPORU.

SUHLASÍTE S POUŽÍVANÍM TOHTO PRODUKTU V SÚLADE SO VŠETKÝMI PRÍSLUŠNÝMI ZÁKONMI A NESIETE VÝHRADNÚ ZODPOVEDNOSŤ ZA ZABEZPEČENIE, ABY VAŠE POUŽÍVANIE BOLO V SÚLADE S PRÍSLUŠNÝMI ZÁKONMI. STE OBDVÍAŤ ZODPOVEDNÍ ZA POUŽÍVANIE TOHTO PRODUKTU SPÔSOBOM, KTORÝ NEPORUŠUJE PRÁVA TRETÍCH STRÁN, OKREM INÉHO PRÁVA PUBLICITY, PRÁVA DUŠEVNÉHO VLASTNÍCTVA, PRÁVA NA OCHRANU ÚDAJOV A INÉ PRÁVA NA OCHRANU SÚKROMIA. TENTO PRODUKT NEMÁTE POUŽÍVAŤ NA ZAKÁZANÉ ČINNOSTI, VRÁTANE VÝVOJA A VÝROBY ZBRANÍ HROMADNÉHO NIČENIA, CHEMICKÝCH ALEBO BIOLOGICKÝCH ZBRANÍ, AKÝCHKOĽVEK ČINNOSTÍ V SPOJENÍ S JADROVÝMI VÝBUCMI ALEBO NEBEZPEČNÝM SPRACOVANÍM JADROVÉHO PALIVA, ALEBO NA PODPORU ZNEUŽÍVANIA ĽUDSKÝCH PRÁV.

V PRÍPADE AKÉHOKOĽVEK NESÚLADU MEDZI TÝMTO PRÍRUČKOU A PRÍSLUŠNÝMI PRÁVNYMI PREDPISMI MAJÚ PREDNOSŤ PRÍSLUŠNÉ PRÁVNE PREDPISY.

Tento produkt a aj prípadné dodávané príslušenstvo sú označené značkou „CE" a sú preto v súlade s príslušnými harmonizovanými európskymi normami uvedenými v smerici RE 2014/53/EU, smernici EMC 2014/30/EU, smernici RoHS 2011/65/EU.

2012/19/EU (smernica OEEZ): Produkty označené týmto symbolom sa v Európskej únii nesmú znečisťovať ako netriedený komunálny odpad. Správny postup pri recyklácii znamená vrátiť produkt miestnemu dodávateľovi pri nákupe ekvivalentného nového zariadenia alebo likvidovať produkt na určených zberných miestach. Ďalšie informácie: www.recyclethis.info

2006/66/ES (smernica o batériách): Tento produkt obsahuje batériu, ktorá sa v Európskej únii nesmie likvidovať ako netriedený komunálny odpad. Konkrétne informácie o batérii nájdete v dokumentácii k produktu. Batéria je označená týmto symbolom, ktorý môže obsahovať aj pigmenta na označenie kadmia (Cd), olova (Pb) alebo ortuti (Hg). Správny postup recyklácie je odovzdať batériu dodávateľovi alebo na určené zberné miesto. Ďalšie informácie: www.recyclethis.info

VÝSTRAHA O BATÉRIÁCH

Nahradenie batérie za nesprávny typ, ktorý môže deaktivovať bezpečnostný prvok (napríklad pri niektorých typoch lítiových batérií);
– zneškodnenie batérie v ohni alebo horúcej rúre, či mechanické rozdrvenie alebo prerezanie batérie, ktoré môže spôsobiť výbuch;
– ponechanie batérie v prostredí s mimoriadne vysokou teplotou, čo môže viesť k výbuchu alebo úniku horľavých kvapalín alebo plynov; a
– vystavenie batérie mimoriadne nízkemu tlaku vzduchu, čo môže viesť k výbuchu alebo úniku horľavých kvapalín alebo plynov

Nebezpečenstvo chemických popálenín
Neprehĺtajte batériu.
Nové a použité batérie uchovajte mimo dosahu detí.
Ak si myslíte, že mohlo dôjsť k prehltnutiu batérii alebo ich vloženiu do akejkoľvek časti tela, okamžite vyhľadajte lekársku pomoc.

Riziko výbuchu v prípade výmeny batérie za nesprávny typ.
Výmena batérie za nesprávny typ, ktorý môže deaktivovať bezpečnostný prvok.
Použité batérie zlikvidujte podľa pokynov a miestnych predpisov.

Ak sa priečinok batérie nedá bezpečne zavrieť, prestaňte produkt používať a uchovajte ho mimo dosahu detí.

VÝSTRAHA PRI INŠTALÁCII

Dodatočná sila by sa mala rovnať trojnásobku hmotnosti zariadenia a nie menej ako 50 N. Počas inštalácie dajte pozor na zariadenie a príslušné montážne prostriedky. Po inštalácii nepoškodte zariadenie ani žiadnu prípadnú montážnu plochu.

©2020 Hangzhou Hikvision Digital Technology Co., Ltd. Tüm hakları saklıdır.

Bu Kılavuz Hakkında

Kılavuz, ürünün kullanımı ve yönetimi ile ilgili talimatları içerir. Resimler, çizelgeler, resimler ve buradaki diğer tüm bilgiler, yalnızca tanımlama ve açıklama amaçlıdır. Kılavuzda bulunan bilgiler, yazılım güncellemeleri veya başka nedenlerden dolayı önceden haber verilmeksizin değiştirilebilir. Bu Kılavuzun en son sürümünü Hikvision web sitesinde bulabilirsiniz (https://www.hikvision.com/).

Lütfen bu Kılavuzu, Ürünü destekleme konusunda eğitim almış profesyonellerin rehberliğinde ve onlardan yardım alarak kullanın.

HIKVISION ve diğer Hikvision ticari markaları ve logoları Hikvision'in çeşitli yargı mercilerindeki mülkleridir. Adı geçen diğer ticari markalar ve logolar, kendi ilgili sahiplerinin mülkiyetindedir.

Sorumluluk Reddi

YÜRÜRLÜKTE OLAN YASALARCA İZİN VERİLEN AZAMİ ÖLÇÜDE, BU KILAVUZ VE DONANIMI, YAZILIMI VE ÜRETİCİ YAZILIMI İLE BİRLİKTE ANLATILAN ÜRÜN "TÜM ARIZALAR VE HATALAR" İLE BİRLİKTE "OLDUĞU GİBİ" SAĞLANMAKTADIR. HIKVISION, TİCARETE ELVERİŞLİLİK, TATMİN EDİCİ KALİTE VEYA BELİRLİ BİR AMACA UYGUNLUK DA DAHİL ANCAK BUNLARLA SINIRLI OLMAMAK ÜZERE AÇIK VEYA ZIMNİ HİÇBİR GARANTİ VERMEZ. ÜRÜNÜN SİZİN TARAFINIZDAN KULLANILMASI İLE İLGİLİ TÜM RİSKLER TARAFINIZA AİTTİR. HIKVISION, ÜRÜNÜN KULLANILMASIYLA BAĞLANTILI OLARAK SİZDEKİNE İHSAL, HAKİKİ FİİL (HMMA) DANIŞI, ÜRÜN YÜKÜMLÜLÜĞÜ VEYA BAŞKA BİR KONU NEDENİYLE İŞ KÂRI KAYBI, İŞ KESİNTİSİ, VERİ KAYBI, SİSTEMLERİN BOZULMASI VEYA BELGE ZARARI DA DAHİL ANCAK BUNLARLA SINIRLI OLMAMAK ÜZERE VE SOZ KONUSU ZARARLARIN VE KAYIPLARIN OLASILIĞI ÖNCEDEN HIKVISION'A BİLDİRİLMİŞ OLSA BILE HİÇBİR KOŞULDA ORTAYA ÇIKAN HERHANGİ BİR ÖZEL, SONUCA DAYALI, ARIZİ VEYA DOLAYLI ZARARDAN SORUMLU DEĞİLİZ.

İNTERNETİN DOĞASI NEDENİYLE GÜVENLİK RİSKLERİ BARINDIRDIĞINI VE HIKVISION'UN SİBER SALDIRI, BİLGİSAYAR KORSANI SALDIRISI, VİRÜS BULAŞMASI VEYA BAŞKA BİR İNTERNET GÜVENLİK RİSKİNDEN KAYNAKLANAN ANORMAL ÇALIŞMA, GİZLİLİK SIZINTISI VEYA BAŞKA ZARARLAR İÇİN HİÇBİR SORUMLULUK ALMAYACAĞINI KABUL EDERSİNİZ, ANCAK HIKVISION GEREKİRSE ZAMANINDA TEKNİK DESTEK SAĞLAYACAKTIR.

BU ÜRÜNÜ YÜRÜRLÜKTEKİ TÜM YASALARA UYGUN OLARAK KULLANMAYI KABUL EDERSİNİZ VE KULLANIMINIZIN YÜRÜRLÜKTEKİ YASAYA UYGUN OLMASI SORUMLULUĞU TAMAMEN SİZE AİTTİR. ÖZELLİKLE BU ÜRÜNÜ, ALENİLİK HAKLARI, FİKRİ MÜLKİYET HAKLARI VEYA VERİ KORUMA VE ÖZGÜR GİZLİLİK HAKLARI DA DAHİL ANCAK BUNLARLA SINIRLI OLMAMAK ÜZERE ÜÇÜNCÜ TARAFLARIN HAKLARINI İHLAL ETMEYECEK ŞEKİLDE KULLANMA SORUMLULUĞU SİZE AİTTİR. BU ÜRÜNÜ KİTLE İMHA SİLAHLARI, KİMYASAL VEYA BİYOLOJİK SİLAHLAR, NÜKLEER PATLAMALAR İLE İLGİLİ HERHANGİ BİR FAALİYET VE AŞ İNDAN HAZZAR İHLALLERİNİ DESTEKLEMEK İÇİN KULLANMAYIN.

BUNLARLA SINIRLI OLMAMAK ÜZERE HERHANGİ BİR YASAKLANMIŞ SON KULLANIM İÇİN KULLANMAMALISINIZ.

BU KILAVUZ İLE GEÇERLİ YASALAR ARASINDA BİR ÇAKIŞMA OLMASI HALİNDE, GEÇERLİ YASALAR DİKKATE ALINACAKTIR.

Bu ürün ve - varsa - birlikte verilen aksesuarlar da "CE" işaretlidir ve dolayısıyla RE Direktifi 2014/53/EU, EMC Direktifi 2014/30/EU, RoHS Direktifi 2011/65/EU'da listelenen geçerli uyumlaştırılmış Avrupa standartlarına uygundur.

2012/19/EU (WEEE direktifi): Bu sembolle işaretlenen ürünler, Avrupa Birliği'nde ayrıştırılmamış belediye atığı olarak atılamaz. Doğru geri dönüşüm için, eşdeğer yeni ekipman satın alırken sonra bu ürünü yerel tedarikçiniz ücretsiz iade edin veya belirtilen toplama noktalarına atın. Daha fazla bilgi için bkz.: www.recyclethis.info

2006/66/EC (pil direktifi): Bu ürün, Avrupa Birliği'nde ayrıştırılmamış belediye atığı olarak atılamayacak pil içerir. Özel pil bilgileri için ürün belgelerine bakın. Pil, kadmiyum (Cd), kurşun (Pb) veya civa (Hg) ihtiva içerebilecek bu sembolle işaretlenmiştir. Doğru geri dönüşüm için pili tedarikçinize veya belirlenmiş bir toplama noktasına iade edin. Daha fazla bilgi için bkz.: www.recyclethis.info

PİL DİKKAT

Pilin konumuy geçersiz hale getirebilecek yanlış türde bir pille değiştirilmesi (örneğin, bazı lityum pil tiplerinde);
– pilin ateşe veya sıcak fırına atılması veya pilin mekanik olarak parçalayabilecek şekilde ezilmesi veya kesilmesi;
– pilin, patlamaya veya yanıcı sıvı veya gaz sızıntısına neden olabilecek aşırı yüksek sıcaklıktaki bir ortamda bırakılması ve
– pilin patlamaya veya yanıcı sıvı veya gaz sızıntısına neden olabilecek aşırı düşük hava basıncına maruz bırakılması

Kimyasal yanık tehlikesi
Pili yutmayın.
Yeni ve kullanılmış pilleri çocuklardan uzak tutun.
Pillerin yutulduğu veya vücudun herhangi bir yerine yerleştirilmiş olabileceğini düşünüyorsanız, derhal tıbbi yardım alın.

Pil yanlış bir türle değiştirildiğinde patlama riski.
Pilin korunmayı geçersiz hale getirebilecek yanlış türde bir pille değiştirilmesi.
Kullanılmış pilleri talimatlara ve yerel düzenlemelere göre uygun şekilde atın.

Pil bölmesi güvenli bir şekilde kapanmıyorsa ürünü kullanmayı bırakın ve çocuklardan uzak tutun.

MONTAJ DİKKAT

Uygulanacak ek kuvvet ekipmanın ağırlığının üç katına eşit, ancak 50N'den az olmamalıdır. Ekipman ve ilişkili montaj araçları kurulum esnasında sabit kalmalıdır. Montajdan sonra, ilgili montaj plakası da dahil olmak üzere ekipman hasar görmemelidir.

Legal and Regulatory Information

UD21115B