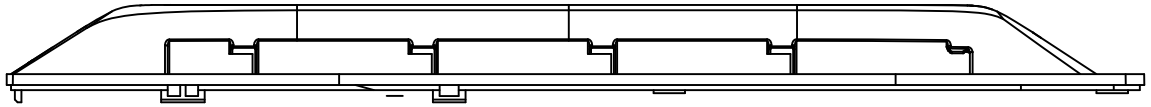

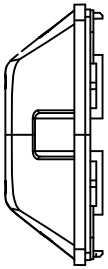

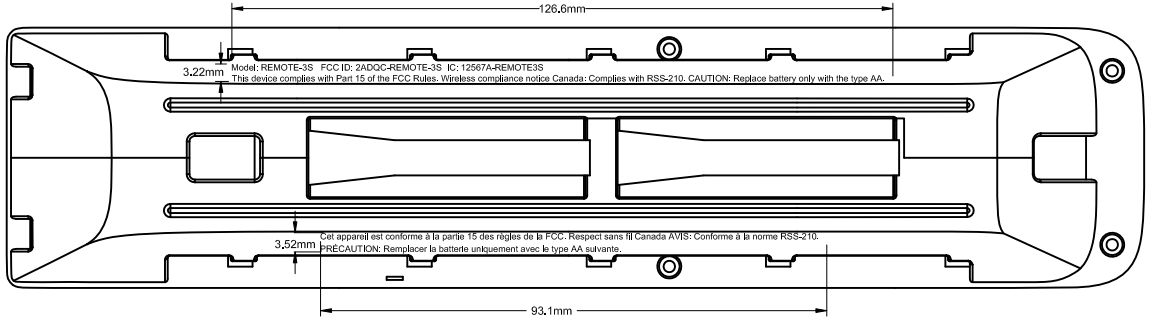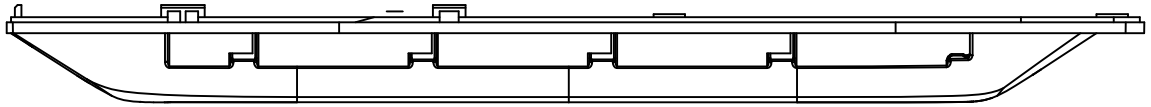
126.6mm
3.22mm
Model: REMOTE-3S FCC ID: 2ADQC-REMOTE-3S IC: 12567A-REMOTE3S
This device complies with Part 15 of the FCC Rules. Wireless compliance notice Canada: Complies with RSS-210. CAUTION: Replace battery only with the type AA.
3.52mm
Cet appareil est conforme à la partie 15 des règles de la FCC. Respect sans fil Canada AVIS: Conforme à la norme RSS-210.
PRÉCAUTION: Remplacer la batterie uniquement avec le type AA suivante.
93.1mm