预埋件

Antenna gain:0dBi

全部 1.6

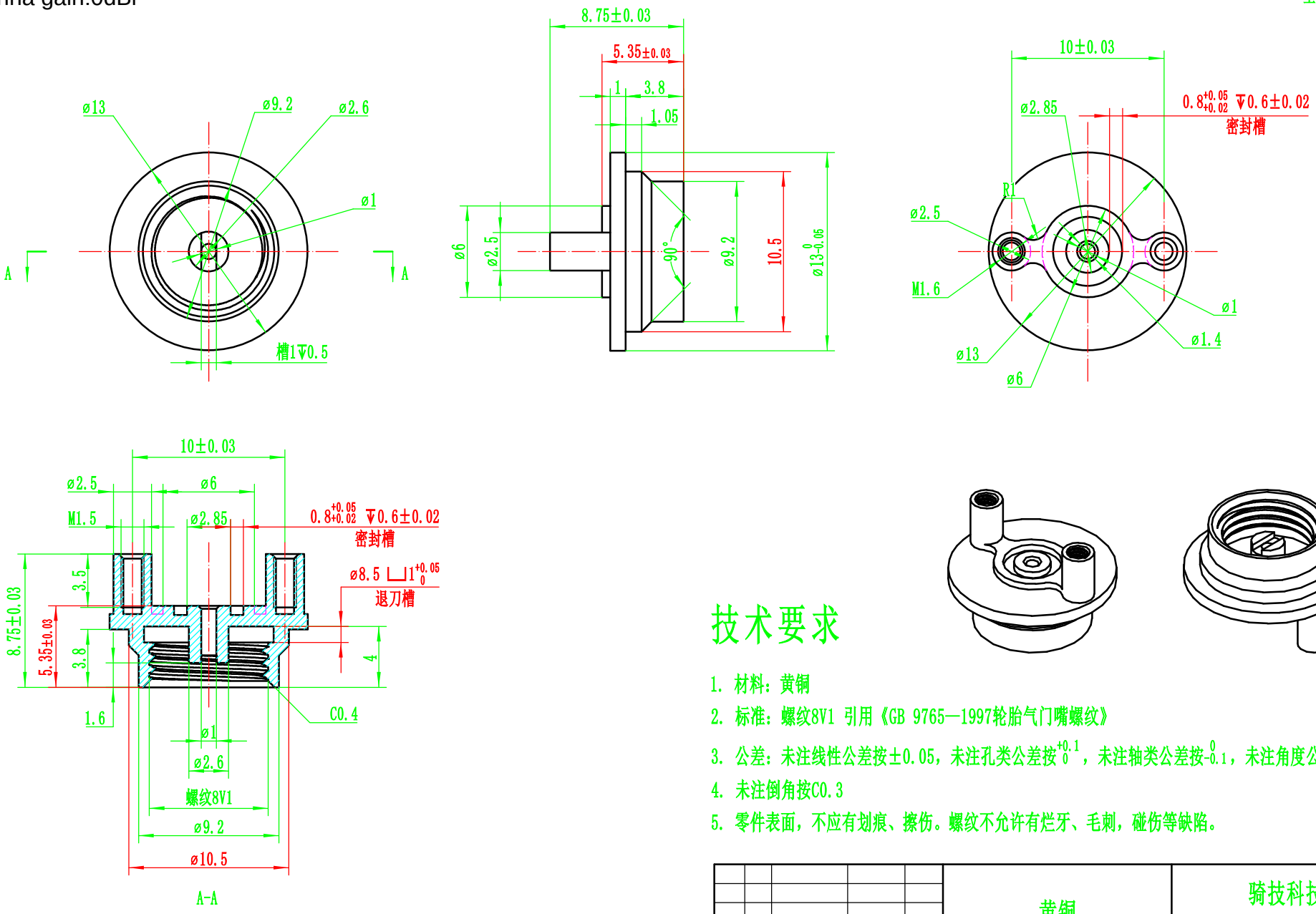

技术要求

1. 材料：黄铜
2. 标准：螺纹8V1 引用《GB 9765—1997轮胎气门嘴螺纹》
3. 公差：未注线性公差按±0.05，未注孔类公差按 $^{+0.1}_{0}$，未注轴类公差按 $^{0}_{-0.1}$，未注角度公差按±0.5°
4. 未注倒角按C0.3
5. 零件表面，不应有划痕、擦伤。螺纹不允许有烂牙、毛刺，碰伤等缺陷。

螺纹代号	螺纹代号 (d×p)	外螺纹 大径d 最大	外螺纹 大径d 最小	外螺纹 小径d_1 最大	内螺纹 大径d 最小	内螺纹 小径d_1 最大	内螺纹 小径d_1 最小
8V1	7.7×0.794	7.747	7.543	6.909	7.798	7.239	7.036

标记	处数	更改文件名	签字	日期
设计		王玉明		
			日期	2022-5-26

黄铜	骑技科技
	预埋件
图样标记 / 重量 / 比例 4:1	
共 张 / 第 张	

借（通）用件登记
旧底图总号
底图总号
签字
日期
档案员 / 日期