SPECIFICATION

DESC	Φ 20.5x43-6.5uH-0.08x21P*2P-50mm	Rev：A.0	CUST:	XXX
			CUST P/N:	

一、尺寸 DIMENSION:(mm)

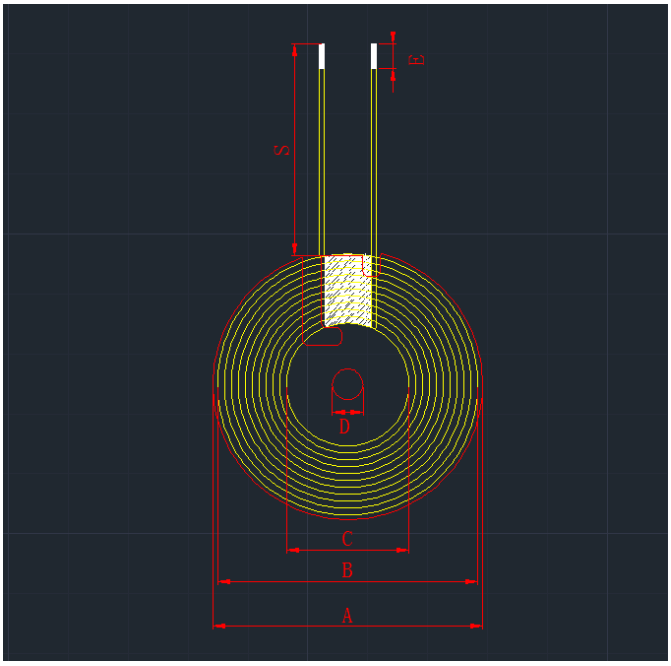

A	43.5±0.5
B	43±0.5
C	20.5±0.5
D	5.3±0.5
E	3±2
S	50±2

1.
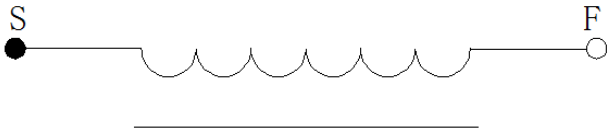
二、原理图 SCHEMATIC DIAGRAM: