SPECIFICATION

產 品 型 號: DESC	Φ 20.5x43-6.5uH-0.08x21P*2P-50mm	版本 Rev: A.0	客戶 CUST:	XXX
			客户料号 CUST P/N:	

一、尺寸 DIMENSION:(mm)

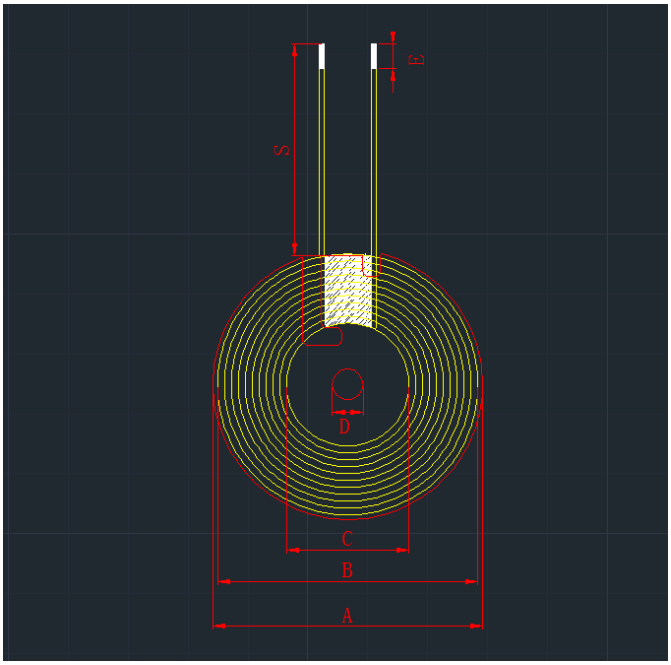

A	43.5±0.5
B	43±0.5
C	20.5±0.5
D	5.3±0.5
E	3±2
S	50±2

二、原理图 SCHEMATIC DIAGRAM:

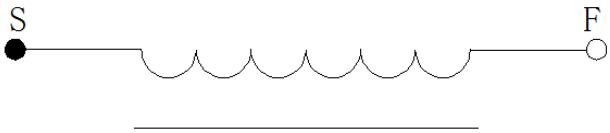

三、绕线参数 Winding Specification:

序号 NO.	端子 TERMINAL		线径 WIRE	圈数 Turns	绕线方向 Winding Direction
1	S	F	0.08*24P	10Ts	CCW

四、电气特性 ELECTRICAL CHARACTERISTICS:

温度 TEMPERATURE:25±10℃, 湿度 RELATIVE HUMIDITY:65±20%

序号 NO.	项目 ITEM	端子 TERMINAL	标准 SPECIFICATION	测试条件 TEST FREQUENCY	测试仪器 TEST EQUIPMENTS
1	IND.	S-F	3.8uH ±10%	100KHz/1.0V	LCZ METER 1062B
2	IND.	S-F	6.5uH ±10%	100KHz/1.0V	LCZ METER 1062B
3	DCR	S-F	≤43mΩ	100KHz/1.0V	LCZ METER 502B
4	Q	S-F	≥75	100KHz/1.0V	LCZ METER 502B