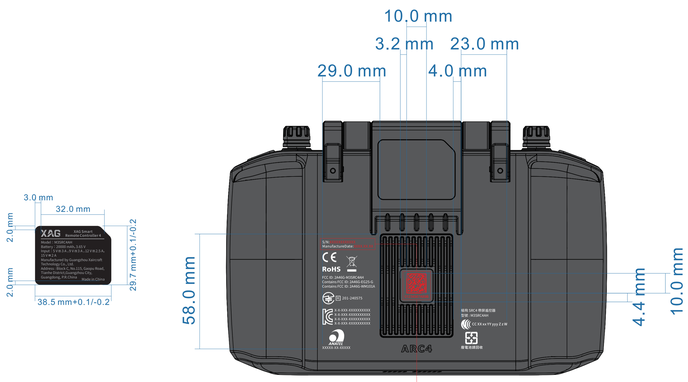
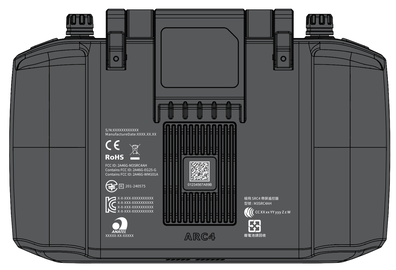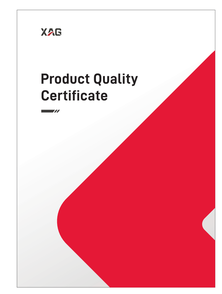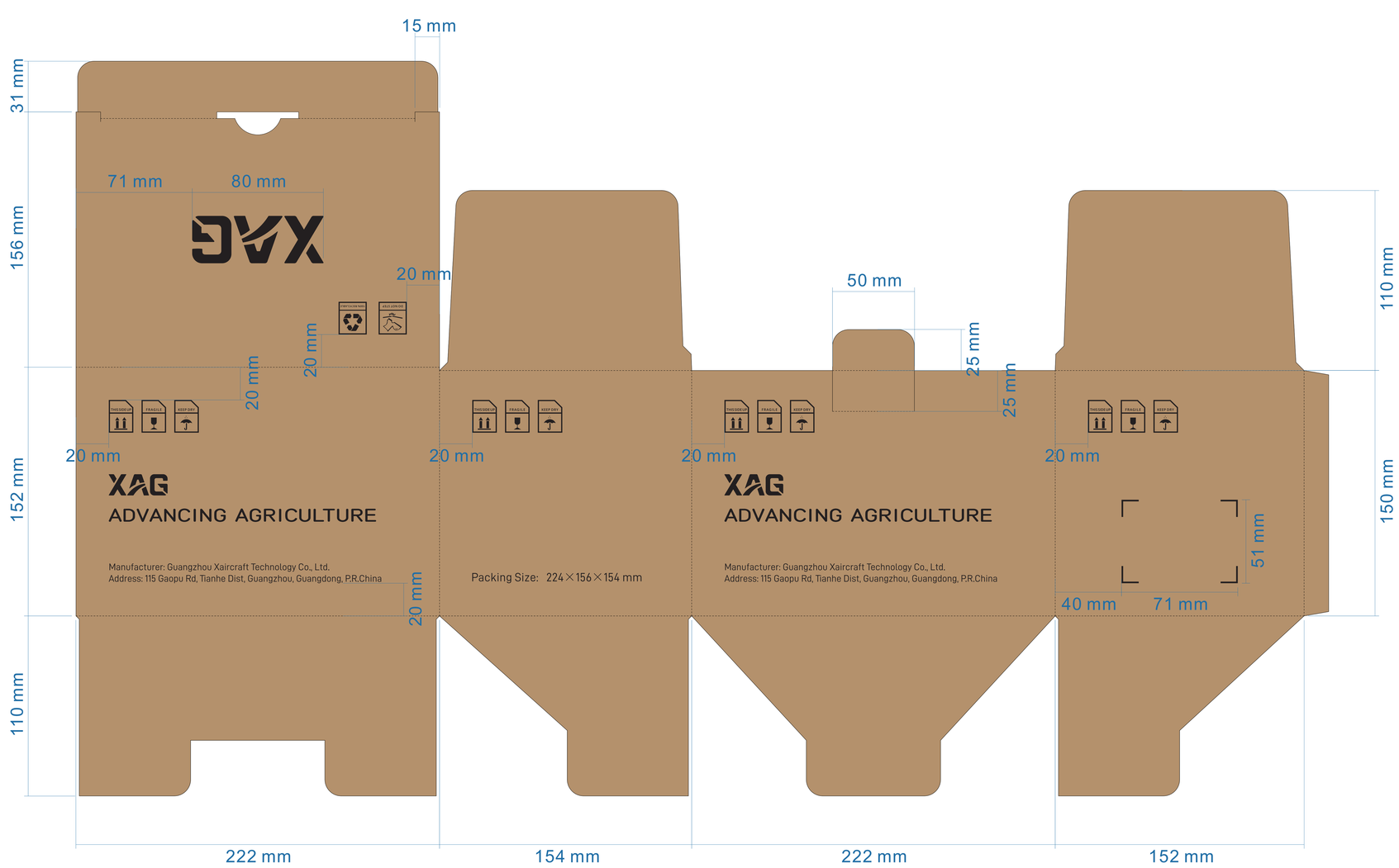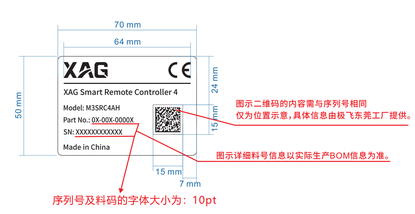
红色虚线框的内容,
需以实际生产需求为准,
二维码字符大小为5pt,
其他字符大小为5pt。