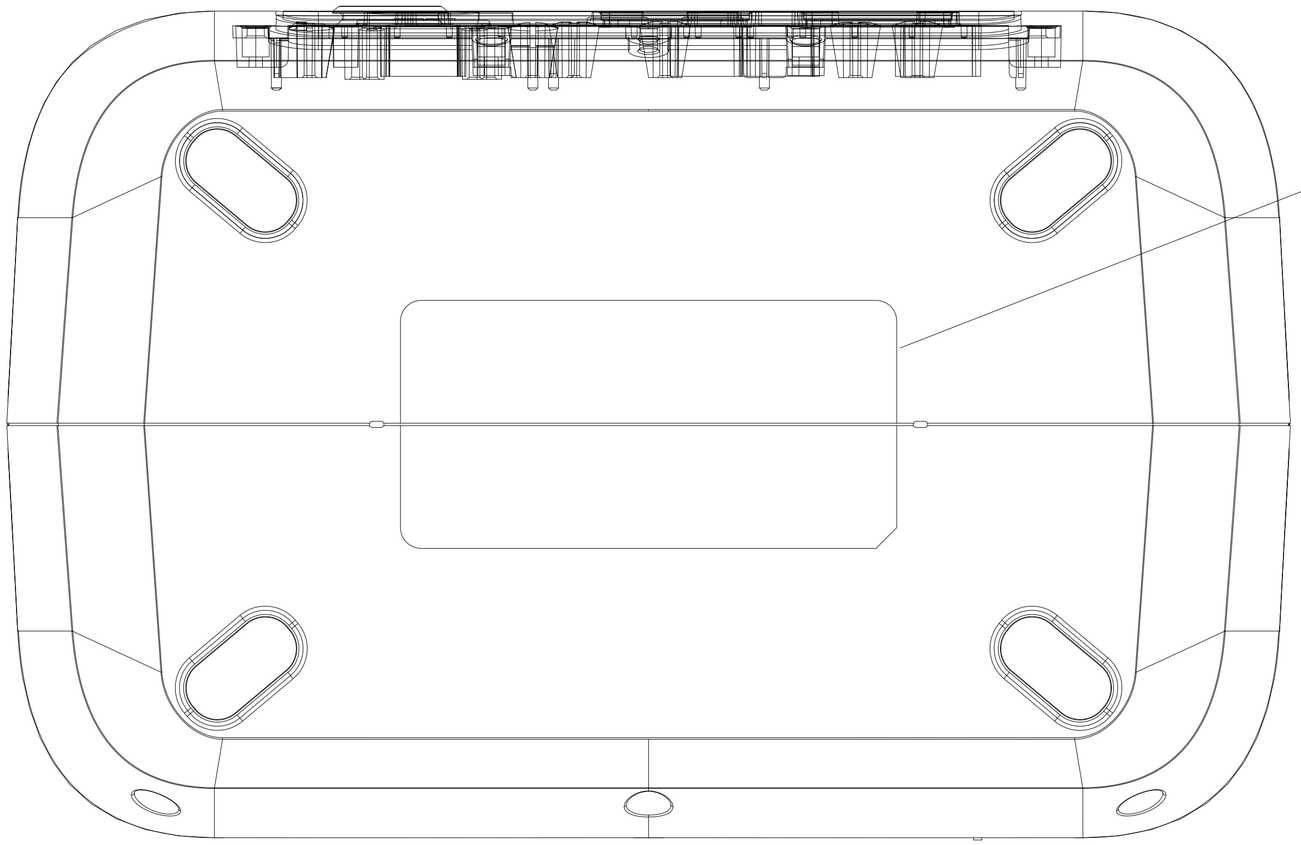

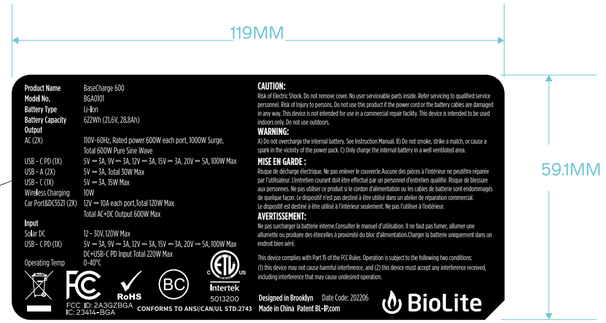

Product Name	BaseCharge 600
Model No.	BGA0201
Battery Type	Li-Ion
Battery Capacity	632Wh (21.6V, 28.8Ah)
Output	
AC (2X)	110V-60Hz, Rated power 600W each port, 1000W Surge, Total 600W Pure Sine Wave
USB - C PD (1X)	5V ⎓ 3A, 9V ⎓ 3A, 12V ⎓ 3A, 15V ⎓ 3A, 20V ⎓ 5A, 100W Max
USB - A (2X)	5V ⎓ 3A, Total 30W Max
USB - C (1X)	5V ⎓ 3A, 15W Max
Wireless Charging	10W
Car Port&DC5521 (2X)	12V ⎓ 10A each port, Total 120W Max Total AC+DC Output 600W Max
Input	
Solar DC	12 - 30V, 120W Max
USB - C PD (1X)	5V ⎓ 3A, 9V ⎓ 3A, 12V ⎓ 3A, 15V ⎓ 3A, 20V ⎓ 5A, 100W Max
	DC+USB-C PD Input Total 220W Max
Operating Temp	0~40°C

FCC ID: 2A3GZBGA
IC: 23414-BGA

RoHS

CONFORMS TO ANSI/CAN/UL STD.2743

Intertek
5013200

CAUTION:
Risk of Electric Shock. Do not remove cover. No user serviceable parts inside. Refer servicing to qualified service personnel. Risk of Injury to persons. Do not use this product if the power cord or the battery cables are damaged in any way. This device is not intended for use in a commercial repair facility. This device is intended to be used indoors only. Do not use outdoors.

WARNING:
A) Do not overcharge the internal battery. See Instruction Manual. B) Do not smoke, strike a match, or cause a spark in the vicinity of the power pack. C) Only charge the internal battery in a well ventilated area.

MISE EN GARDE :
Risque de décharge électrique. Ne pas enlever le couvercle.Aucune des pièces à l'intérieur ne peut être réparée par l'utilisateur. L'entretien courant doit être effectué par un personnel d'entretien qualifié. Risque de blessure aux personnes. Ne pas utiliser ce produit si le cordon d'alimentation ou les câbles de batterie sont endommagés de quelque façon. Le dispositif n'est pas destiné à être utilisé dans un atelier de réparation commercial. Le dispositif est destiné à être utilisé à l'intérieur seulement. Ne pas l'utiliser à l'extérieur.

AVERTISSEMENT:
Ne pas surcharger la batterie interne.Consulter le manuel d'utilisation. Il ne faut pas fumer, allumer une allumette ou produire des étincelles à proximité du bloc d'alimentation.Charger la batterie uniquement dans un endroit bien aéré.

This device complies with Part 15 of the FCC Rules. Operation is subject to the following two conditions:
(1) this device may not cause harmful interference, and (2) this device must accept any interference received, including interference that may cause undesired operation.

Designed in Brooklyn Date Code: 202206
Made in China Patent BL-B2cm

BioLite