Vinci Brands Designs

This document is strictly proprietary and confidential.
All rights reserved. Not to be reproduced or distributed.
© 2022 Vinci Brands LLC.

INC-0253-001/002
Incipio Power Bank with Built in Cables User Manual

DESIGNER: Daniil Cheadle
SKU ID: PW-405-MNL
Artwork: Shown at 100%
File Type: Adobe Illustrator CC 2021
Designed For: NA
Product For: Power Bank
Colorway: NA
Substrate: WOOD PULP PAPER
Finishing: NA

NOTES: To avoid printing the same thing twice we can use this for both Navy and Cream colorways.

FRONT

INCIPIO

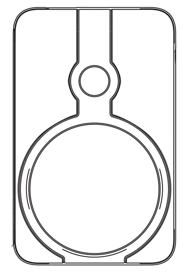

10,000 mAh Power Bank with Wireless Charging and Captive Cables

Product outline

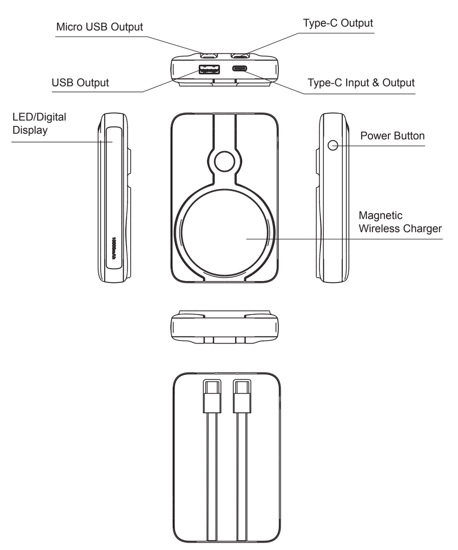

Included items:
-10,000 mAh Power Bank with Wireless Charging and Captive Cables
-Charging Cables
-User Manual

HOW TO CHARGE DEVICES

To charge devices: Plug your device's charging cable into any one of the indicated USB output ports. The power bank will automatically charge your device. The device will auto power off/enter a sleep mode when no devices are plugged in after 32 seconds. Never worry about forgetting to power off that battery. Press the power button to check the remaining battery capacity left. Double click to turn off the Output function. To charge devices wirelessly: Wireless charging capable devices need to center their phones over the magnetic wireless charger, the power bank will automatically begin charging your device after 3 seconds.

HOW TO CHARGE THE BATTERY

1) Plug in the supplied USB cable to a computer or 5V/2A output device. Power Supply not included.
2) Plug in Type-C to input.
3) The LED indicators will flash when the device is charging.
4) All the indicators will light when the power bank is fully charged.

PRECAUTIONS

1) Original USB cable is recommended to charge Micro-USB devices.
2) Do not expose product to fire or extremely high temperatures.
3) Optimum working temperature for device is lower 60°C
4) Do not attempt to disassemble or modify the battery in order to avoid danger. Use the device with caution-avoid dropping or impact.

SPECIFICATIONS

Model: PW-405-WHT / PW-405-NVY
Type-C Input: 5V⎓2A / 9V⎓2A /12V⎓1.5A
Output 1: USB 5V⎓3A / 9V⎓2A / 12V⎓1.5A 5500mAh
Output 2: Type-C 5V⎓3A / 9V⎓2.22A / 12V⎓1.5A 5500mAh
Output 3: Type-C Cable 5V⎓3A / 9V⎓2A / 12V⎓1.5A 5500mAh
Output 4: Micro-USB Cable 5V⎓2.4A, 5500mAh
Capacity: 10000mAh/3.7V/37Wh
Power Bank capacity: Type-C 5V 6Ah, USB1+USB2 5V 6Ah
Total 1+2+3+4: 20W Max
Output 5: Wireless 10W Max
Dimension: 4.25 x 2.7 x .75 in
Weight: .41 lbs

INDICATOR

LED indicators (ON OFF)

0%-25% | 26%-50% | 51%-75% | 76%-100%

IMPORTANT SAFETY INSTRUCTIONS

WARNING — WARNINGS:When using this product, basic precautions should always be followed, including the following:

a) Read all the instructions before using the product.
b) To reduce the risk of injury, close supervision is necessary when the product is used near children.
c) Do not put fingers or hands into the product.
d) Do not expose power bank to rain or snow.
e) Do not use a power bank in excess of its output rating. Overloaded outputs above rating may result in a risk of fire or injury to persons.
f) Do not use a power bank that is damaged or modified. Damaged or modified batteries may exhibit unpredictable behavior resulting in fire, explosion or risk of injury.
g) Do not disassemble the power bank. Take it to a qualified service person when service or repair is required. Incorrect reassembly may result in a risk of fire or injury to persons.
h) Do not expose the power bank to fire or excessive temperature. Exposure to fire or temperature above 100°C may cause explosion. The temperature of 100°C can be replaced by the temperature of 212°F
i) Switch off the power bank when not in use.

SAVE THESE INSTRUCTIONS

CAUTION: Risk of fire and burns. Do not open, crush, heat above 60°C or incinerate. Follow manufacturer's instructions

FCC WARNINGS

This device complies with Part 15 of the FCC Rules. Operation is subject to the following two conditions: (1) this device may not cause harmful interference, and (2) this device must accept any interference received, including interference that may cause undesired operation.
Caution: The user is cautioned that changes or modifications not expressly approved by the party responsible for compliance could void the user's authority to operate the equipment.
Note: This equipment has been tested and found to comply with the limits for a Class B digital device, pursuant to part 15 of the FCC Rules. These limits are designed to provide reasonable protection against harmful interference in a residential installation. This equipment generates, uses, and can radiate radio frequency energy and, if not installed and used in accordance with the instructions, may cause harmful interference to radio communications. However, there is no guarantee that interference will not occur in a particular installation. If this equipment does cause harmful interference to radio or television reception, which can be determined by turning the equipment off and on, the user is encouraged to try to correct the interference by one or more of the following measures:
—Reorient or relocate the receiving antenna.
—Increase the separation between the equipment and receiver.
—Connect the equipment into an outlet on a circuit different from that to which the receiver is connected.
—Consult the dealer or an experienced radio/TV technician for help.
RF warning statement:
The device has been evaluated to meet general RF exposure requirement. The device can be used in portable exposure condition without restriction.

INCIPIO

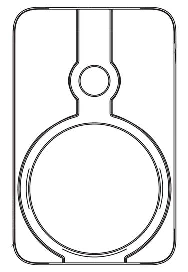

Batterie externe de 10 000 mAh avec chargement sans fil et câbles captifs

Description du produit

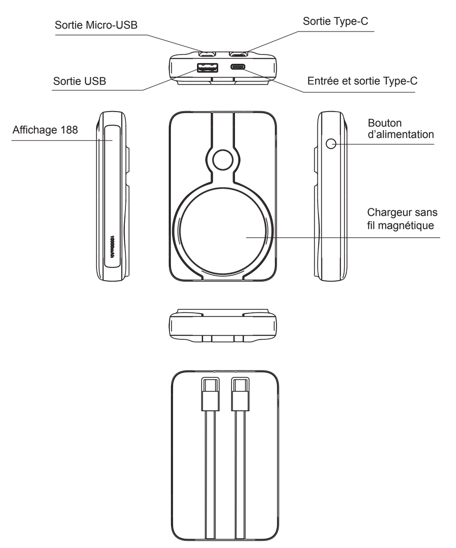

Articles inclus:
-Batterie externe de 10 000 mAh avec chargement sans fil et câbles captifs
-Câble de charge
-Mode d'emploi

COMMENT CHARGER LES APPAREILS

Pour charger des appareils : branchez le câble de charge de votre appareil dans l'un des ports de sortie USB indiqués. La batterie externe chargera automatiquement votre appareil. L'appareil s'éteint automatiquement ou passe en mode veille si aucun appareil n'est branché après 32 secondes. Ne craignez plus d'oublier d'éteindre la batterie. Appuyez sur le bouton pour vérifier la capacité restante de la batterie. Double-cliquez pour désactiver la fonction de sortie.
Pour charger des appareils sans fil : les appareils capables de charger sans fil doivent centrer leurs téléphones sur le chargeur magnétique sans fil, la banque d'alimentation commencera automatiquement à charger votre appareil après 3 secondes

COMMENT CHARGER LA BATTERIE

1) Branchez le câble USB fourni sur un ordinateur ou un dispositif de sortie 5V/2A.
2) Branchez la prise Type-C à l'entrée.
3) Les indicateurs LED clignotent lorsque l'appareil est en cours de chargement.
4) Tous les indicateurs s'allument lorsque la batterie est complètement chargée.

PRÉCAUTIONS À PRENDRE

1) Il est recommandé d'utiliser un câble USB d'origine pour charger les appareils Micro-USB.
2) Ne pas exposer le produit au feu ou à des températures extrêmement élevées.
3) La température optimale de fonctionnement de l'appareil est inférieure à 60°C.
4) N'essayez pas de démonter ou de modifier la batterie afin d'éviter tout danger. Utilisez l'appareil avec précaution Utilisez l'appareil avec précaution - évitez les chutes ou les chocs.

CARACTÉRISTIQUES TECHNIQUES

Modèle: PW-405-WHT / PW-405-NVY
Entrée Type-C : 5 V⎓2 A / 9 V⎓2 A / 12 V⎓1,5A
Sortie 1: USB 5 V⎓3 A / 9 V⎓2 A / 12 V⎓1.5 A 5000mAh
Sortie 2: Type-C 5 V⎓3 A / 9 V⎓2.22 A / 12 V⎓1.5 A 5500 mAh
Sortie 3: Type-C-kabel 5 V⎓3 A / 9 V⎓2 A / 12 V⎓1.5 A 5500 mAh
Sortie 4: Câble micro-USB 5 V⎓2.4 A, 5500mAh
Capacité : 10000 mAh/3.7/37 Wh
Capacité de la batterie externe : Type-C 5V 6Ah, USB1+USB2 5V 6Ah
Totale 1+2+3+4 : 20W maximum
Sortie 5: Sans fil 10W maximum
Dimension: 108.2 x 69 x 19 mm
Poids: 190 g

INDICATEUR

Indicateurs LED (allumés, éteints)

0%-25% | 26%-50% | 51%-75% | 76%-100%

INSTRUCTIONS DE SÉCURITÉ IMPORTANTES

MISES EN GARDE — Lors de l'utilisation de ce produit, des précautions de base doivent toujours être suivies, notamment les suivantes:

a) Lire toutes les instructions avant l'utilisation du produit.
b) Pour réduire le risque de blessure, une surveillance rapprochée est nécessaire lorsque le produit est utilisé à proximité d'enfants.
c) Ne pas mettre les doigts ou les mains dans le produit.
d) Ne pas exposer la batterie externe à la pluie ou à la neige.
e) Ne pas utiliser une batterie externe au-delà de sa puissance nominale. Une surcharge des sorties au-delà de la valeur nominale peut entraîner un risque d'incendie ou de blessure.
f) Ne pas utiliser une batterie externe endommagée ou modifiée. Les batteries endommagées ou modifiées peuvent présenter un fonctionnement imprévisible entraînant un incendie, une explosion ou un risque de blessure.
g) Ne pas démonter la batterie externe. Confiez-le à un technicien qualifié lorsqu'un entretien ou une réparation est nécessaire. Un réassemblage incorrect peut entraîner un risque d'incendie ou de blessure.
h) N'exposez pas la batterie externe au feu ou à une température trop élevée. L'exposition au feu ou à une température supérieure à 100°C peut provoquer une explosion. La température de 100°C peut être remplacée par la température de 212°F.
i) Éteindre la batterie externe lorsqu'elle n'est pas utilisée.

CONSERVEZ CES INSTRUCTIONS

ATTENTION: risque d'incendie et de brûlures. Ne pas ouvrir, écraser, chauffer au-delà de 60°C ou incinérer. Suivre les instructions du fabricant.

AVERTISSEMENT DE LA FCC

Cet appareil est conforme à la partie 15 des règles de la FCC. Son fonctionnement est soumis aux deux conditions suivantes : (1) cet appareil ne doit pas causer d'interférences nuisibles, et (2) cet appareil doit accepter toute interférence reçue, y compris les interférences pouvant entraîner un fonctionnement inapproprié.
Attention : L'utilisateur est averti que tout changement ou modification non expressément approuvé par la partie responsable de la conformité peut annuler l'autorité de l'utilisateur à utiliser l'équipement.
Note : Cet équipement a été testé et déclaré conforme aux limites d'un appareil numérique de classe B, conformément à la partie 15 des règles de la FCC. Ces limites sont conçues pour fournir une protection raisonnable contre les interférences nuisibles dans une installation résidentielle. Cet équipement génère, utilise et peut émettre une énergie de fréquence radio et, s'il n'est pas installé et utilisé conformément aux instructions, il peut causer des interférences nuisibles aux communications radio. Cependant, il n'y a aucune garantie que des interférences ne se produiront pas dans une installation particulière. Si cet équipement provoque des interférences nuisibles à la réception de la radio ou de la télévision, ce qui peut être déterminé en éteignant et en allumant l'équipement, l'utilisateur est encouragé à essayer de corriger les interférences par une ou plusieurs des mesures suivantes:
— Réorienter ou déplacez l'antenne de réception.
— Augmenter la distance entre l'équipement et le récepteur.
— Connecter l'équipement à une prise sur un circuit différent de celui auquel le récepteur est connecté.
— Consultez le fournisseur ou un technicien radio/TV expérimenté pour obtenir de l'aide.
Déclaration d'avertissement concernant la radiofréquence:
L'appareil a été évalué pour répondre aux exigences générales en matière d'exposition aux RF. L'appareil peut être utilisé dans des conditions d'exposition portables sans restriction.

INCIPIO

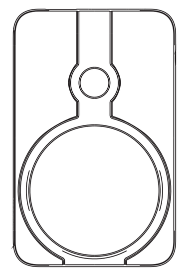

Power Bank da 10.000 mAh con Ricarica Wireless e Cavi Captive

Descrizione del prodotto

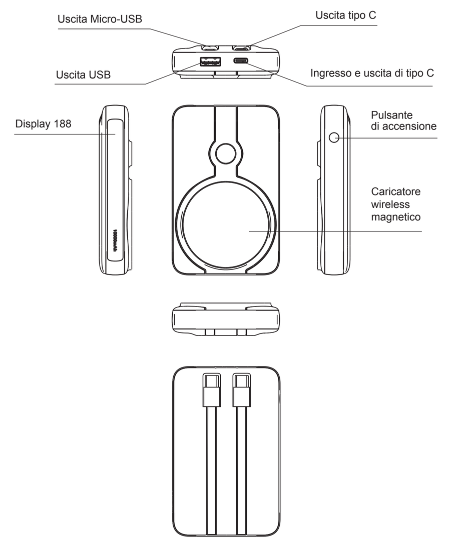

Articoli inclusi:
-Power Bank da 10.000 mAh con Ricarica Wireless e Cavi Captive
-Cavo di ricarica
-Manuale Utente

COME CARICARE I DISPOSITIVI

Per caricare i dispositivi, collegare il cavo di ricarica del dispositivo a una delle porte di uscita USB indicate. Il power bank caricherà automaticamente il dispositivo. Il caricatore si spegne automaticamente/entra in modalità sospensione dopo 32 secondi se non viene collegato un dispositivo. Non dovrai mai temere di aver dimenticato di spegnere la batteria. Premere il pulsante per vedere la capacità residua della batteria. Fare doppio clic per disattivare la funzione Uscita.
Per caricare i dispositivi in modalità wireless: i dispositivi compatibili con la ricarica wireless devono centrare i loro telefoni sopra il caricabatterie wireless magnetico, la banca di alimentazione inizierà automaticamente a caricare il dispositivo dopo 3 secondi.

COME RICARICARE IL POWER BANK

1) Collegare il cavo USB in dotazione a un computer o a un dispositivo di uscita 5V/2A.
2) Collegare Type-C all'ingresso.
3) Gli indicatori LED lampeggiano quando il dispositivo è in carica.
4) Quando la ricarica del power bank è completa, tutti gli indicatori si accendono.

PRECAUZIONI

1) Si consiglia il cavo USB originale per caricare i dispositivi Micro-USB.
2) Non esporre il prodotto al fuoco o a temperature estremamente elevate.
3) La temperatura di lavoro ottimale per il dispositivo è inferiore a 60°C.
4) Per evitare pericoli, non tentare di smontare o modificare la batteria. Utilizzare il dispositivo con cautela, evitando cadute o urti.

SPECIFICHE

Modello: PW-405-WHT / PW-405-NVY
Ingresso di tipo C: 5V⎓2A / 9V⎓2A / 12V⎓1,5A
Uscita 1: USB 5V⎓3A / 9V⎓2A / 12V⎓1,5A 5500mAh
Uscita 2: Tipo-C 5V⎓3A / 9V⎓2,22A / 12V⎓1,5A 5500mAh
Uscita 3: Cavo di tipo C 5V⎓3A / 9V⎓2A / 12V⎓1,5A 5500mAh
Uscita 4: cavo micro usb 5V⎓2,4A 5500mAh
Capacità: 10000mAh/3.7/37Wh
Capacità power bank: Tipo-C 5V 6Ah, USB1+USB2 5V 6Ah
Totale 1+2+3+4: 20W massimo
Uscita 5: Wireless 10W massimo
Dimensioni: 108.2 x 69 x 19 mm
Il peso: 190 g

INDICATORE

Indicatori LED (ON/OFF)

0%-25% | 26%-50% | 51%-75% | 76%-100%

IMPORTANTI ISTRUZIONI SULLA SICUREZZA

AVVERTENZE — Quando si utilizza questo prodotto, è necessario seguire sempre le precauzioni di base, comprese le seguenti:

a) Leggere tutte le istruzioni prima di utilizzare il prodotto.
b) Per ridurre il rischio di lesioni, è necessaria una rigorosa supervisione quando il prodotto viene utilizzato in prossimità di bambini.
c) Non mettere le dita o le mani nel prodotto.
d) Non esporre il power bank a pioggia o neve.
e) Non utilizzare un power bank in eccesso rispetto alla sua potenza nominale. Uscite sovraccariche al di sopra del valore nominale possono comportare un rischio di incendio o lesioni alle persone.
f) Non utilizzare un power bank danneggiato o modificato. Le batterie danneggiate o alterate possono avere un comportamento imprevedibile con conseguente incendio, esplosione o rischio di lesioni.
g) Non smontare il power bank. Portarlo in assistenza con personale qualificato se è necessaria manutenzione o riparazione. Un montaggio non corretto può provocare un rischio di incendio o di lesioni alle persone
h) Non esporre il power bank al fuoco o a temperature eccessive. L'esposizione al fuoco o a temperature superiori a 100°C può causare esplosioni. Una temperatura di 100°C equivale a una temperatura di 212°F
i) Spegnere il power bank quando non è in uso.

CONSERVARE QUESTE ISTRUZIONI

Avvertenza: Rischio di incendio e ustioni. Non aprire, non schiacciare, non portare a temperature superiori a 60°C, non incenerire. Seguire le istruzioni del produttore.

CONFORMITÀ FCC

Questo dispositivo è conforme alla parte 15 delle normative FCC. Il funzionamento è soggetto alle due condizioni seguenti: (1) il dispositivo non deve causare interferenze dannose e (2) il dispositivo deve tollerare le interferenze ricevute, incluse le interferenze che possano causare un funzionamento indesiderato.
Attenzione: si avverte l'utente che cambiamenti o modifiche a questo prodotto non espressamente espressamente approvate dalla parte responsabile della conformità potrebbero annullare l'autorizzazione dell'utente di utilizzare l'apparecchiatura.
Nota: questa apparecchiatura è stata testata e ritenuta conforme ai limiti per un dispositivo digitale di classe B, come specificato nella parte 15 delle normative FCC. Tali limiti sono studiati per fornire una protezione ragionevole rispetto alle interferenze dannose in un'installazione domestica. Questa apparecchiatura genera, utilizza e può irradiare energia in radiofrequenza e, se non viene installata in conformità con le istruzioni, può causare interferenze dannose alle comunicazioni radio. Tuttavia, non vi è garanzia che non si verifichino interferenze in un'installazione particolare. Se l'apparecchiatura causa interferenze alla ricezione radiotelevisiva, verificabili accendendo e spegnendo l'apparecchiatura, si consiglia all'utente di correggere le interferenze in uno dei seguenti modi:
— Modificando l'orientamento o la posizione dell'antenna di ricezione.
— Aumentando la distanza tra l'apparecchiatura e il ricevitore.
— Collegando l'apparecchiatura a una presa su un circuito diverso da quello a cui è connesso il ricevitore.
— Contattando il rivenditore o un tecnico radiotelevisivo qualificato per assistenza.
Avvertenza RF:
Il dispositivo è stato valutato per soddisfare i requisiti generali di esposizione alle radiofrequenze. Il dispositivo può essere utilizzato in condizioni di esposizione portatile senza restrizioni.

BACK

INCIPIO

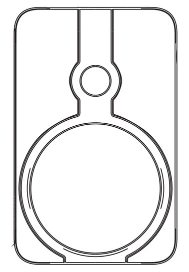

10.000-mAh-Powerbank mit kabellosem Laden und unverlierbaren Kabeln

Produktübersicht

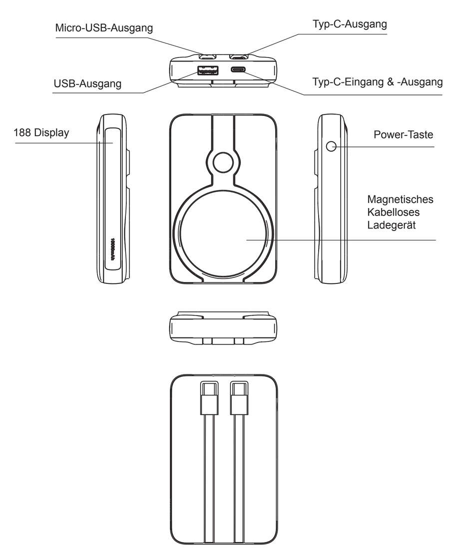

Enthaltene Artikel:
-10.000-mAh-Powerbank mit kabellosem Laden und unverlierbaren Kabeln
-Aufladekabel
-Bedienungsanleitung

AUFLADEN VON GERÄTEN

Geräte aufladen: Verbinden Sie das Ladekabel Ihres Geräts mit einem der gekennzeichneten USB-Ausgänge. Die Powerbank lädt Ihr Gerät automatisch. Das Produkt schaltet sich nach 32 Sekunden automatisch ab bzw. in den Energiesparmodus, wenn kein Gerät angeschlossen ist. Sie müssen keine Angst mehr haben, zu vergessen, den Akku auszuschalten. Drücken Sie die Taste, um den Ladezustand des Akkus zu überprüfen. Zum Ausschalten der Ausgangsfunktion drücken Sie die Taste doppelt.
Geräte aufladen kabellosem Laden: Geräte, die zum drahtlosen Laden fähig sind, müssen ihre Telefone über dem magnetischen drahtlosen Ladegerät zentrieren, die Powerbank beginnt automatisch nach 3 Sekunden mit dem Laden Ihres Geräts.

LADEN DES AKKUS

1) Verbinden Sie das mitgelieferte USB-Kabel mit einem Computer oder einer geeigneten 5V/2A Spannungsquelle.
2) Verbinden Sie Typ-C mit dem Eingang.
3) Die LED-Anzeigen beginnen zu blinken, sobald das Gerät geladen wird.
4) Alle Anzeigen leuchten, wenn die Powerbank vollständig geladen ist.

SICHERHEITSHINWEISE

1) Zum Laden von Micro-USB-Geräten wird ein Original-USB-Kabel empfohlen.
2) Setzen Sie das Produkt weder Feuer noch extrem hohen Temperaturen aus.
3) Die optimale Betriebstemperatur des Geräts beträgt weniger als 60°C.
4) Um Gefahren zu vermeiden, darf der Akku nicht zerlegt oder manipuliert werden. Verwenden Sie das Gerät mit Vorsicht – lassen Sie es nicht fallen und vermeiden Sie Stöße.

TECHNISCHE DATEN

Modell: PW-405-WHT / PW-405-NVY
Typ-C-Eingang: 5 V⎓2 A, / 9 V⎓2.22 A, / 12V⎓1.5A
-Ausgang 1: USB 5 V⎓3 A, / 9 V⎓2A, / 12 V⎓1.5 A, 5500 mAh
-Ausgang 2: Typ-C 5 V⎓3 A, / 9 V⎓2.22 A, / 12 V⎓1.5 A, 5500 mAh
-Ausgang 3: Typ-C Kabel 5 V⎓3 A, / 9 V⎓2 A, / 12 V⎓1.5 A, 5500 mAh
-Ausgang 4: Micro-USB-Kabel 5 V⎓2.4 A 5500mAh
Kapazität: 10000 mAh/3.7/37 Wh
Kapazität der Powerbank: Typ-C 5V, 6Ah, USB1+USB2 5V, 6Ah
Gesamt 1+2+3+4: 20W Max
-Ausgang 5: Kabelloses 10W Max
Abmessung: 108.2 x 69 x 19 mm
Gewicht: 190 g

ANZEIGE

LED-Anzeigen (ON/OFF)

0%-25% | 26%-50% | 51%-75% | 76%-100%

WICHTIGE SICHERHEITSHINWEISE

WARNUNGEN — Bei der Verwendung dieses Produkts sollten immer grundlegende Vorsichtsmaßnahmen befolgt werden, einschließlich der folgenden:

a) Lesen Sie vor dem Gebrauch des Produkts die Bedienungsanleitung sorgfältig durch.
b) Um die Verletzungsgefahr zu minimieren, muss das Produkt bei der Verwendung in der Nähe von Kindern besonders überwacht werden.
c) Stecken Sie weder Finger noch Hände in das Produkt.
d) Setzen Sie die Powerbank weder Regen noch Schnee aus.
e) Verwenden Sie eine Powerbank nicht über ihre Nennleistung hinaus. Bei Überschreitung der Nennleistung besteht Brandgefahr oder die Gefahr von Personenschäden.
f) Verwenden Sie niemals eine beschädigte oder manipulierte Powerbank. Beschädigte oder manipulierte Akkus können ein unvorhersehbares Risiko darstellen, welches zu Bränden, Explosionen oder Verletzungen führen kann.
g) Nehmen Sie die Powerbank nicht auseinander. Lassen Sie sie von einer entsprechend qualifizierten Stelle warten oder reparieren, wenn dies erforderlich ist. Ein unsachgemäßer Zusammenbau kann zu Bränden oder Personenschäden führen.
h) Setzen Sie die Powerbank weder Feuer noch überhöhten Temperaturen aus. Feuer oder Temperaturen von über 100°C können zur Explosion führen. Die Temperatur von 100°C ist gleichzusetzen mit einer Temperatur von 212°F
i) Schalten Sie die Powerbank bei Nichtgebrauch aus.

BEWAHREN SIE DIESE ANLEITUNG AUF

ACHTUNG: Gefahr von Feuer und Verbrennungen. Nicht öffnen, zerbrechen, über 60°C erhitzen oder verbrennen. Befolgen Sie die Anweisungen des Herstellers.

FCC-WARNUNG

Dieses Gerät entspricht den Bestimmungen von Teil 15 der FCC-Vorschriften. Der Betrieb unterliegt den folgenden zwei Bedingungen: (1) Dieses Gerät darf keine schädlichen Interferenzen verursachen, und (2) dieses Gerät muss alle empfangenen Interferenzen akzeptieren, einschließlich Interferenzen, die einen unerwünschten Betrieb verursachen können.
Achtung: Der Benutzer wird darauf hingewiesen, dass Änderungen oder Modifikationen, die nicht ausdrücklich von der für die Einhaltung der Vorschriften verantwortlichen Partei genehmigt wurden, die Berechtigung des Benutzers zum Betrieb des Geräts aufheben können.
Hinweis: Dieses Gerät wurde getestet und entspricht den Grenzwerten für digitale Geräte der Klasse B gemäß Teil 15 der FCC-Vorschriften. Diese Grenzwerte sind so ausgelegt, dass sie einen angemessenen Schutz gegen schädliche Störungen bei der Installation in Wohngebieten bieten. Dieses Gerät erzeugt und verwendet Hochfrequenzenergie und kann diese ausstrahlen. Wenn es nicht gemäß den Anweisungen installiert und verwendet wird, kann es schädliche Störungen im Funkverkehr verursachen. Es kann jedoch nicht garantiert werden, dass bei einer bestimmten Installation keine Störungen auftreten. Wenn dieses Gerät Störungen des Radio- oder Fernsehempfangs verursacht, was durch Ein- und Ausschalten des Geräts festgestellt werden kann, sollte der Benutzer versuchen, die Störungen durch eine oder mehrere der folgenden Maßnahmen zu beheben:
—Neuausrichtung oder Verlegung der Empfangsantenne.
—Vergrößerung des Abstands zwischen dem Gerät und dem Empfänger.
—Anschluss des Geräts an einen anderen Stromkreis als den, an den der Empfänger angeschlossen ist.
—Wenden Sie sich an Ihren Händler oder einen erfahrenen Radio- und Fernsehtechniker, um Hilfe zu erhalten.
RF-Warnhinweis:
Das Gerät ist so beurteilt worden, dass es die allgemeinen RF-Expositionsanforderungen erfüllt. Das Gerät kann unter tragbaren Expositionsbedingungen ohne Einschränkung verwendet werden.

INCIPIO

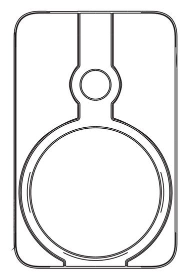

Batería portátil de 10,000 mAh con carga inalámbrica y cables cautivos

Descripción del producto

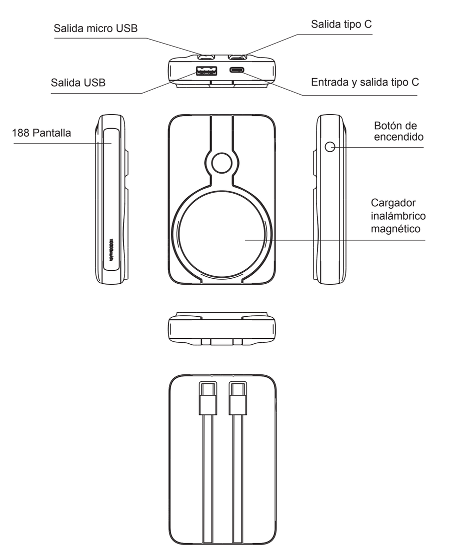

Artículos incluidos:
-Batería portátil de 10,000 mAh con carga inalámbrica y cables cautivos
-Cable de carga
-Manual de usuario

CÓMO CARGAR DISPOSITIVOS

Para cargar dispositivos: Enchufa el cable de carga del dispositivo en cualquiera de los puertos de salida USB indicados. La batería portátil cargará automáticamente el dispositivo. El dispositivo se apagará automáticamente o entrará en modo de suspensión cuando no haya ningún dispositivo enchufado después de 32 segundos. No te preocupes si te olvidas de apagar la batería. Pulsa el botón para comprobar la capacidad restante de la batería. Haz doble clic para desactivar la función de salida.
Para cargar dispositivos de forma inalámbrica: los dispositivos con capacidad de carga inalámbrica deben centrar sus teléfonos sobre el cargador inalámbrico magnético, el banco de energía comenzará a cargar automáticamente su dispositivo después de 3 segundos.

CÓMO CARGAR LA BATERÍA

1) Conecta el cable USB suministrado a un ordenador o dispositivo de salida de 5V/2A.
2) Conecta Tipo-C a la entrada.
3) Los indicadores LED parpadearán cuando el dispositivo se esté cargando.
4) Todos los indicadores se encenderán cuando la batería portátil esté completamente cargada.

PRECAUCIONES

1) Se recomienda el cable USB original para cargar dispositivos Micro-USB.
2) No expongas el producto al fuego ni a temperaturas extremadamente altas.
3) La temperatura de trabajo óptima para el dispositivo es inferior a 60°C
4) No intentes desarmar o modificar la batería para evitar peligros. Utiliza el dispositivo con precaución, evita caídas o impactos.

ESPECIFICACIONES

Modelo: PW-405-WHT / PW-405-NVY
Entrada tipo C: 5 V⎓2 A / 9 V⎓2,22 A / 12 V⎓1,5 A
Producción 1: USB 5 V⎓3 A / 9 V⎓2 A / 12 V⎓1,5 A 5500 mAh
Producción 2: Tipo-C 5 V⎓3 A / 9 V⎓2,22 A / 12 V⎓1,5 A 5500 mAh
Producción 3: Cable Tipo-C 5 V⎓3 A / 9 V⎓2 A / 12 V⎓1,5 A 5500 mAh
Producción 4: Cable Micro-usb 5 V⎓2.4 A 5500mAh
Capacidad: 10 000 mA/3,7/37 W
Capacidad de la batería portátil: Tipo-C 5V 6Ah USB1+USB2 5V 6Ah
Total 1+2+3+4: 20W Máx
Producción 5: inalámbrico 10W Máx
Dimensión: 108.2 x 69 x 19 mm
Peso: 190 g

INDICADOR

Indicadores LED (ENCENDIDO APAGADO)

0%-25% | 26%-50% | 51%-75% | 76%-100%

INSTRUCCIONES IMPORTANTES DE SEGURIDAD

ADVERTENCIAS — Al usar este producto, siempre se deben seguir precauciones básicas, incluidas las siguientes:

a) Lee todas las instrucciones antes de usar el producto.
b) Para reducir el riesgo de lesiones, es necesaria una estrecha supervisión cuando el producto se utilice cerca de niños.
c) No introduzcas los dedos ni las manos en el producto.
d) No expongas la batería portátil a la lluvia o la nieve.
e) No utilices una batería portátil por encima de su capacidad nominal de salida. Las salidas sobrecargadas por encima del valor nominal pueden provocar un riesgo de incendio o lesiones personales.
f) No utilices una batería portátil que esté dañada o modificada. Las baterías dañadas o modificadas pueden exhibir un comportamiento impredecible que resulte en un incendio, explosión o riesgo de lesiones.
g) No desmontes la batería portátil. Llévalo a una persona de servicio calificada cuando se requiera servicio o reparación. El montaje incorrecto puede resultar en un riesgo de incendio o lesiones a las personas.
h) No expongas la batería portátil al fuego ni a temperaturas excesivas. La exposición al fuego o temperaturas superiores a 100°C puede causar explosión. La temperatura de 100°C se puede reemplazar por la temperatura de 212°F
i) Apaga el cargador portátil cuando no esté en uso.

GUARDA ESTAS INSTRUCCIONES

ATENCIÓN: Riesgo de incendio y quemaduras. No abrir, aplastar ni calentar a más de 60°C o incinerar. Sigue las instrucciones del fabricante.

ADVERTENCIA DE LA FCC

Este dispositivo cumple con el Artículo 15 de las normas de la FCC. La operación está sujeta a las dos condiciones siguientes: (1) este dispositivo no debe causar interferencias perjudiciales, y (2) este dispositivo debe aceptar cualquier interferencia recibida, incluyendo las interferencias que puedan causar un funcionamiento no deseado.
Atención: se advierte al usuario de que los cambios o modificaciones que no se hayan aprobado expresamente por la parte responsable del cumplimiento podrían anular la autoridad del usuario para operar el equipo.
Nota: este equipo se ha probado y se ha comprobado que cumple con los límites de un dispositivo digital de clase B de conformidad con el art. 15 de las normas de la FCC. Estos límites están diseñados para proporcionar una protección razonable contra las interferencias perjudiciales en una instalación residencial. Este equipo genera, usa y puede irradiar energía de radiofrecuencia y, si no se instala y usa de conformidad con las instrucciones, puede causar interferencias perjudiciales en las comunicaciones por radio. No obstante, no se puede garantizar que no se produzcan interferencias en una instalación en concreto. Si este equipo causa interferencias perjudiciales en la recepción de radio o televisión, lo cual puede determinarse apagando y encendiendo el equipo, se recomienda al usuario que intente corregir las interferencias mediante una o varias de las siguientes medidas:
—Reoriente o reubique la antena receptora.
—Aumente la separación entre el equipo y el receptor.
—Conecte el equipo a una toma de corriente en un circuito diferente al que está conectado el receptor.
—Consulte al distribuidor o a un técnico de radio/televisión experimentado para obtener ayuda.
Declaración de advertencia sobre RF:
El dispositivo ha sido evaluado para cumplir los requisitos generales de exposición a RF. El dispositivo puede utilizarse en condiciones de exposición portátil sin restricciones.

INCIPIO

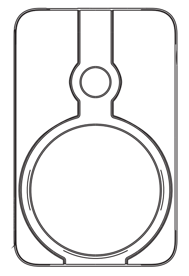

Powerbank van 10.000 mAh met draadloos opladen en vaste kabels

Productoverzicht

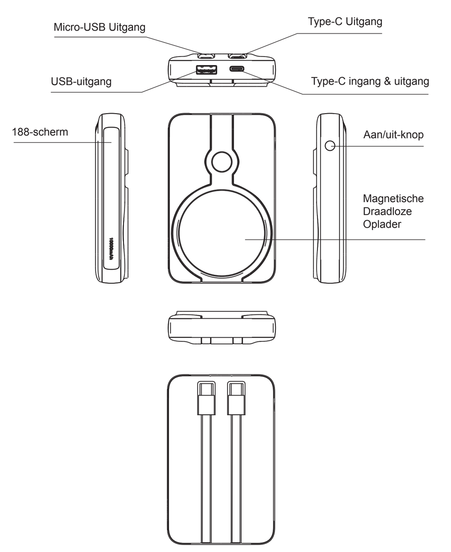

Inbegrepen items:
-Powerbank van 10.000 mAh met draadloos opladen en vaste kabels
-Oplaadkabel
-Gebruikershandleiding

APPARATEN OPLADEN

Om apparaten op te laden: Steek de oplaadkabel van uw apparaat in een van de aangegeven USB-uitgangspoorten. De powerbank laadt uw apparaat automatisch op. Het apparaat schakelt automatisch uit/gaat in slaapstand wanneer er na 32 seconden geen apparaten zijn aangesloten. U hoeft nooit meer bang te zijn dat u vergeet de batterij uit te schakelen. Druk op de knop om de resterende batterijcapaciteit te controleren. Dubbelklik om de uitgangsfunctie uit te schakelen.
Om apparaten draadloos op te laden: Apparaten die geschikt zijn voor draadloos opladen moeten hun telefoon centreren boven de magnetische draadloze oplader, de powerbank begint automatisch met het opladen van uw apparaat na 3 seconden.

HOE DE BATTERIJ OP TE LADEN

1) Sluit de meegeleverde USB-kabel aan op een computer of een apparaat met 5V/2A uitgang.
2) Sluit Type-C aan op de ingang.
3) De led-indicatoren knipperen wanneer het apparaat wordt opgeladen.
4) Alle indicatoren zullen oplichten wanneer de powerbank volledig is opgeladen.

VOORZORGSMAATREGELEN

1) Originele USB-kabel wordt aanbevolen om micro-USB apparaten op te laden.
2) Stel het product niet bloot aan vuur of extreem hoge temperaturen
3) De optimale werktemperatuur voor het apparaat is lager dan 60°C
4) Probeer de batterij niet te demonteren of aan te passen om gevaar te voorkomen. Gebruik het apparaat voorzichtig - vermijd laten vallen of stoten.

SPECIFICATIES

Model: PW-405-WHT / PW-405-NVY
Type-C ingang: 5V⎓2A / 9V⎓2,22A / 12V⎓1.5A
Uitgang 1: USB1 5V⎓3A / 9V⎓2A / 12V⎓1,5A 5500 mAh
Uitgang 2: Type-C 5V⎓3A / 9V⎓2,22A / 12V⎓1,5A 5500mAh
Uitgang 3: Type-C Kabel 5V⎓3A / 9V⎓2A / 12V⎓1,5A 5500mAh
Uitgang 4: Micro-USB-kabel 5V⎓2.4A, 5500mAh
Capaciteit: 10000mAh/3,7/37Wh
Powerbank capaciteit: Type-C 5V 6Ah USB1+USB2 5V 6Ah
Totaal 1+2+3+4: 20W Max
Uitgang 5: Draadloze 10W Max
Afmeting: 108.2 x 69 x 19 mm
Gewicht: 190 g

INDICATOR

Led-indicatoren (AAN UIT)

0%-25% | 26%-50% | 51%-75% | 76%-100%

BELANGRIJKE VEILIGHEIDSINSTRUCTIES

WAARSCHUWINGEN — Bij het gebruik van dit product moeten altijd basisvoorzorgsmaatregelen worden gevolgd, waaronder de volgende:

a) Lees alle instructies voordat u het product gebruikt.
b) Om het risico van letsel te beperken, is nauwlettend toezicht noodzakelijk wanneer het product in de nabijheid van kinderen wordt gebruikt.
c) Steek geen vingers of handen in het product.
d) Stel de powerbank niet bloot aan regen of sneeuw.
e) Gebruik een powerbank niet boven zijn vermogen. Overbelaste uitgangen boven de nominale waarde kan leiden tot brandgevaar of letsel bij personen.
f) Gebruik geen powerbank die beschadigd of aangepast is. Beschadigde of aangepaste batterijen kunnen onvoorspelbaar gedrag vertonen met brand, explosie of kans op letsel tot gevolg.
g) Haal de powerbank niet uit elkaar. Breng het naar een gekwalificeerd onderhoudspersoon wanneer onderhoud of reparatie nodig is. Verkeerde hermontage kan leiden tot brandgevaar of letsel bij personen
h) Stel de powerbank niet bloot aan vuur of een te hoge temperatuur. Blootstelling aan vuur of temperatuur boven 100°C kan explosie veroorzaken. De temperatuur van 100°C kan worden vervangen door de temperatuur van 212°F
i) Schakel de powerbank uit wanneer deze niet wordt gebruikt

BEWAAR DEZE INSTRUCTIES

WAARSCHUWING: Risico van brand en verbranding. Niet openen, verpletteren, verhitten boven 60°C of verbranden. Volg de instructies van de fabrikant.

FCC-WAARSCHUWING

Dit apparaat voldoet aan deel 15 van de FCC-voorschriften. Het gebruik is onderworpen aan de volgende twee voorwaarden: (1) dit apparaat mag geen schadelijke interferentie veroorzaken, en (2) dit apparaat moet alle ontvangen interferentie accepteren, inclusief interferentie die ongewenste werking kan veroorzaken.
Let op: de gebruiker wordt gewaarschuwd dat veranderingen of modificaties die niet uitdrukkelijk zijn goedgekeurd door de partij die verantwoordelijk is voor de naleving, de bevoegdheid van de gebruiker om de apparatuur te bedienen, ongeldig kunnen maken.
Opmerking: deze apparatuur is getest en in overeenstemming bevonden met de beperkingen voor een digitaal apparaat van klasse B, overeenkomstig deel 15 van de FCC-voorschriften. Deze beperkingen zijn bedoeld om redelijke bescherming te bieden tegen schadelijke interferentie bij installatie in een woonomgeving. Dit apparaat genereert en gebruikt radiofrequentie-energie en kan deze uitstralen. Indien het apparaat niet volgens de instructies wordt geïnstalleerd en gebruikt, kan het schadelijke interferentie veroorzaken in radiocommunicatie. Er is echter geen garantie dat er geen storing zal optreden in een bepaalde installatie. Als deze apparatuur schadelijke interferentie veroorzaakt voor radio- of televisieontvangst, wat kan worden vastgesteld door de apparatuur uit en weer aan te schakelen, wordt de gebruiker aangemoedigd om de interferentie te corrigeren door een of meer van onderstaande handelingen uit te voeren:
- Heroriënteer of verplaats de ontvangstantenne;
- Vergroot de afstand tussen de apparatuur en de ontvanger;
- Sluit de apparatuur aan op een stopcontact van een ander circuit dan dat waarop de ontvanger is aangesloten;
- Raadpleeg de dealer of een ervaren radio/tv-monteur voor hulp.
Waarschuwing RF-straling:
Het apparaat voldoet aan de algemene vereisten inzake blootstelling aan RF-straling. Het apparaat kan zonder beperking inzake blootstelling worden gedragen.