承　　認　　書

客　　戶： CUSTOMER:	深圳市中利冠达科技有限公司
客 戶 料 號： CUST P/N:	
三盛创 料 號： FINE P/N:	**A4011-6.5UH 单线圈 0.07*100P*12TS**
産 品 型 號： DESC:	**Φ40MMX5.0MMX0.8MM**
日　　期： DATE:	**2021/04/27**
版　　本： Version:	**A.0**

擬制 PREPARED BY	審核 CHECKED BY	批准 APPROVED BY	客戶承認 CUSTOMER APPROVE
林素玲	安帅印	安帅印	

深圳市三盛创电子科技有限公司

工廠地址：深圳市光明新区光明玉律玉泉东路 9 号 3502

版本變更履歴

Version Change History

版本 Rev.	變　更　前 Before Change	變　更　後 After Change	更 改 日 期 Change Date	批　　准 Approved By
A.0	新发行	----	2021/04/27	安帅印

SPECIFICATION

產 品 型 號: DESC	Φ13.5x39.5-6.5uH-0.07x100P-20mm	版本 Rev: A.0	客戶 CUST:	XXX
			客户料号 CUST P/N:	

一、尺寸 DIMENSION:(mm)

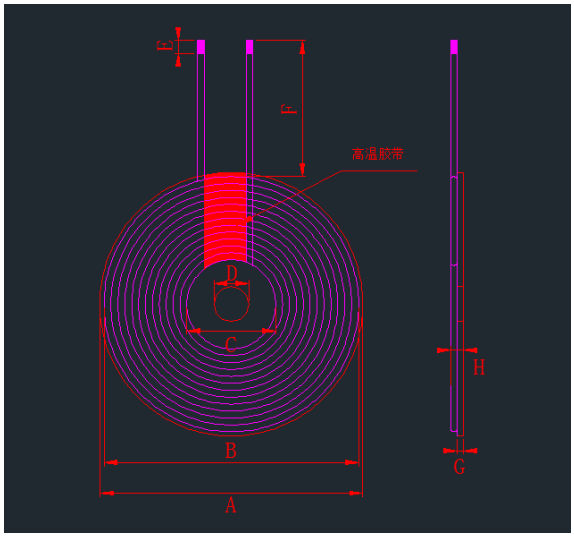

A	44.0±0.5
B	41.0±0.5
C	13.5±0.5
D	5±0.3
E	3±1
F	20±2
G	1±0.2
H	2.2±1

注：
1.交叉出线;
2.出线位置缠 5mm(ref)宽度高温胶纸 1-2Ts;
3.线圈贴圆形硬磁片带槽，磁片尺寸 40±0.5mm,内孔 5.3mm,厚度为 1.0±0.2mm。

二、原理图 SCHEMATIC DIAGRAM:

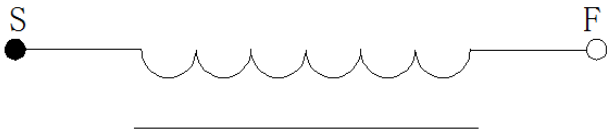

三、绕线参数 Winding Specification:

序号 NO.	端子 TERMINAL		线径 WIRE	圈数 Turns	绕线方向 Winding Direction
1	S	F	丝包线 0.07*100P	12Ts	CCW

四、电气特性 ELECTRICAL CHARACTERISTICS:

温度 TEMPERATURE:25±10°C, 湿度 RELATIVE HUMIDITY:65±20%

序号 NO.	项目 ITEM	端子 TERMINAL	标准 SPECIFICATION	测试条件 TEST FREQUENCY	测试仪器 TEST EQUIPMENTS
1	IND.	S-F	3.8 uH ±10%单独线圈	100KHz/1.0V	LCZ METER 1062B
2	IND.	S-F	6.5uH ±10%加磁片	100KHz/1.0V	LCZ METER 1062B
3	DCR	S-F	≤50mΩ	100KHz/1.0V	LCZ METER 502B
4	Q	S-F	≤70	100KHz/1.0V	LCZ METER 502B

擬制/日期 PREPARED BY/DATE	審核/日期 CHECKED BY/DATE
林素玲 2021/04/27	安帅印 2021/04/27